Eksploatavimo instrukcija
Ratinis krautuvas

WL1150



Transporto priemonės tipas	**A06-01**
Medžiagos numeris	**1000519129**
Versija	**1.1**
Data	**08/2025**
Kalba	**[lt]**

Teisinis pranešimas

Leidėjas ir teisių turėtojas:

Weidemann GmbH
Elfringhäuser Weg 24
34497 Korbach, Germany

Bendrovės buveinė: Korbach
Prekybos registro pavadinimas ir numeris: Amtsgericht Korbach, HRB 262
PVM mokėtojo Nr. / VAT Nummer: DE 113 080 233/143 320 00021
Telefonas: +49 (0)5631 501694-0
Teleksas: +49 (0)5631 501694-666

www.weidemann.de

Eksploatavimo instrukcijos vertimas

Šį leidinį gavėjas turi teisę naudoti tik pagal numatytą paskirtį. Be išankstinio raštiško leidimo, šio leidinio, taip pat ir dalimis, negalima dauginti arba versti.

Visos teisės saugomos, ypač autorių teisė bei teisė dauginti ir platinti.Draudžiama šį leidinį ar jo dalis dauginti arba versti be raštiško Weidemann GmbH sutikimo.

Už bet kokį įstatymų nuostatų, ypač susijusių su autorių teisių apsauga, baudžiama pagal civilinę ir baudžiamąją teisę.

nuolat siekdama tobulinti, pasilieka teisę bet kuriuo metu keisti savo gaminius ir jų technines specifikacijas, tačiau tai nesuteikia teisės reikalauti atlikti jau pristatytų mašinų pakeitimus. Galioja techniniuose dokumentuose, kurie pristatomi kartu su gaminiu, pateikta informacija.

Tituliniame paveikslėlyje pavaizduota mašina yra tik iliustracija ir ji gali būti su specialia įranga (pasirenkamais priedais).

Weidemann GmbH, pasilieka teisę keisti ir neatsako už klaidas. Išspausdinta Germany.

Copyright © 2025

EB ATITIKTIES DEKLARACIJA

Gamintojas

Weidemann GmbH, Elfringhäuser Weg 24, 34497 Korbach, Vokietija

Gaminys

Transporto priemonės tipas	Ratinis krautuvas
Tipas / modelis	A05-01
Prekybinis pavadinimas	WL1150
Važiuoklės numeris	WMWA0601JR0000105
Galia kW, esant vardiniam sūkių dažniui min-1	55/2200
Išmatuotas garso galios lygis dB(A)	99,8
Garantuotas garso galios lygis dB(A)	101

Atitikties vertinimo procedūra

Pagal 2000/14/EB VIII priedą

Procedūroje dalyvaujanti paskelbtoji įstaiga

Europos paskelbtoji įstaiga, identifikavimo kodas 0515 DGUV, statybos srities bandymo, tikrinimo ir sertifikavimo įstaiga
Zwengenberger Straße 68, 42781 Haan, Vokietija

Taikomos direktyvos ir standartai

Šiuo pareiškiame, kad šis gaminys atitinka atitinkamas šių direktyvų ir standartų nuostatas:

Įgaliotas paruošti techninius dokumentus

Weidemann GmbH, Elfringhäuser Weg 24, 34497 Korbach, Vokietija

Korbachas, _ _._ _._ _ _ _

Tomas Tilly
Vykdomasis direktorius

Bernd'as Apfelbeck'as
Vykdomasis direktorius

Originalios atitikties deklaracijos paveikslėlis

Turinys

1 Įžanga

1.1 Naudojimo instrukcija ... 7

1.2 Garantija ir atsakomybė ... 12

2 Naudojimas

2.1 Transporto priemonės naudojimas ... 13

2.2 Transporto priemonės ribos ... 14

3 Sauga

3.1 Saugos simboliai ir signaliniai žodžiai ... 17

3.2 Operatorių kvalifikacija ... 18

3.3 Reikalavimai elgsenai ... 19

3.4 Eksploatacija ... 20

3.5 Kėlimo mechanizmų režimas ... 23

3.6 Priekabos režimas ... 25

3.7 Pakabinamo prietaiso eksploatavimas ... 25

3.8 Vilkimas, išgabenimas, krovimas ir transportavimas ... 27

3.9 Techninė priežiūra ... 29

3.10 Rizikos mažinimo priemonės ... 31

4 Transporto priemonės aprašymas

4.1 Transporto priemonės vaizdas ... 36

4.2 Trumpas aprašymas ... 37

4.3 Valdymo elementai naudotojo vietoje ... 40

4.4 Specifikacijų lentelės ir lipdukai ... 46

5 Eksploatacijos pradžia

5.1 Įlipimas ir išlipimas ... 60

5.2 Naudotojo vietos paruošimas ... 65

5.3 Ekranas ... 74

5.4 Transporto priemonės eksploatavimas ... 90

6 Valdymas

6.1 Stabdymas ... 101

6.2 Vairavimas ... 105

6.3 Važiavimas ... 105

6.4 Važiavimas su priekaba ... 118

6.5 Apšvietimo sistema ir signalinis įtaisas ... 121

6.6 Stiklų plovimo įranga ... 124

6.7 Šildymas, vėdinimas ir oro kondicionierius ... 126

6.8 Darbas su transporto priemone ... 127

6.9 Priekinių hidraulinių jungčių valdymas ... 140

6.10 Galinių hidraulinių jungčių valdymas ... 143

6.11 Elektros funkcijų valdymas ... 145

6.12 Darbas su pakabinamais darbo padargais ... 147

7 Transportavimas

7.1 Vilkimas ... 158
7.2 Pakrovimas ... 164
7.3 Transportavimas ... 168

8 Techninė priežiūra

8.1 Nurodymai dėl techninės priežiūros ... 171
8.2 Techninės priežiūros prieigos ... 172
8.3 Techninės priežiūros planas ... 173
8.4 Patikra apžiūrint ... 179
8.5 Eksploatacinės medžiagos ... 180
8.6 Transporto priemonės ir pakabinamo darbo padargo tepimas ... 192
8.7 Valymas ir priežiūra ... 197
8.8 Stabdžių sistema ... 205
8.9 Vairavimo mechanizmas ... 207
8.10 Elektros įranga ... 208
8.11 Darbinė hidraulinė sistema ... 217
8.12 Variklis ... 219
8.13 Išmetamųjų dujų papildomas apdorojimas ... 220
8.14 Kabina ... 230
8.15 Padangos ... 231

9 Veikimo sutrikimai

9.1 Sutrikimai, priežastys, pagalba ... 235
9.2 Trikties rodymas ... 238

10 Išjungimas

10.1 Laikinas išjungimas ... 242
10.2 Galutinis eksploatavimo nutraukimas ... 243

11 Priedai

11.1 Pakabinami darbo padargai ... 245
11.2 Kiti priedai ... 250

12 Techniniai duomenys

12.1 Matmenys ... 251
12.2 Variklis ... 252
12.3 Hidraulinė sistema ... 253
12.4 Emisijos ... 254
12.5 Svoriai ... 255

13 Priedas

13.1 Įvadas ... 257
13.2 Garantija ... 257
13.3 Informacija apie transporto priemonę ... 259

13.4 Patikros nurodymai 260

Rodyklė 268

1 Įžanga

1.1 Naudojimo instrukcija

1.1.1 Nuorodos dėl šios eksploatavimo instrukcijos

- Eksploatavimo instrukcijoje pateikiama informacija, kaip naudoti, nustatyti, valdyti ir techniškai prižiūrėti transporto priemonę, įskaitant įvairius kartu su transporto priemone leidžiamus naudoti pakabinamus darbo padargus. Todėl ši eksploatavimo instrukcija skirta operatoriui ir eksploatuotojui.
- Eksploatavimo instrukcijoje taip pat pateikti papildomos ir pasirenkamos įrangos aprašymai. Šie skyriai specialiai nepažymėti. Taigi eksploatavimo instrukcijoje pateikto aprašymo apimtis gali skirtis nuo iš tikrųjų sumontuotos transporto priemonės įrangos, bet iš to negalima kildinti teisės į papildomos įrangos įrengimą.
- Eksploatavimo instrukcija ir visi papildymai yra transporto priemonės dalis, jie visada turi būti laikomi transporto priemonės naudojimo vietoje.
- Šią eksploatavimo instrukciją laikykite jai skirtoje vietoje arba transporto priemonėje.
- Nepilną arba neįskaitomą eksploatavimo instrukciją būtina nedelsiant pakeisti nauja.
- Be eksploatavimo instrukcijos būtina laikytis teisės aktų, bendrai taikomų ir kitų privalomųjų nelaimingų atsitikimų prevencijos bei aplinkos apsaugos taisyklių.
- Gamintojas nuolat tobulina savo gaminius, diegdamas technines naujoves. Todėl pasiliekame teisę atlikti šioje dokumentacijoje esančių paveikslėlių ir aprašymų pakeitimus, kuriuose gali neatsispindėti vartotojams jau pateiktos transporto priemonės.
- Šioje naudojimo instrukcijoje naudojami matmenys nurodyti pagal ISO standartą.
- Techniniai duomenys, matmenys ir svoriai yra orientaciniai ir atitinka padėtį spausdinimo metu. Gali būti netikslumų.
- Aprašymuose pateiktos nuorodos „kairėje“ ir „dešinėje“ visada susijusios su transporto priemonės važiavimo kryptimi į priekį.
- Jei turite daugiau su transporto priemone ir eksploatavimo instrukcija susijusių klausimų, jums į juos visuomet atsakys techninės priežiūros partneris.

1.1.2 Saugokite eksploatavimo instrukciją

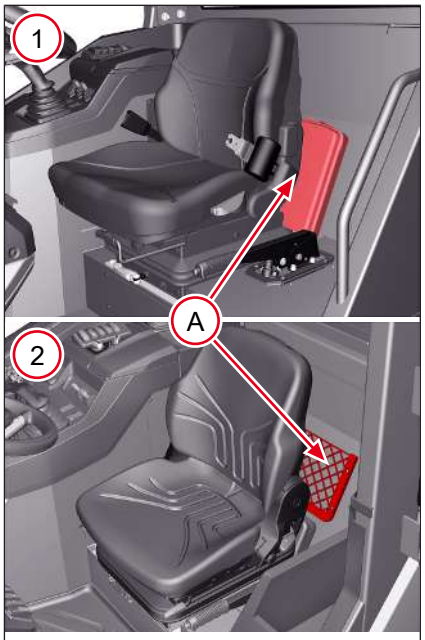

pav. 1: Eksploatavimo instrukcijos laikymo vieta

Poz.	Žymėjimas
1	Apsauginio vairuotojo stogelio įrengimas
2	Kabinos įrengimas

Eksploatavimo instrukcija ir galimi papildymai yra transporto priemonės dalis ir nuolat turi būti operatoriui prieinamoje vietoje. Transporto priemonėje yra vieta, skirta eksploatavimo instrukcijai laikyti.

Laikymo vieta yra vairuotojo platformos A padėtyje.

Jei reikia, sėdynę reikia pastumti į priekinę padėtį, kad būtų galima pasiekti laikymo vietą.

1.1.3 Kaip suprasti šį eksploatavimo vadovą

Šis skyrius padės suprasti šį eksploatavimo vadovą ir jame pateiktą informaciją.

Tikslinė grupė

Viena vertus šis eksploatavimo vadovas skirtas transporto priemonės operatoriams. Jame aprašytas saugus ir efektyvus transporto priemonės valdymas.

Be to, šis eksploatavimo vadovas skirtas transporto priemonės eksploatuotojui. Čia pateikti naudingi nurodymai, pvz., dėl operatorių apsaugos priemonių ir saugaus transporto priemonės eksploatavimo. Operatorius tuo pačiu gali būti ir transporto priemonės eksploatuotojas.

Ši eksploatavimo instrukcija taip pat skirta transporto priemonės techninės priežiūros personalui. Draudžiama atlikti čia neaprašytus darbus. Dėl visų kitų darbų kreipkitės į įgaliotąsias specializuotas dirbtuves.

1.1.3.1 Ženklų paaiškinimas

Toliau paaiškinti naudojimo instrukcijoje naudojami ženklai. Ženklai padeda lengviau suprasti vaizdus ir nurodymus.

Ženklas	Paaiškinimas
1., .2., 3...	Žymi veiksmą. Būtina laikytis veiksmų atlikimo eilės tvarkos.
⇨	Žymi tam tikros veiklos rezultatą ar tarpinį rezultatą.
✓	Žymi sąlygas, kurios turi būti užtikrinamos atliekant veiksmą.
•	Žymi sąrašus, pvz., kai kelios konstrukcinės dalys įvardijamos viena po kitos.
–	Nurodo papildomą sąrašą, pvz., jei konstrukcinės dalys susideda iš kitų konstrukcinių dalių.

Ženklas	Paaiškinimas
I	Žymi poziciją paveikslėlyje, dažniausia, konstrukcinės dalies ar valdymo elemento. Numeruojama paeiliui arba romėniškais skaitmenimis.
1; **A**	Žymi konstrukcinių dalių pavadinimus išsamesniuose paaiškinimuose. Jie sutampa su pozicijomis paveikslėliuose.
III III	Žymi judėjimo kryptį arba skirtingas jungiklių padėtis.
►	Įspėjamuosiuose nurodymuose žymi, kaip išvengti pavojų.
[►52]	Žymi nuorodas lentelėse. Pvz., čia nuoroda į 52 psl.

1.1.3.2 Simbolio paaiškinimas

Po to, panaudoti simboliai paaiškinami eksploatavimo instrukcijoje. Simboliai naudojami tik įspėjimo, nurodymų dėl aplinkos arba informavimo tikslais. Įspėjamųjų nurodymų privaloma laikytis taip, kad operatorius ir tretieji asmenys būtų apsaugoti nuo sužalojimų ir materialinės žalos.



Įspėjamojo nurodymo simbolis

Šis simbolis žymi bendruosius įspėjamuosius nurodymus. Jis naudojamas įspėti apie galimus pavojus, pvz. pavojų susižaloti arba nelaimingų atsitikimų pavojų.



Sprogimo simbolis

Šis simbolis žymi įspėjamuosius nurodymus dėl sprogimo pavojaus. Jis naudojamas siekiant atkreipti dėmesį į specifines situacijas, kuomet yra sprogimo pavojus.



Prispaudimo simbolis

Šis simbolis žymi įspėjamuosius nurodymus dėl prispaudimo pavojaus. Jis naudojamas siekiant atkreipti dėmesį į specifines situacijas, kuomet yra pavojus prispausti kūno dalis. Rankos simbolis simbolizuoja visas kūno dalis.



Nudegimo simbolis

Šis simbolis žymi įspėjamuosius nurodymus dėl nudegimo pavojaus. Jis naudojamas siekiant atkreipti dėmesį į specifines situacijas, kuomet yra pavojus nusideginti dėl karštų paviršių, karštų garų arba karštų skysčių.



Elektros įtampos simbolis

Šis simbolis žymi įspėjamuosius nurodymus dėl elektros įtampos keliamo pavojaus. Jis naudojamas siekiant atkreipti dėmesį į specifines situacijas, kuomet yra pavojus nukentėti dėl elektros įtampos.



Nurodymo dėl techninių pažeidimų simbolis

Šis simbolis žymi įspėjamuosius nurodymus dėl techninių pažeidimų. Jis naudojamas siekiant atkreipti dėmesį į situacijas, kuomet yra pavojus pažeisti transporto priemonę arba trečiųjų asmenų turtą.



Nurodymų dėl aplinkos simbolis

Šis simbolis žymi nurodymus dėl aplinkos. Jis naudojamas įspėjimui apie galimus pavojus aplinkai.



Informacijos simbolis

Šis simbolis žymi informaciją. Ši informacija gali būti, pvz., patarimai apie valdymą. Ji padeda geriau suprasti ir naudoti mašiną.

1.1.3.3 Santrumpos

Toliau pateiktos šiame vadove taip pat vartojamos santrumpos. Pirmą kartą tekste rašomas visas žodis ar žodžiai, o santrumpa pateikiama skliausteliuose. Bendrai žinomos santrumpos (pvz., ir pan.) nepaaiškinamos. Jei reikia, skliausteliuose pateikiamas trumpas paaiškinimas.

Santrumpa	Reikšmė
pav.	Paveikslėlių numeravimas po iliustracijomis
ABE	Bendrasis leidimas eksploatuoti
AGB	Bendrosios verslo sąlygos
ATF	Automatic Transmission Fluid (automatinės pavarų dėžės skystis)
dh	Darbo valandos
DGUV	Vokietijos privalomojo nelaimingų atsitikimų draudimo organizacija
DOC	Diesel Oxidation Catalyst (dyzelino oksidacijos katalizatorius – išmetamųjų dujų papildomo apdorojimo sistemos komponentas)
DPF	Dyzelino kietųjų dalelių filtras (išmetamųjų dujų papildomo apdorojimo sistemos komponentas)
ANL	Atskiras leidimas eksploatuoti
ECS	„Easy Coupler System“
ECU	Electronic Control Unit (elektroninis valdymo įtaisas transporto priemonėje)
EB	Europos Bendrija
FOPS	Falling Objective Protective System (apsauginė konstrukcija nuo krintančių objektų)
Šviesos diodas	Šviesadiodis
LWA	Garso galios lygis
LPA	Garso slėgio lygis
NHN	vok. Normalhöhennull (Vokietijoje terminas, nurodantis aukštį virš jūros lygio)
ROPS	Roll Over Protective Structure (apsauginė konstrukcija nuo apsivertimo)
SAE	Society of Automotive Engineers (alyvos klampumo klasė)
StVZO (Vokietijos Kelių transporto leidimų reglamentas)	Kelių transporto leidimų reglamentas

1.1.4 Svarbūs nurodymai pirkėjui ir eksploatuotojui

- Pirkėjas ar eksploatuotojas yra atsakingas, kad operatoriai būtų išmokyti saugiai dirbti prie transporto priemonės ir su ja.
  - Rekomenduojama mokymus kartoti reguliariais intervalais.
- Pirkėjas ar eksploatuotojas yra atsakingas, kad papildomai būtų laikomasi transporto priemonės naudojimo šalyje galiojančių saugos taisyklių.
- Naudotojas Vokietijos Federacinėje Respublikoje privalo reguliariai tikrinti, ar transporto priemonės bei jai priklausančių padargų būklė yra tinkama ir ar juos saugu naudoti.
  - Kitose šalyse laikykitės ten galiojančių nuostatų.
- Šios instrukcijos pradžioje pateiktas kartu pridedamos atitikties deklaracijos atvaizdas. Šiame atvaizde atitikties deklaracija pateikta be transporto priemonės duomenų.
- Priklausomai nuo komplektacijos, transporto priemonės duomenys gali skirtis. Reikiami duomenys pateikti prie transporto priemonės pridedami atitikties deklaracijos originale.

1.1.5 Nurodymai operatoriui

- Visuomet laikykitės šios instrukcijos saugos nurodymų ir galiojančių transporto priemonės naudojimo saugos reikalavimų.
- Transporto priemonę leidžiama eksploatuoti tik asmenims, kurie tam yra tinkami fiziškai, dvasiškai ir pagal savo kvalifikaciją.
- Alkoholio arba narkotinių medžiagų veikiamiems asmenims transporto priemonę naudoti draudžiama.
- Operatoriumi vadinamas asmuo, kuris transporto priemonę valdo ir ją vairuoja.
- Prieš pirmąkart naudodamas ar dirbdamas šią transporto priemone, operatorius turi būti instruktuotas.
- Prieš pirmąkart važiuodamas šia transporto priemone ir (arba) prieš pirmąkart ja dirbdamas, operatorius turi įdėmiai perskaityti ir suprasti eksploatavimo instrukciją. Visų pirma skyrių „Sauga“, žr. Sauga psl. 17.
- Prieš pradėdamas dirbti transporto priemone, operatorius privalo susipažinti su visais valdymo elementais ir jų funkcijomis bei transporto priemonės važiavimo ypatumais.
- Transporto priemonės operatorius prieš eksploatacijos pradžią privalo įsitikinti, kad transporto priemonė yra be gedimų, ir dirbdamas privalo laikytis valdymo bei eksploatavimo nurodymų.
- Operatorius yra atsakingas už tai, kad transporto priemonė ir jos naudojimas nekeltų pavojų.
- Transporto priemonės priežiūros darbus atlikti leidžiama tik mokytiems, instruktuotiems ir eksploatuotojo įgaliotam kvalifikuotam personalui. Kiekvienas asmuo, susijęs su šios transporto priemonės valdymu, priežiūra, technine priežiūra ir transportavimu, privalo perskaityti ir suprasti visą eksploatavimo instrukciją, ypač saugos nurodymus.
- Kitose šalyse būtina laikytis ir taikyti nacionalinių teisės aktų ir reikalavimų nuostatų.

1.2 Garantija ir atsakomybė

1.2.1 Garantija

Garantiniai reikalavimai gali būti pareikšti tik tuo atveju, jei laikomasi garantinių sąlygų. Šios sąlygos nurodytos Naujų transporto priemonių ir atsarginių dalių bendrosiose pardavimo ir pristatymo sąlygose, kurias galima gauti iš prekybos atstovo. Be to, būtina laikytis šios eksploatavimo instrukcijos nurodymų.

1.2.2 Atsakomybės apribojimai

Šiais atvejais gamintojas neprisiima jokios atsakomybės už žmonių sužalojimus ir materialinę žalą:

- Atliekami šiam eksploatavimo vadovui prieštaraujantys veiksmai.
- Naudojimas ne pagal paskirtį
- Dirba neinstruktuoti darbuotojai.
- Naudojami neleidžiami priedai ir atsarginės dalys.
- Dirbama netinkamai.
- Atliekami bet kokie konstrukciniai pakeitimai.
- Nesilaikoma bendrųjų sutarčių sąlygų (BSS).

2 Naudojimas

2.1 Transporto priemonės naudojimas

2.1.1 Naudojimas pagal paskirtį

Šiame skyriuje aprašyta transporto priemonės naudojimo paskirtis. Nurodytus darbus gamintojas laiko tinkamais ir saugiais.

Galima naudoti tik techniškai nepriekaištingos būklės transporto priemonę, tik pagal paskirtį, atsižvelgiant į pavojus ir laikantis eksploatavimo instrukcijoje pateiktų saugos reikalavimų. Tas triktis, kurios gali pakenkti saugai, būtina nedelsiant pašalinti!

Transporto priemonė skirta darbo ciklams vykdyti. Darbo ciklą sudaro medžiagos paėmimas, pakėlimas, transportavimas ir iškrovimas. Medžiaga turi tikti primontuotam pakabinamam darbo padargui, pavyzdžiui, tvirta žemė gali būti judinama tik žemės kaušu. Vykdant kiekvieną darbo ciklą, turi būti laikomasi šioje instrukcijoje pateiktų saugos bei įspėjamųjų nurodymų ir reikalavimų.

Naudoti leidžiami pakabinami darbo padargai gali pakeisti transporto priemonės naudojimo paskirtį (pvz., šakinis padėklų griebtuvas). Naudokite tik su transporto priemone naudoti leidžiamus pakabinamus darbo padargus su būtina papildoma įranga.

Naudojimas pagal paskirtį taip pat apima eksploatavimo instrukcijos bei techninės priežiūros sąlygų laikymąsi!

Kitoks transporto priemonės naudojimas laikomas naudojimu ne pagal paskirtį!

2.1.2 Naudojimas ne pagal paskirtį

Už žmonių sužalojimus ar materialinę žalą dėl naudojimo ne pagal paskirtį gamintojas neatsako. Transporto priemonės naudojimu ne pagal paskirtį be kita ko laikomi šie veiksmai:

- Žmonių kėlimas ar transportavimas transporto priemonėje arba pakabinamame darbo padarge.
- Transporto priemonės naudojimas kaip darbinės platformos.
- Krovinių kėlimas ar transportavimas, kai pakabinamas darbo padargas tam nėra numatytas.
- Transporto priemonės naudojimas tinkamai nepašalinus esamų trikčių ar gedimų.
- Transporto priemonės naudojimas atlikus esminius jos pakeitimus.
- Transporto priemonės naudojimas griovimo ir miško darbams, kurių metu gali nukristi daiktų.

2.1.3 Numatomas netinkamas naudojimas

Naudojimas ne pagal paskirtį – tai transporto priemonės gamintojo nenumatytas naudojimas, taigi, yra klaidingas naudojimas pagal Mašinų direktyvą. Už su tuo susijusią žalą atsako tik operatorius.

Gamintojas rinkos priežiūros priemonėmis įpareigojamas nurodyti numatomus netinkamo naudojimo atvejus. Toliau išvardyti numatomo netinkamo naudojimo pavyzdžiai. Čia nebūtinai pateikti visi galimi atvejai:

- Transporto priemonė naudojama tokiose vietose ir patalpose, kurios eksploatavimo instrukcijoje nėra aprašytos kaip darbo arba techninės priežiūros vietos.
- Valdymo, valymo ir techninės priežiūros darbai atliekami nesilaikant eksploatavimo instrukcijos nurodymų.
- Techninės priežiūros ar remonto darbai atliekami veikiant pavaroms arba dyzeliniam varikliui.
- Nesilaikoma šioje eksploatavimo instrukcijoje arba ant transporto priemonės (saugos lipdukuose) pateiktų saugos ir įspėjamųjų nurodymų.
- Atliekami šioje eksploatavimo instrukcijoje neaprašyti techninės priežiūros darbai.
- Techninės priežiūros darbus atlieka tinkamai neišmokyti darbuotojai.
- Atliekami savavališki transporto priemonės ir pakabinamų darbo padargų pakeitimai.
- Transporto priemonė naudojama su leidimo naudoti neturinčiais ar neleistinais naudoti padargais.
- Naudojamos neleidžiamos ar neoriginalios atsarginės dalys.
- Transporto priemonė naudojama augalų apsaugos priemonėms ir trąšoms barstyti.
- Transporto priemonė naudojama gamintojo neleidžiamiems naudoti ar neaprobuotiems pakabinamiems darbo padargams montuoti.
- Transporto priemonė naudojama miško darbams.
- Transporto priemonė naudojama vandens telkiniuose arba užtvindytose teritorijose.
- Transporto priemonėje ar pakabinamuose darbo padarguose transportuojami žmonės.
- Transporto priemonės naudojimas sprogiose aplinkose.
- Transporto priemonės naudojimas užterštose aplinkose.
- darbinių platformų tvirtinimas.

2.2 Transporto priemonės ribos

2.2.1 Nurodymai dėl transporto priemonės ribinių verčių

Transporto priemonės naudojimas viršijant ribines vertes – tai transporto priemonės gamintojo nenumatytas naudojimas, taigi, klaidingas naudojimas, neatitinkantis Mašinų direktyvos reikalavimų. Už dėl to atsiradusius žmonių sužalojimus ar materialinę žalą atsako tik operatorius.

2.2.2 Transporto priemonės naudojimo ribos

Nenumatytas naudojimas šiose srityse:

- dalinis arba pilnutinis eksploatavimas po vandeniu,
- po žeme,
- uždarose patalpose,
- potencialiai sprogiose atmosferose,
- užterštose vietose.

2.2.3 Transporto priemonės naudojimo klimatinės ribos

Transporto priemonės naudojimo temperatūros diapazonas yra nuo –15 °C iki +40 °C.

Jei naudojimo temperatūra žemesnė nei –15 °C arba aukštesnė nei +45 °C, reikalinga speciali įranga ir eksploatacinės medžiagos (degalai, variklinė ir hidraulinė alyva).

Daugiau informacijos apie naudojimą bet kuriuo metu jums suteiks jūsų techninės priežiūros partneris.

2.2.4 Priemonės esant įvairioms oro sąlygoms

Esant aukštesnei nei 40 °C temperatūrai

Šiuos darbus atlikite dažniau nei aprašyta skyriuje „Techninė priežiūra“, žr. Techninė priežiūra psl. 171.

- Reguliariai tikrinkite aušinimo sistemą.
  - Užtikrinkite,kad kondicionieriaus aušintuvas ir kondensatorius būrų švarūs.
  - Užtikrinkite reikiamų aušinimo skysčio lygį.
  - Naudokite tinkamu santykiu sumaišytą aušinimo skystį.
  - Reguliariai tikrinkite aušinimo sistemos sandarumą.
  - Reguliariai tikrinkite, ar nepažeistos aušinimo sistemos ventiliatoriaus sparnuotės.
  - Reguliariai tikrinkite, ar nenusidėvėję aušinimo sistemos ventiliatoriaus sparnuotės.
- Variklinę alyvą pilkite vadovaudamiesi eksploatacinių medžiagų lentele, žr. Eksploatacinės medžiagos psl. 180.
- Reguliariai tikrinkite ir valykite oro filtrą, ypač naudodami dulkėtoje aplinkoje.

Esant žemesnei nei -15 °C temperatūrai



PASTABA

Esant žemesnei nei -15 °C temperatūrai, papildomai reikia pagalbinės užvedimo įrangos, pavyzdžiui, degalų, variklinės alyvos arba aušinimo skysčio šildytuvų.

► Nejunkite dviejų akumuliatorių baterijų nuosekliai, kad būtų sugeneruota 24 V paleidimo įtampa.

Norėdami išvengti pažeidimų ir palengvinti transporto priemonės variklio paleidimą, imkitės šių priemonių.

- Naudokite tinkamu santykiu sumaišytą aušinimo skystį.
- naudokite tinkamos klampumo klasės variklinę alyvą,
- Naudokite žemai temperatūrai skirtus degalus.
- Darbo pamainos pabaigoje pripildykite degalų baką.
- Atkreipkite dėmesį, kad akumuliatorių baterija būtų visada įkrauta.
- Įgaliotose specializuotose dirbtuvėse sumontuokite pagalbinę šaltojo užvedimo įrangą (pvz., variklio ir hidraulinės alyvos pašildymo įrangą).

3 Sauga

3.1 Saugos simboliai ir signaliniai žodžiai

Toliau pateiktas simbolis žymi saugos nurodymus. Jis naudojamas įspėti apie galimą pavojų.



⚠ PAVOJUS

PAVOJUS žymi situaciją, kai galima mirtis arba sunkūs sužalojimai, jeigu jos nevengiama.

Pasekmės nepaisant nurodymų.

► Sužalojimų ar mirties išvengimas.



⚠ ĮSPĖJIMAS

ĮSPĖJIMAS žymi situaciją, kai galima mirtis arba sunkūs sužalojimai, jeigu jos nevengiama.

Pasekmės nepaisant nurodymų.

► Sužalojimų ar mirties išvengimas.



⚠ ATSARGIAI

ATSARGIAI žymi situaciją, kai galima mirtis arba sunkūs sužalojimai, jeigu jos nevengiama.

Pasekmės nepaisant nurodymų.

► Sužalojimų išvengimas.



PASTABA

NURODYMAS žymi situaciją, kuriai esant galima turtinė žala, jeigu nepaisoma nurodymų.

Pasekmės nepaisant nurodymų.

► Turtinės žalos išvengimas.

3.2 Operatorių kvalifikacija

3.2.1 Savininko pareigos

- Transporto priemonę paveskite valdyti, ja važiuoti ir atlikti jos techninę priežiūrą tik tam įgaliotiems, kvalifikuotiems ir patyrusiems asmenims.
- Asmenis, kuriuos reikia apmokyti, paveskite apmokyti ir instruktuoti tik įgaliotiems arba patyrusiems asmenims.
- Asmenims, kuriuos reikia išmokyti, leiskite mokytis su priežiūra tol, kol jie susipažins su transporto priemone ir jos elgsena (pvz., valdomumu ir stabdomumu).
- Prieiga prie transporto priemonės ir jos valdymo draudžiama vaikams ir alkoholio, narkotikų arba vaistų veikiamiems asmenims.
- Aiškiai ir vienareikšmiškai nustatykite operatorių ir techninės priežiūros personalo kompetencijos sritis.
- Aiškiai nustatykite atsakomybę darbo vietoje, taip pat susijusią su kelio eismo reikalavimais.
- Suteikite transporto priemonės operatoriui teisę nevykdyti trečiųjų asmenų nurodymų, kurie prieštarauja saugumo reikalavimams.
- Transporto priemonės techninės priežiūros ir remonto darbus paveskite tik įgaliotoms specializuotoms dirbtuvėms.

3.2.2 Reikalingos operatoriaus žinios

- Operatorius atsako prieš trečiuosius asmenis.
- Venkite bet kokių veiksmų, kurie gali būti nesaugūs!
- Būtinas atitinkamas nacionalinis vairuotojo pažymėjimas.
- Transporto priemonę leidžiama eksploatuoti tik įgaliotiems bei saugos reikalavimus ir pavojus žinantiems asmenims.
- Operatorius ir savininkas privalo eksploatuoti tik saugios ir eksploatuoti tinkamos būklės transporto priemonę.
- Visi asmenys, kuriems patikėta atlikti darbus prie transporto priemonės arba su ja, prieš darbų pradžią privalo perskaityti šioje eksploatavimo instrukcijoje pateiktus saugos nurodymus ir juos suprasti.
- Laikykitės įstatymų ir kitų privalomų nelaimingų atsitikimų prevencijos reikalavimų.
- Laikykitės kelių eismo ir aplinkos apsaugos reikalavimų.
- Norėdami įlipti ir išlipti, naudokitės tik apibrėžtomis prieigos vietomis.
- Būkite susipažinę su transporto priemonės avariniu išėjimu.

3.2.3 Operatoriaus paruošiamosios priemonės

- Patikrinti transporto priemonę prieš ją paleidžiant, ar su ja galima saugiai važiuoti ir dirbti.
- Palaidus, ilgus plaukus ar papuošalus nešiojantis operatorius turi būti ypač atsargus.
- Vilkėti prigludusius darbo drabužius, kurie neriboja judėjimo laisvės.

3.3 Reikalavimai elgsenai

Eksploatavimo sąlygos

- Mašina atitinka esamą technikos lygį ir pagaminta pagal bendrai pripažintas saugos technikos taisykles. Tačiau ją naudojant gali kilti pavojus operatoriui arba tretiesiems asmenims arba gali būti pažeista transporto priemonė.
- Šią eksploatavimo instrukciją laikykite jai skirtoje vietoje arba transporto priemonėje. Pažeistą arba neįskaitomą eksploatavimo instrukciją ir galimus papildymus nedelsdami pakeiskite.
- Eksploatuokite transporto priemonę tik pagal paskirtį, laikydamiesi šios eksploatavimo instrukcijos.
- Operatorius ir savininkas privalo eksploatuoti tik saugios ir eksploatuoti tinkamos būklės transporto priemonę.
  - Jei eksploatuojama transporto priemonė pažeidžiama arba sugenda, nedelsdami nutraukite jos eksploatavimą ir apsaugokite ją nuo pakartotinio paleidimo.
  - Visus sutrikimus, kurie kelią pavojų operatoriaus arba trečiųjų asmenų saugai, nedelsdami paveskite pašalinti įgaliotoms specializuotoms dirbtuvėms.
- Nepradėkite eksploatuoti ir neeksploatuokite transporto priemonės po nelaimingo atsitikimo, o paveskite įgaliotoms specializuotoms dirbtuvėms ją apžiūrėti, ar nėra pažeidimų.
  - Po nelaimingo atsitikimo paveskite įgaliotoms specializuotoms dirbtuvėms pakeisti saugos diržą, net ir tokiu atveju, kai nepastebima jokių vizualinių pažeidimų.
  - Ypač svarbu patikrinti, ar nepažeista kabina ir apsauginiai antstatai.
- Ant pagalbinių lipimo priemonių (rankenų ir pakopų) neturi būti nešvarumų, sniego ir ledo.
- Savininkas yra atsakingas, kad operatoriai ir techninės priežiūros personalas laikytųsi reikalavimų ir naudotų apsaugines priemones.

3.4 Eksploatacija

3.4.1 Parengiamieji veiksmai

- Eksploatuoti leidžiama tik su tinkamai sumontuotu ir veikiančiu apsauginiu antstatu.
- Transporto priemonė turi būti švari. Tai mažina pavojų susižaloti, nelaimingų atsitikimų ir gaisro pavojų.
- Kartu vežamus daiktus saugiai padėkite į jiems skirtas vietas (pvz., ant lentynėlės, į gėrimų laikiklį).
- Nevežkite daiktų, kurie išsikiša į operatoriaus darbo vietą. Įvykus nelaimingam atsitikimui, jie gali kelti papildomą pavojų.
- Laikykitės visų saugos ir nurodomųjų ženklų.
- Transporto priemonę paleiskite ir valdykite tik prisisegę saugos diržą ir tik iš tam skirtos vietos.
- Patikrinkite saugos diržo ir tvirtinimo elementų būklę. Pažeistus saugos diržus ir tvirtinimo dalis paveskite pakeisti įgaliotoms specializuotoms dirbtuvėms.
- Prieš pradėdami dirbti, nustatykite tokią sėdynės padėtį, kad pasiektumėte visus valdymo elementus ir galėtumėte juos pilnutinai aktyvinti.
- Asmeninius (pvz., sėdynės, vairo kolonėlės) nustatymus atlikite tik transporto priemonei stovint.
- Prieš pradėdami dirbti įsitikinkite, ar tvarkingai pritvirtinti ir veikia visi apsauginiai įtaisai.
- Prieš pradėdami dirbti arba po darbo pertraukos įsitikinkite, kad stabdymo, vairavimo, signaliniai ir apšvietimo įrenginiai veikia.
- Prieš pradėdami eksploatuoti transporto priemonę įsitikinkite, kad pavojaus zonoje nėra žmonių.

3.4.2 Darbinė aplinka

- Operatorius atsako prieš trečiuosius asmenis.
- Prieš pradėdami dirbti susipažinkite su darbine aplinka. Tai galioja, pvz.:
  - kliūtims darbo ir eismo zonoje,
  - darbo aplinkos atitvėrimui nuo viešojo eismo zonos,
  - pagrindo tvirtumui,
  - esančioms oro elektros linijoms ir žemėje paklotiems kabeliams,
  - specialioms naudojimo sąlygoms (pvz., dulkės, dūmai, garai, asbestas).
- Operatoriui turi būti žinomi maksimalūs transporto priemonės ir pakabinamo darbo padargo matmenys.
- Laikykitės pakankamo atstumo (pvz., iki pastatų, duobės krašto).
- Dirbdami pastatuose ir uždarose patalpose, atkreipkite dėmesį į:
  - lubų ir pravažiavimo aukštį,
  - įvažiavimų ir pravažiavimų plotį,
  - didžiausias leidžiamas lubų ir grindų apkrovas,
  - pakankamą patalpos vėdinimą (pvz., pavojus apsinuodyti anglies monoksidu).
- Naudokite esamas pagalbines matymo priemones, kad galėtumėte matyti pavojaus zoną.
- Blogo matomumo sąlygomis ir tamsoje įjunkite esamą darbinį apšvietimą ir įsitikinkite, kad dėl to nebus apakinti eismo dalyviai.
- Jei esamų transporto priemonės apšvietimo įrenginių nepakanka, kad būtų galima saugiai atlikti konkretų darbą, darbo vietą apšvieskite papildomai.
- Dėl karštų transporto priemonės dalių ir išmetamųjų dujų padidėja gaisro pavojus.

3.4.3 Pavojaus zona

- Pavojaus zona – tai sritis, kurioje asmenims dėl transporto priemonės, pakabinamų darbo padargų arba krovinio judėjimo kyla pavojus.
- Pavojaus zonai taip pat priskiriama ir sritis, kurią gali pasiekti krentantis krovinys, krentantis įrenginys ar išsviestos dalys.
- Šalia pastatų, pastolių ir kitų stacionarių konstrukcinių dalių pavojaus zoną pakankamai išplėskite.
- Jei negalima išlaikyti pakankamo saugaus atstumo, pavojaus zoną būtina atitverti.
- Jei pavojaus zonoje yra asmenų, nedelsdami nutraukite darbą.

3.4.4 Asmenų pervežimas

- Pasiimti asmenis į transporto priemonę draudžiama.
- Pasiimti kartu asmenis ant pakabinamų darbo padargų ir juose draudžiama.
- Pasiimti kartu asmenis ant priekabų ir jose draudžiama.

3.4.5 Mechaninis vientisumas

- Operatorius ir savininkas privalo eksploatuoti tik saugios ir eksploatuoti tinkamos būklės transporto priemonę.
- Eksploatuokite transporto priemonę tik tada, kai bus sumontuoti visi apsauginiai ir saugos įtaisai (pvz., apsauginiai antstatai, pvz., kabina arba apsauginis lankas, atlaisvinami apsauginiai įtaisai) bei jie veiks.
- Patikrinkite transporto priemonę, ar nėra išoriškai matomų pažeidimų ir trūkumų.
- Jei eksploatuojama transporto priemonė pažeidžiama arba sugenda, nedelsdami nutraukite jos eksploatavimą ir apsaugokite ją nuo pakartotinio paleidimo.
- Visus sutrikimus, kurie kelią pavojų operatoriaus arba trečiųjų asmenų saugai, nedelsdami paveskite pašalinti įgaliotoms specializuotoms dirbtuvėms.

3.4.6 Paleiskite transporto priemonės variklį

- Paleiskite variklį tik pagal eksploatavimo instrukciją.
- Atkreipkite dėmesį į visas įspėjamąsias ir kontrolines lemputes.
- Keine flüssigen oder gasförmigen Starthilfsmittel verwenden (z. B. Äther, Startpilot).

3.4.7 Transporto priemonės eksploatavimas

- Transporto priemonę paleiskite ir valdykite tik prisisegę saugos diržą ir tik iš tam skirtos vietos.
- Transporto priemonę pradėkite eksploatuoti tik tada, kai bus pakankamas matomumas (prireikus į pagalbą pasikvieskite reguliuotoją).
- Naudojant įkalnėje arba nuokalnėje:
  - važiuokite ar dirbkite tik į kalną arba nuo kalno,
  - venkite važiuoti skersai, atkreipkite dėmesį į leistiną transporto priemonės (prireikus ir priekabos) posvyrį,
  - krovinį vežkite kalno pusėje ir, jei įmanoma, kuo arčiau transporto priemonės,
  - pakabinamus darbo padargus vežkite arti žemės,
- važiavimo greitį pritaikykite prie vietos sąlygų (pvz., grunto sąlygų, oro sąlygų).
- Važiuojant atbuline eiga, didėja rizika. Transporto priemonės neapžvelgiamoje zonoje gali būti asmenų, kurių operatorius nemato.
  - Prieš keisdami važiavimo kryptį, kaskart įsitikinkite, kad pavojaus zonoje nieko nėra.
- Niekuomet nelipkite į važiuojančią transporto priemonę ir niekada nešokite iš jos.

3.4.8 Važiavimas viešaisiais keliais ir aikštėmis

- Būtinas atitinkamas nacionalinis vairuotojo pažymėjimas.
- Važiuodami viešaisiais keliais ar aikštėmis, laikykitės nacionalinių reikalavimų (pvz., kelių eismo taisyklių).
- Įsitikinkite, kad transporto priemonė atitinka nacionalinius reikalavimus.
- Kad neakintumėte kitų eismo dalyvių, naudoti esamus darbo žibintus važiuojant viešaisiais keliais ar aikštėmis draudžiama.
- Važiuodami po, pvz., viadukais, tiltais, tuneliais, atkreipkite dėmesį, kad būtų pakankamas pravažiavimo aukštis ir plotis.
- Pritvirtintas pakabinamas darbo padargas turi būti leidžiamas naudoti važiavimui viešaisiais keliais ar aikštėmis (žr. pvz., registracijos dokumentus).
- Jei transporto priemone važiuojama viešaisiais keliais, pakabinamą darbo padargą reikia nustatyti į transportavimo padėtį ir, jei reikia, ištuštinti.
- Ant pakabinamo darbo padargo turi būti įrengti nurodyti apšvietimo įrenginiai ir apsauginiai įtaisai.
- Imkitės priemonių nuo neplanuoto darbinės hidraulinės sistemos aktyvinimo.

3.4.9 Pastatykite mašiną

Transporto priemonės variklio išjungimas

- Išjunkite variklį tik pagal eksploatavimo instrukciją.
- Prieš išjungdami variklį, nuleiskite pakabinamą darbo padargą ant žemės.

3.4.10 Transporto priemonės apsauga:

- Saugos diržą atsisekite tik išjungę variklį.
- Prieš išlipdami iš transporto priemonės, apsaugokite ją, kad neriedėtų (pvz., stovėjimo stabdžiu, tinkamomis atraminėmis trinkelėmis).
- Ištraukite uždegimo raktą ir apsaugokite transporto priemonę nuo nesankcionuotos eksploatacijos pradžios.

3.5 Kėlimo mechanizmų režimas

3.5.1 Reikalavimai

- Krovinių tvirtinimą ir operatoriaus instruktavimą patikėkite kvalifikuotam asmeniui, kuris turi atitinkamų žinių apie kėlimo mechanizmų eksploatavimą ir įprastus rankų ženklus.
- Asmuo, kuris operatoriui duoda nurodymus, pritvirtinant, vežant ir atlaisvinant krovinį, turi būti operatoriui matomoje srityje (palaikyti vizualinį kontaktą).
- Jei tai būtų neįmanoma, papildomai reikia pasikviesti dar vieną tokios apačios kvalifikacijos asmenį kaip reguliuotoją.
- Esant pakeltam kroviniui, operatorius negali nueiti nuo savo sėdynes.

3.5.2 Krovinių tvirtinimas, vežimas ir atlaisvinimas

- Tvirtindami, veždami ir atlaisvindami krovinius, laikykitės galiojančių specifinių reikalavimų.
- Norėdami pritvirtinti, vežti ir atlaisvinti krovinį, naudokite apsaugines priemones (pvz., apsauginį šalmą, apsauginius akinius, apsaugines pirštines, apsauginius batus).
- Laikančiųjų ir tvirtinimo priemonių nedėkite virš aštrių briaunų ir besisukančių dalių. Kroviniai turi būti pritvirtinti taip, kad negalėtų nuslysti ar nukristi.
- Perkelkite krovinį tik ant horizontalaus, tvirto ir lygaus pagrindo.
- Krovinys turi būti arti žemės.
- Kad krovinys nesiūbuotų:
  - su transporto priemone atlikite ramius, lėtus judesius,
  - kroviniui kreipti naudokite lynus (nekreipkite rankomis),
  - atkreipkite dėmesį į oro sąlygas (pvz., vėjo stiprumą),
  - iki objektų laikykitės pakankamo saugaus atstumo.
- Leidimą tvirtinti ir atlaisvinti krovinį operatorius gali duoti tik tada, kai transporto priemonė ir pakabinamas darbo padargas nejudinami.
- Pavojaus zonos neturi sutapti su kitomis naudojamomis transporto priemonėmis.

3.5.3 Kėlimo mechanizmų režimas

- Transporto priemonė ir pakabinamas darbo padargas turi būti leidžiami naudoti kėlimo mechanizmų režimu.
- Laikykitės nacionalinių kėlimo mechanizmų naudojimo taisyklių.
- Kėlimo mechanizmo naudojimu vadinamas krovinių kėlimas, transportavimas ir nuleidimas, naudojant laikančiąsias ir tvirtinimo priemones.
- Pritvirtinti, vežti ir atlaisvinti krovinį privalo padėti lydintysis asmuo.
- Po kroviniu neturi būti žmonių.
- Į pavojaus zoną patekus asmenims, nedelsdami sustabdykite transporto priemonę ir išjunkite variklį.
- Transporto priemonę su kėlimo mechanizmu eksploatuokite tik, jei yra nurodytos kėlimo priemonės (pvz., lankstinė svirtis ir krovinio kablys) bei saugos įtaisai ir jie veikia (pvz., vaizdiniai ir garso įspėjamieji įtaisai, apsauga nuo vamzdžio trūkimo, stabilumo lentelė).
- Naudokite tik patikros ir sertifikavimo tarnybos leidžiamas laikančiąsias ir tvirtinimo priemones. Laikykitės tikrinimo intervalų.
- Kroviniui tvirtinti naudokite tik grandines ir ąsas. Nenaudokite diržų, kilpų arba lynų.
- Nenaudokite nešvarių, pažeistų arba nepakankamų matmenų laikančiųjų ir tvirtinimo priemonių.
- Esant pritvirtintam kroviniui, darbo proceso nenutraukite.

3.6 Priekabos režimas

- Transporto priemonė turi būti leidžiama naudoti su priekaba.
- Laikykitės nacionalinių naudojimo su priekaba taisyklių.
- Būtinas atitinkamas nacionalinis vairuotojo pažymėjimas.
- Pasiimti kartu asmenis ant priekabų ir jose draudžiama.
- Laikykitės maksimaliai leidžiamos atraminės ir prikabinimo apkrovos.
- Neviršykite leistino priekabos svorio.
- Negalima naudotis priekabos režimu prikabinus priekabą prie transporto priemonės vilkimo įtaiso.
- Priekabos režimu keičiasi transporto priemonės veikimas – operatorius turi būti su juo susipažinęs ir atitinkamai veikti.
- Atkreipkite dėmesį į transporto priemonės vairavimo režimą ir priekabos posūkio spindulį.
- Prieš prikabindami ir atkabindami priekabą, apsaugokite ją, kad neriedėtų (pvz., stovėjimo stabdžiu, tinkamomis atraminėmis trinkelėmis).
- Prikabinant priekabą, tarp transporto priemonės ir priekabos neturi būti žmonių.
- Priekabą tinkamai prikabinkite prie transporto priemonės.
- Įsitikinkite, kad tinkamai veikia visi įrenginiai (pvz., stabdžiai, apšvietimo įrenginiai).
- Prieš pradėdami važiuoti įsitikinkite, kad tarp transporto priemonės ir priekabos nėra žmonių.

3.7 Pakabinamo prietaiso eksploatavimas

3.7.1 Pakabinami darbo padargai

- Naudokite tik tokius pakabinamus darbo padargus, kuriuos leidžiama naudoti transporto priemonei arba jos apsauginiam įtaisui (pvz., apsaugai nuo atplaišų).
- Visiems kitiems pakabinamiems darbo padargams reikia transporto priemonės gamintojo leidimo.
- Pavojaus ir darbo zonos skiriasi atsižvelgiant į naudojamą pakabinamą darbo padargą.
  - Žr. pakabinamo darbo padargo eksploatavimo instrukciją.
- Užfiksuokite krovinį.
- Padargo neperkraukite – laikykitės leistinų transporto priemonės naudingosios apkrovos verčių.
- Patikrinkite, ar tinkamai užfiksuota.

3.7.2 Eksploatacija

- Draudžiama vežti asmenis ant pakabinamo darbo padargo arba jame.
- Įrengti darbo platformą draudžiama.
  - Išimtis: transporto priemonėje sumontuoti reikalingi saugos įtaisai, todėl leidžiama naudoti.
- Dėl pakabinamų darbo padargų ir atsvarų keičiasi važiavimas, taip pat transporto priemonės valdymo ir stabdymo galimybės.
- Operatorius turi būti susipažinęs su šiais pakeitimais ir atitinkamai veikti.
- Prieš pradėdami dirbti bandomaisiais valdymo veiksmais įsitikinkite tinkamu pakabinamo darbo padargo veikimu.
- Prieš pradėdami eksploatuoti pakabinamą darbo padargą įsitikinkite, kad nekyla pavojaus asmenims.
- Prieš pakildami nuo sėdynės nuleiskite pakabinamą darbo padargą ant žemės.

3.7.3 Permontavimas

- Prieš prijungdami ir atjungdami hidraulines jungtis:
  - Išjunkite variklį.
  - Pašalinkite slėgį iš hidraulinės įrangos.
- Tvirtinti ir nuimti pakabinamus darbo padargus reikia itin atsargiai:
  - pakabinamą darbo padargą tvirtinkite taip, kaip nurodyta eksploatavimo instrukcijoje, ir saugiai užfiksuokite,
  - Pakabinamą padargą nuimkite tik ant tvirto, lygaus pagrindo ir apsaugokite nuo apvirtimo arba nuriedėjimo.
- Transporto priemonę ir pakabinamą padargą pradėkite eksploatuoti tik jei:
  - apsauginiai įtaisai sumontuoti ir veikia,
  - apšvietimo ir hidraulinės jungtys prijungtos bei veikia.
- Atlikite fiksatoriaus apžiūrą. Neleidžiama dirbti, kol vienareikšmiškai nenustatyta, kas užfiksavimas yra tinkamas.
- Tvirtinant ir nuimant pakabinamą darbo padargą, tarp jo ir transporto priemonės negali būti žmonių.

3.8 Vilkimas, išgabenimas, krovimas ir transportavimas

3.8.1 Vilkimas

- Plačiai atitverkite pavojaus sritį.
- Vilkimo strypo arba lyno srityje neturi būti žmonių. Saugus atstumas atitinka 1,5 karto vilkimo priemonės ilgio.
- Velkant būtina laikytis nustatyto transportavimo režimo ir neviršyti leistino greičio bei leistino nuotolio.
- Transporto priemonei vilkti naudokite vilkimo įtaisą.
- Kaip vilkiką reikia naudoti bent tokios pačios svorio klasės transporto priemonę. Be to, vilkike turi būti sumontuota saugi stabdžių sistema ir jis turi pasižymėti pakankama traukos jėga.
- Naudokite tik patikros ir sertifikavimo tarnybos leidžiamus vilkimo strypus ar lynus. Laikykitės tikrinimo intervalų.
- Nenaudokite nešvarių, pažeistų arba nepakankamų matmenų vilkimo strypų arba lynų.
- Vilkimo strypus arba lynus tvirtinkite tik apibrėžtuose taškuose.
- Vilkite tik pagal šią eksploatavimo instrukciją, kad nepažeistumėte transporto priemonės.
- Vilkdami viešaisiais keliais ar aikštėmis, laikykitės nacionalinių reikalavimų (pvz., apšvietimo taisyklių).

3.8.2 Pakrovimas kranu

- Plačiai atitverkite pavojaus sritį.
- Kranas ir kėlimo mechanizmas turi būti pakankamos keliamosios galios.
- Atkreipkite dėmesį į bendrąjį transporto priemonės svorį.
- Norėdami pritvirtinti, vežti ir atlaisvinti transporto priemonę, apsivilkite apsauginius drabužius ir naudokite apsaugines priemones (pvz., apsauginį šalmą, apsaugines pirštines, apsauginius batus).
- Naudokite tik patikros ir sertifikavimo tarnybos leidžiamas laikančiąsias ir tvirtinimo priemones; laikykitės tikrinimo intervalų.
- Nenaudokite nešvarių, pažeistų arba nepakankamų matmenų laikančiųjų ir tvirtinimo priemonių.
- Atlikite apžiūrą ir taip įsitikinkite, kad visi tvirtinimo taškai nepažeisti ir nesusidėvėję (pvz., nėra išplatėjimų, aštrių briaunų, įtrūkimų).
- Užtikrinkite, kad krovinį užkabintų ir krano operatoriui nurodymus teiktų tik patirties šioje srityje turintys asmenys.
- Reguliuotojas turi būti krano operatoriaus matymo lauke arba palaikyti su juo verbalinį ryšį!
- Stebėkite visus transporto priemonės ir kėlimo mechanizmo judesius.
- Užtikrinkite, kad transporto priemonė negalėtų netikėtai pajudėti.
- Transporto priemonę kelkite tik tada, kai ji bus saugiai pritvirtinta ir tvirtinęs asmuo duos leidimą.
- Laikančiąsias priemones (pvz., lynus, diržus) tvirtinkite tik tam skirtuose tvirtinimo taškuose.
- Netvirtinkite transporto priemonės, ją apvyniodami laikančiąja priemone (pvz., lynais, diržais).
- Tvirtindami laikančiąją ir kėlimo priemones, atkreipkite dėmesį į apkrovos pasiskirstymą.
- Kraunant ant transporto priemonės ir po ja neturi būti asmenų.
- Laikykitės nacionalinių reikalavimų.
- Kraukite tik pagal šią eksploatavimo instrukciją, kad nepažeistumėte transporto priemonės.
- Nekelkite įstrigusios transporto priemonės (pvz., įklimpusios, įšalusios).
- Atkreipkite dėmesį į oro sąlygas (pvz., vėjo stiprumą).

3.8.3 Transportavimas

- Kad transporto priemonę būtų galima saugiai transportuoti:
  - transportavimo priemonė turi pasižymėti pakankama keliamąja galia ir turėti tinkamą krovinių platformą,
  - negalima viršyti transporterio leistino bendrojo svorio.
- Naudokite tik patikros ir sertifikavimo tarnybos leidžiamas laikančiąsias ir tvirtinimo priemones. Laikykitės tikrinimo intervalų.
- Nenaudokite nešvarių, pažeistų arba nepakankamų matmenų laikančiųjų ir tvirtinimo priemonių.
- Transporto priemonei prie krovinių platformos tvirtinti naudokite tik specialius tvirtinimo taškus.
- Transportuojant transporto priemonėje ir ant jos neturi būti asmenų.
- Laikykitės nacionalinių reikalavimų.
- Atkreipkite dėmesį į oro sąlygas (pvz., ledą, sniegą).
- Pasiekite mažiausiąją transporterio vairuojamosios (-ųjų) ašies (-ių) apkrovą ir atkreipkite dėmesį į tolygų apkrovos pasiskirstymą.

3.9 Techninė priežiūra

3.9.1 Techninė priežiūra

- Visus periodiškai atliekamus tikrinimo ir techninės priežiūros darbus atlikite įstatymuose nustatytais ir šioje eksploatavimo instrukcijoje nurodytais intervalais.
- Techninės priežiūros darbams atlikti užtikrinkite, kad visi įrankiai ir dirbtuvių įranga būtų tinkama šioje eksploatavimo instrukcijoje aprašytiems darbams atlikti.
- Nenaudokite pažeistų arba sugedusių įrankių.
- Atliekant techninės priežiūros darbus, transporto priemonė turi būti neeksploatuojama.
- Išmontuotus saugos įtaisus po techninės priežiūros darbų vėl tinkamai sumontuokite.
- Prieš liesdamiesi prie dalių, leiskite transporto priemonei atvėsti.

3.9.2 Asmeninės apsauginės priemonės

- Venkite bet kokių veiksmų, kurie gali būti nesaugūs!
- Naudokite apsaugines priemones (pvz., apsauginį šalmą, apsaugines pirštines, apsauginius batus).
- Susirišti ilgus atvirus plaukus ir nusiimti papuošalus.
- Jei techninės priežiūros darbus reikia atlikti veikiant varikliui:
  - dirbti būtina tik dviese,
  - abu asmenys turi turėti teisę ir būti išmokyti eksploatuoti transporto priemonę,
  - būtina laikytis pakankamo atstumo iki besisukančių dalių (pvz., ventiliatoriaus sparnuotės, diržų),
  - būtina laikytis pakankamo atstumo iki karštų dalių (pvz., išmetimo sistemos),
  - techninę priežiūrą reikia atlikti tik gerai vėdinamose patalpose arba patalpose su išmetamųjų dujų išsiurbimo sistema.
- Prieš pradėdami darbus, saugiai užfiksuokite ar atremkite transporto priemonės komponentus.
- Dėl didesnio gaisro pavojaus būkite atsargūs dirbdami prie degalų tiekimo sistemos.

3.9.3 Parengiamieji veiksmai

- Patalpinkite įspėjamąjį ženklą ant valdymo elemento (pvz., „Vykdoma transporto priemonės techninė priežiūra, įjungti draudžiama“).
- Prieš atlikdami transporto priemonės montavimo darbus, vietas, kuriose reikia atlikti techninę priežiūrą, atremkite ir dalims virš 9 kg pakeisti naudokite tinkamus kėlimo bei atraminius įtaisus.
- Techninės priežiūros darbus atlikite tik tada, kai:
  - transporto priemonė pastatyta ant lygaus ir tvirto pagrindo.
  - transporto priemonė apsaugota, kad neriedėtų (pvz., stovėjimo stabdžiu, atraminėmis trinkelėmis) ir pakabinamas darbo padargas nuleistas ant žemės.
  - variklis išjungtas,
  - uždegimo raktas ištrauktas.
  - pašalintas darbinės hidraulinės sistemos slėgis.
- Jeigu techninės priežiūros darbus reikia atlikti po pakelta transporto priemone ar pakabinamu darbo padargu, tuomet ją / jį saugiai ir stabiliai atremkite (pvz., kėlimo platforma, stovais).
- Vien tik hidrauliniu cilindru arba kėlikliu pakelti transporto priemonė ar pakabinamas darbo padargas pakankamai neapsaugomi.

3.9.4 Atlikimo priemonės

- Atlikite tik tokius techninės priežiūros darbus, kurie aprašyti šioje eksploatavimo instrukcijoje.
- Visus neaprašytus darbus privalo atlikti kvalifikuotas ir įgaliotas personalas.
- Laikykitės techninės priežiūros plano.
- Atlikdami techninės priežiūros darbus aukštyje virš galvos, naudokite saugos požiūriu šiam darbui tinkamas kopėčias ir darbines platformas. Nenaudokite transporto priemonės dalių arba pakabinamų darbo padargų kaip pagalbinių lipimo priemonių.
- Nenaudokite pakabinamų darbo padargų kaip asmenų kėlimo platformos.
- Ant pagalbinių lipimo priemonių (rankenų ir pakopų) neturi būti nešvarumų, sniego ir ledo.
- Prieš atlikdami darbus prie elektros įrangos, atjunkite laidą nuo neigiamojo akumuliatorių baterijos gnybto.

3.9.5 Pakeitimai ir atsarginės dalys

- Neatlikite jokių transporto priemonės ir pakabinamo darbo padargo pakeitimų (pvz., saugos įtaisų, apšvietimo, padangų, lyginimo ir suvirinimo darbų).
- Pakeitimus privalo patvirtinti gamintojas ir įgaliotos specializuotos dirbtuvės.
- Naudokite tik originalias atsargines dalis.

3.9.6 Apsauginiai antstatai

- Kabina, apsauginis lankas ir apsauginės grotelės yra patikrinti apsauginiai antstatai ir jų negalima keisti (pvz., gręžti, lenkti, virinti).
- Atlikite apžiūrą pagal techninės priežiūros planą (pvz., patikrinkite tvirtinimo elementus, ar nėra pažeidimų).
- Jei nustatėte trūkumų arba pažeidimų, juos nedelsdami paveskite patikrinti ir pašalinti įgaliotoms specializuotoms dirbtuvėms.
- Papildomą įrangą įrengti arba apsaugines konstrukcijas leidžiama keisti tik įgaliotoms dirbtuvėms.
- Išmontuotus savaime užsifiksuojančius tvirtinimo elementus (pvz., savisrieges veržles) pakeiskite naujais.

3.10 Rizikos mažinimo priemonės

3.10.1 Padangos

- Padangų remonto darbus paveskite atlikti tik kvalifikuotam personalui.
- Patikrinkite, ar padangose tinkamas oro slėgis ir, ar nėra išoriškai matomų pažeidimų (pvz., įtrūkimų, įpjovimų).
- Patikrinkite, ar tvirtai priveržtos ratų veržlės.
- Naudokite tik leidžiamas padangas.
- Transporto priemonės padangos turi būti vienodos (pvz., padangų tipas, profilis, per vieną sūkį nuriedamas padangos kelias).

3.10.2 Hidraulinė ir pneumatinė sistema

- Būtina reguliariai tikrinti visas linijas, žarnas ir srieginius sujungimus, ar nėra iš išorės pastebimų pažeidimų.
- Ištryškusi alyva gali sužaloti arba sukelti gaisrą.
- Dėl nesandarių hidraulinių ir pneumatinių linijų gali visiškai sumažėti stabdymo efektyvumas.
- Pažeidimus ir nesandarumus iš karto paveskite pašalinti įgaliotoms specializuotoms dirbtuvėms.
- Rekomenduojamais intervalais patikrinkite ir paveskite pakeisti hidraulines žarnas.

3.10.3 Elektros įranga

- Naudokite tik nurodyto srovės stiprio saugiklius.
- Jei elektros įrangoje atsiranda pažeidimas arba klaida:
  - nedelsdami nutraukite transporto priemonės eksploatavimą ir apsaugokite ją nuo eksploatavimo atnaujinimo;
  - Aktyvinkite akumuliatorių baterijos skyriklį.
  - Atjunkite akumuliatorių baterijos gnybtus.
  - paveskite pašalinti triktį.
- Įsitikinkite, kad darbus prie elektros įrangos atlieka tik kvalifikuotas personalas.
- Elektros įrangą reguliariai tikrinkite. Nedelsdami paveskite pašalinti trūkumus (pvz., atsilaisvinusias jungtis, susvilusius kabelius).
- Turi sutapti transporto priemonės, pakabinamo darbo padargo ir priekabos darbinė įtampa (pvz., 12 V).

3.10.4 Akumuliatorių baterija

- Akumuliatorių baterijose yra ėsdinančių medžiagų (pvz., sieros rūgšties). Atliekant su akumuliatorių baterija susijusius darbus, būtina laikytis specialiųjų saugos ir nelaimingų atsitikimų prevencijos taisyklių.
- Lakus vandenilio ir oro mišinys akumuliatorių baterijose susidaro normaliai naudojant, ypač – įkraunant. Dirbdami prie akumuliatorių baterijų, visada mūvėkite pirštines ir užsidėkite veido apsaugą.
- Neatlikite akumuliatorių baterijų techninės priežiūros šalia atviros liepsnos arba ugnies.
- Atlikite akumuliatorių baterijos techninę priežiūrą tik gerai vėdinamoje srityje (pvz., dėl sveikatai žalingų garų, kylančio sprogimo pavojaus).
- Paleisti transporto priemonę netinkamai naudojant jungiamuosius kabelius pavojinga. Paisykite saugaus darbo su akumuliatorių baterija nurodymų.

3.10.5 Saugos nurodymai vidaus degimo varikliams

- Eksploatuojant vidaus degimo variklius ir pilant į juos degalus, kyla ypatingi pavojai.
- Nesilaikant įspėjimų ir saugos nuostatų, galima sunkiai arba mirtinai susižaloti.
- Išmetimo sistemos sritį saugokite nuo degių medžiagų.
- Patikrinkite variklį ir degalų sistemą, ar nėra nesandarumų (pvz., atsilaisvinusių degalų tiekimo vamzdelių). Jei yra nesandarumų, variklio nepaleiskite ir nepalikite veikti.
- Įkvėpus variklio išmetamųjų dujų, mirštama per trumpą laiką.
- Variklio išmetamosiose dujose yra nematomų ir bekvapių dujų (pvz., anglies monoksido ir dioksido).
  - Transporto priemonę naudokite tik pakankamai vėdinamose patalpose.
- Jeigu transporto priemonė eksploatuojama potencialiai sprogiose srityse, būtina laikytis atitinkamų saugos nurodymų.
- Nesilieskite prie variklio, išmetamųjų dujų sistemos ir aušinimo sistemos, kol variklis veikia arba dar neatvėsęs.
- Veikiant arba esant karštam varikliui, nenuimkite aušintuvo dangtelio.
- Aušinimo skystis yra karštas, veikiamas slėgio ir gali stipriai nudeginti.

3.10.6 Degalų įpylimas ir oro išleidimas iš degalų tiekimo sistemos

- Nepilkite degalų ir neišleiskite oro šalia atviros liepsnos arba ugnies.
- Pilkite degalus ir išleiskite orą tik gerai vėdinamoje vietoje (pvz., dėl sveikatai žalingų garų, kylančio sprogimo pavojaus).
- Išsiliejusius degalus nedelsdami pašalinkite (pvz., dėl gaisro pavojaus, pavojaus paslysti).
- Tvirtai užsukite degalų bako dangtelį. Pažeistą degalų bako dangtelį pakeiskite.

3.10.7 Elgsena su alyvomis, tepalais ir kitomis medžiagomis

- Dirbdami su alyva, tepalais ir kitomis cheminėmis medžiagomis (pvz., elektrolitu, aušinimo skysčiu, karbamido tirpalu), laikykitės saugos duomenų lapo.
- Naudokite atitinkamas apsaugines priemones (pvz., apsaugines pirštines, apsauginius akinius).
- Būkite atsargūs naudodami karštas eksploatacines ir pagalbines medžiagas – kyla pavojus nudegti ir nusiplikyti.
- Užterštose (pvz., dulkėmis, garais, dūmais, asbestu) aplinkose naudokite tik atitinkamas asmenines apsaugines priemones (pvz., kvėpavimo apsaugą).
- Neeksploatuokite transporto priemonės radioaktyviosios, biologinės ir cheminės taršos paveiktose zonose.

3.10.8 Gaisro rizika

- Degalai, alyvos, tirštieji tepalai tepimo ir aušinimo skysčiai yra degūs.
- Nenaudokite degių valymo priemonių.
- Išmetimo sistemos sritį saugokite nuo degių medžiagų.
- Dėl karštų transporto priemonės dalių ir išmetamųjų dujų padidėja gaisro pavojus.
  - Transporto priemonę išjunkite ir laikykite tik saugiose aikštelėse.
- Jeigu transporto priemonėje įrengiamas gesintuvas, jį paveskite pritvirtinti tam skirtoje vietoje.
- Palaikykite transporto priemonės švarą. Tai mažina gaisro riziką.

3.10.9 Darbai elektros tiekimo linijų srityje

- Prieš atlikdamas visus darbus, operatorius privalo patikrinti, ar numatytoje darbo zonoje yra elektros tiekimo linijų.
- Jei elektros tiekimo linijų yra, galima naudoti tik transporto priemonę su kabina (Faradėjaus Narvas).
- Jei yra elektros tiekimo linijų, laikykitės pakankamo atstumo.
- Jei to padaryti neįmanoma, susitaręs su tiekimo linijų savininku arba eksploatuotoju, operatorius privalo imtis kitų saugos priemonių (pvz., išjungti elektros srovę).
- Jeigu tiekimo linijos nutiesiamos atvirai, jas būtina atitinkami pritvirtinti, atremti ir apsaugoti.
- Tačiau prisilietę prie elektros srovę tiekiančių maitinimo linijų:
  - Neišlipkite iš kabinos (Faradėjaus narvo) ir jos nelieskite.
  - Jei įmanoma, išvežkite transporto priemonę iš pavojaus zonos.
  - Įspėkite išorėje stovinčius žmones, kad jie nesiartintų prie transporto priemonės ir jos neliestų.
  - Inicijuokite įtampos išjungimą.
  - Iš transporto priemonės išlipkite tik tada, kai visiškai įsitikinsite, kad nebėra įtampos liečiamuose ar pažeistuose maitinimo kabeliuose.

3.10.10 Darbai ne elektros tiekimo linijų srityje

- Prieš atlikdamas visus darbus, operatorius privalo patikrinti, ar numatytoje darbo zonoje yra ne elektros tiekimo linijų.
- Jei ne elektros tiekimo linijų yra, susitaręs su tiekimo linijų savininku arba eksploatuotoju, operatorius privalo imtis kitų saugos priemonių (pvz., atjungti tiekimo liniją).
- Jeigu tiekimo linijos nutiesiamos atvirai, jas būtina atitinkami pritvirtinti, atremti ir apsaugoti.

3.10.11 Elgsena esant audrai

- Kilus audrai, nutraukite darbą.
  - Išjunkite transporto priemonę, ją apsaugokite, iš jos išlipkite ir stenkitės šalia jos nebūti.

3.10.12 Triukšmas

- Atkreipkite dėmesį į triukšmui keliamus reikalavimus (pvz., dėl naudojimo uždarose patalpose).
- Atkreipkite dėmesį į išorinius triukšmo šaltinius (pvz., pneumatinį kūjį, betono pjūklą).
- Nepašalinkite transporto priemonės ir pakabinamo darbo padargo apsaugos nuo triukšmo įtaisų.
- Pažeistus apsaugos nuo triukšmo įtaisus paveskite iš karto pakeisti (pvz., izoliacinį kilimėlį, duslintuvą).
- Prieš pradėdami darbus su transporto priemone ar pakabinamu darbo padargu, pasiteiraukite, kokį triukšmą jie skleidžia (pvz., pažiūrėkite lipduką) – naudokite klausos apsaugos priemones.
- Važiuodami viešaisiais keliais ar aikštėmis, nenaudokite klausos apsaugos priemonių.

3.10.13 Valymas

- Dėl suslėgtojo oro ir didelio slėgio valymo įrenginių kyla pavojus susižaloti.
  - Naudokite reikiamas apsaugos priemones.
- Nenaudokite pavojingų ir agresyvių valymo priemonių.
  - Naudokite reikiamas apsaugos priemones.
- Eksploatuokite tik išvalytą transporto priemonę.
  - Ant pagalbinių lipimo priemonių (rankenų ir pakopų) neturi būti nešvarumų, sniego ir ledo.
  - Kabinos stiklai ir pagalbinės matymo priemonės turi būti švarūs.
  - Žibintai ir darbo žibintai turi būti švarūs.
  - Valdymo elementai ir kontrolinės lemputės turi būti švarūs.
  - Saugos ir nurodomieji lipdukai turi būti švarūs. Pažeistus ir trūkstamus saugos ir nurodomuosius lipdukus pakeiskite naujais.
- Valymo darbus atlikite tik išjungę variklį ir jam atvėsus.
- Atkreipkite dėmesį į jautrias konstrukcines dalis ir jas tinkamai apsaugokite (pvz., elektroninius valdymo prietaisus, reles).

4 Transporto priemonės aprašymas

4.1 Transporto priemonės vaizdas

4.1.1 Transporto priemonės vaizdas

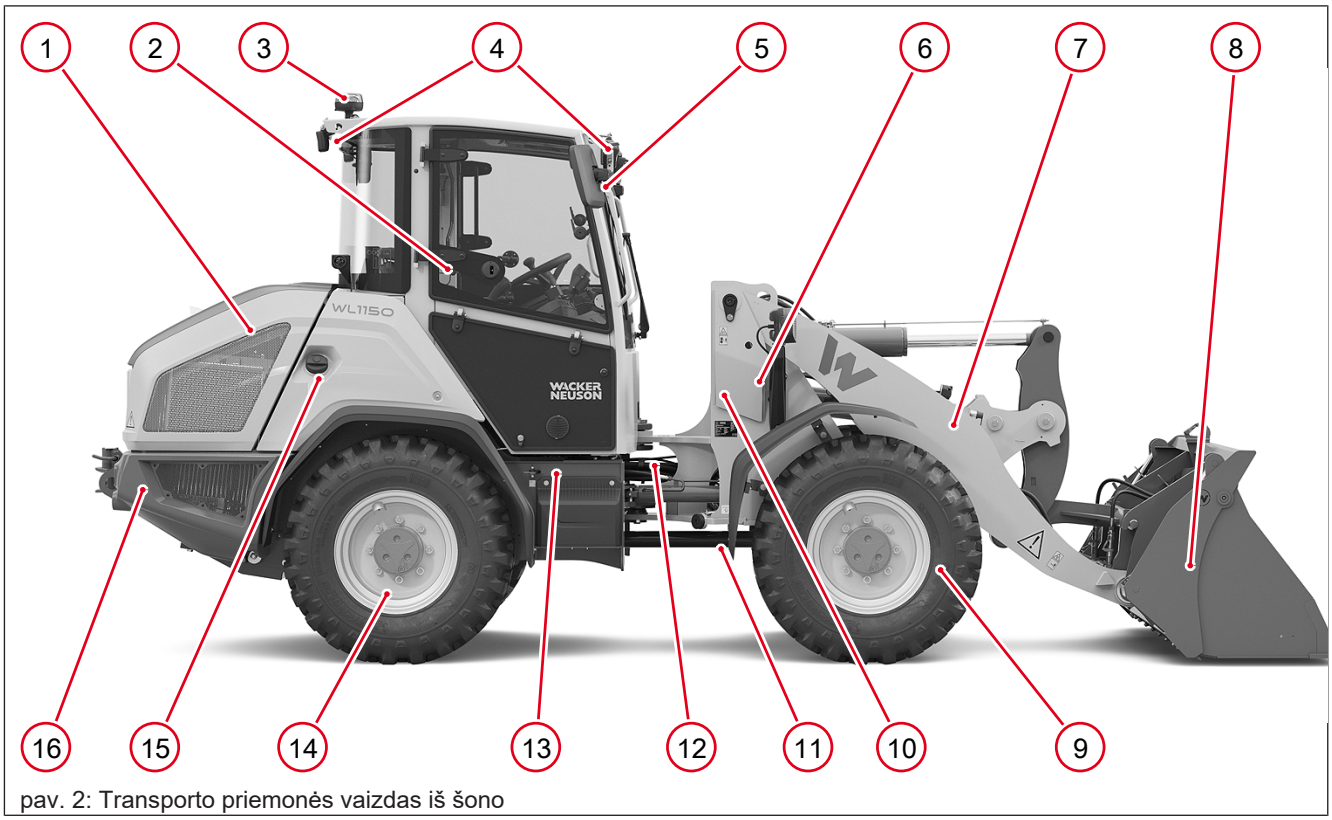

pav. 2: Transporto priemonės vaizdas iš šono

Poz.	Žymėjimas
1	Variklio gaubtas
2	ROPS / FOPS apsauginė konstrukcija (apsauginis vairuotojo stogelis arba kabina)
3	Švyturėlis
4	Darbo žibintai priekyje ir gale
5	Galinio vaizdo veidrodis
6	Priekinės transporto priemonės dalies rėmas
7	Krovimo įrenginys
8	Pakabinamas darbo padargas
9	Priekiniai ratai
10	Švytuoklinio lanksto blokavimas (kairėje pusėje)
11	Kardaninis velenas
12	Švytuoklinis lankstas
13	Galinės transporto priemonės dalies rėmas
14	Galiniai ratai
15	Degalų bako įpylimo anga
16	Galinės dalies svoris

4.2 Trumpas aprašymas

4.2.1 Transporto priemonės pavadinimai

Transporto priemonei atpažinti yra priskirti du pavadinimai:

Tipo pavadinimas	Prekybinis pavadinimas
Tipo pavadinimas įspaustas specifikacijų lentelėje.	Prekybinis pavadinimas užklijuotas ant transporto priemonės
A06-01	WL1150

4.2.2 Pagrindiniai mašinos elementai

Transporto priemonės rėmas

- Stabilus plieninis rėmas

Variklis

Norėdami sužinoti daugiau apie variklį:žr. Variklio duomenys psl. 252

Valdymo pultas

- ROPS / FOPS patikrinta kabina arba apsauginis vairuotojo stogelis, pagal kategoriją kabinoje arba apsauginėje konstrukcijoje esančioje specifikacijų lentelėje.
  - ROPS – tai angliško termino „Roll Over Protective Structure“ (apsaugos nuo automobilio apsivertimo sistema) santrumpa
  - FOPS – tai angliško termino „Falling Object Protective Structure“ (apsaugos nuo krintančių daiktų sistema) santrumpa

Važiavimo pavara

- Važiavimo pavara virš be pakopų reguliuojamos hidraulinės sistemos
- Maksimalus greitis – priklausomai nuo transporto priemonės versijos
  - 20 km/h
  - 30 km/h

Vairavimo mechanizmas

- Hidrostatinis švytuoklinio lanksto vairavimas su avarinio vairavimo savybėmis

Ašys

- Planetinės ašys standžios priekyje ir gale

Stabdys

- Diskinis stabdys ant priekinės ašies
- Daugiadiskis stabdys ant priekinės ašies

Krovimo įrenginys

- Krovimo įrenginys
  - su hidrauliniu pakabinamo darbo padargo fiksavimu

Transporto priemonėje sumontuotas telematikos modulis („EquipCare“), kuriuo per palydovą perduodami eksploataciniai duomenys, buvimo vieta ir kt. Jei turite klausimų apie telematikos modulį, bet kuriuo metu galite susisiekti su aptarnavimo partneriu.

4.2.3 Gesintuvo montavimo vieta

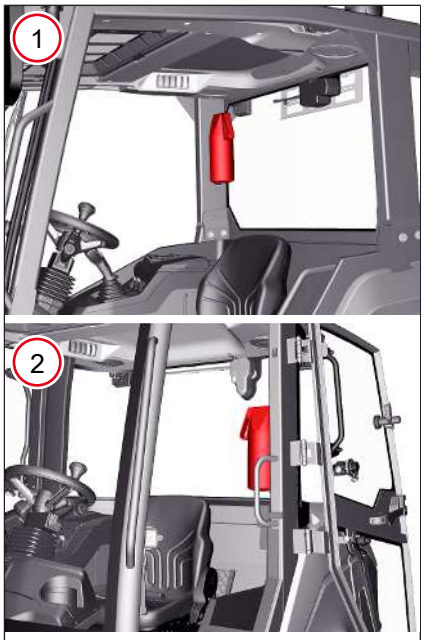

pav. 3: Gesintuvo montavimo vieta

Poz.	Žymėjimas
1	Jeigu yra įrengtas vairuotojo apsauginis stogelis
2	Jeigu yra įrengta kabina

Gesintuvas nepateikiamas kartu su mašina kaip serijinė įranga. Papildomai sumontuoti gesintuvą gali tik įgaliotos specializuotos dirbtuvės. Gesintuvu naudokitės pagal ant gesintuvo indo pateiktą instrukciją.

Kad visuomet užtikrintumėte tinkamą gesintuvo veikimą, laikykitės šių nurodymų:

- reguliariai tikrinkite ir paveskite pripildyti iš naujo. Techninės apžiūros lipdukas užklijuotas ant gesintuvo indo.
- Gesintuvą naudokite tik avariniu atveju.
- Jei gesintuvas buvo naudotas, nedelsdami paveskite patikrinti ir pripildyti iš naujo. Jei reikia, pakeiskite gesintuvą nauju.

4.2.4 Parinkčių apžvalga

Transporto priemonėje yra ne visos šioje eksploatavimo instrukcijoje aprašytos parinktys. Šioje eksploatavimo instrukcijoje aprašytos parinktys siūlomos ne kiekvienoje šalyje.

Žymėjimas	psl.
Sėdynės šildymas	[▶ 69]
Vidinis veidrodis	[▶ 73]
Galinio vaizdo kamera	[▶ 73]
Akumuliatoriaus atjungimo relė	[▶ 92]
Variklio ir hidraulinės alyvos pašildymas	[▶ 93]
Imobilizatorius su raktų sistema	[▶ 95]
Imobilizatorius „EquipCare Dual ID“	[▶ 97]
Priekinė ašis su daugiadiskiais stabdžiais	[▶ 103]
Rankinis akceleratorius	[▶ 110]
Greičio ribotuvas	[▶ 111]
Važiavimo režimas „M-Drive“	[▶ 113]
„Pakabinamų darbo padargų“ režimas	[▶ 115]
Manevravimo sukabintuvas	[▶ 119]
Traukos ir sukabinimo įtaisas su rutuline galvute	[▶ 119]
Traukos ir sukabinimo įtaisas	[▶ 120]
Oranžinis švyturėlis	[▶ 123]
Galinis stiklo apliejiklis	[▶ 125]
Kabinos šildymas	[▶ 126]
Oro kondicionierius	[▶ 127]
Diferencialo blokuotė	[▶ 131]
Krovinio stabilizatorius	[▶ 132]
3-iojo valdymo kontūro slėgio sumažinimas priekyje prie krovimo įrenginio	[▶ 137]

Žymėjimas	psl.
3-ias proporcinis valdymo kontūras, įsk. nuolatinę funkciją naudojant jungiklį	[▶ 141]
Daugiafunkcė greitoji hidraulinių jungčių jungtis	[▶ 142]
Galinė vienpusio veikimo hidraulinė jungtis per perjungimo vožtuvą (savivarčio mechanizmo jungtis)	[▶ 144]
Priekinis 13 polių kištukinis lizdas	[▶ 145]
12 voltų, 3 polių kištukinis lizdas kabinoje	[▶ 146]
12 voltų 7 polių kištukinis lizdas galinėje dalyje	[▶ 146]
Centralizuotoji tepimo sistema	[▶ 193]
USB lizdas	[▶ 250]

4.3 Valdymo elementai naudotojo vietoje

4.3.1 Valdymo elementų apžvalga

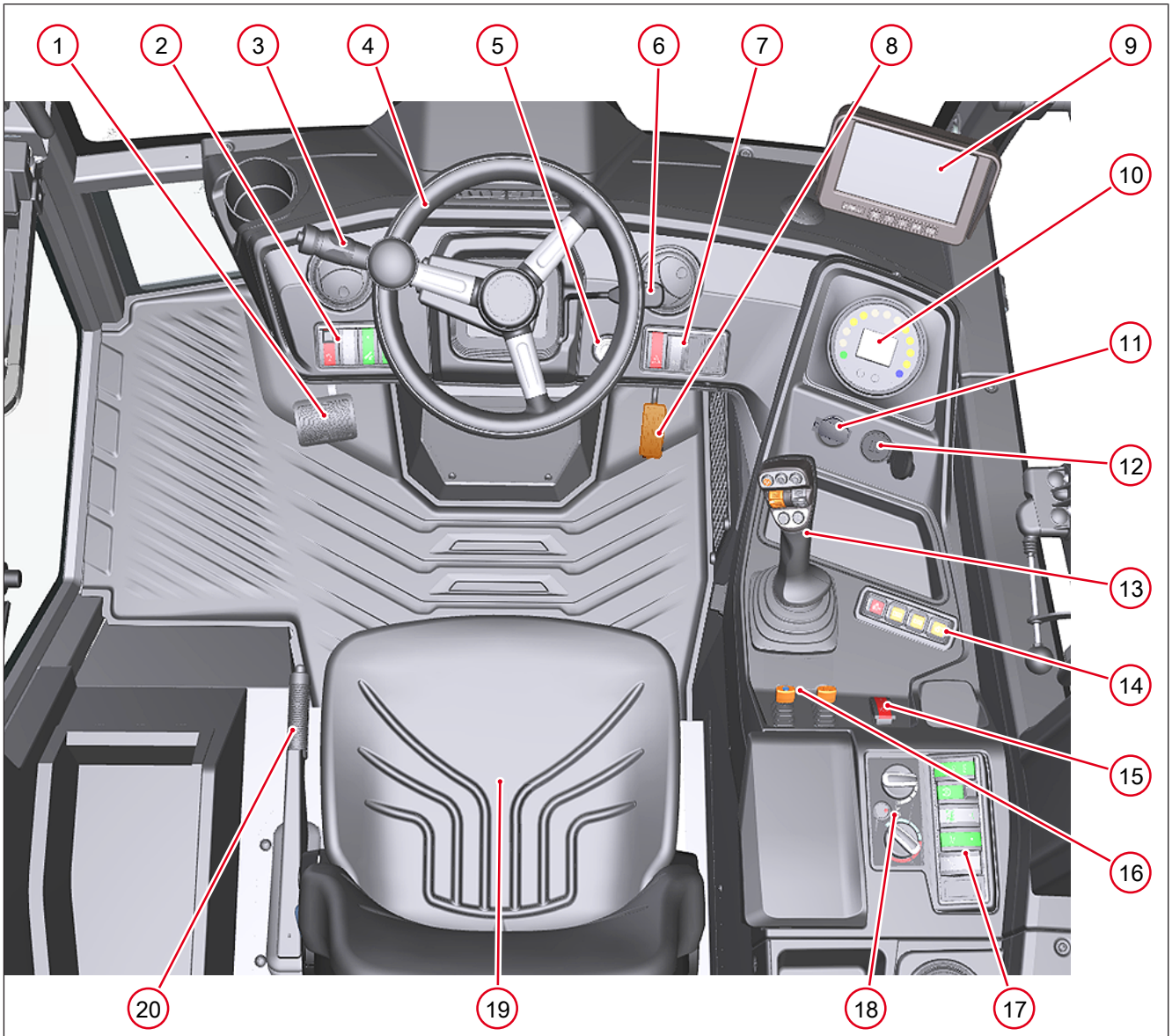

pav. 4: Bendra valdymo elementų apžvalga

Poz.	Žymėjimas
1	Lėtosios eigos stabdžio pedalas
2	Jungiklių skydelis prietaisų skyde kairėje
3	Vairo veleno jungiklis
4	Vairas
5	Uždegimo spynelė
6	Vairo kolonėlės valdymo svirtis
7	Jungiklių skydelis prietaisų skyde dešinėje
8	Akceleratoriaus pedalas
9	Kamerų sistemos ekranas (parinktis)
10	Ekranas

Poz.	Žymėjimas
11	12 V kištukinis lizdas
12	USB lizdas (parinktis)
13	Vairalazdė
14	Jungiklių skydelis šoniniame valdymo pulte
15	Stovėjimo stabdžio jungiklis (parinktis)
16	Greičio nustatymų valdymo svirtis (parinktis) / prikabinamo įrenginio sūkių valdymo svirtis (parinktis)
17	4 jungiklių skydelis šoniniame valdymo pulte
18	Šildymo, vėdinimo ir oro kondicionieriaus valdymo elementai (parinktis)
19	Sėdynė
20	Stovėjimo stabdžio valdymo svirtis

4.3.2 Jungiklių apžvalga

Lentelėje parodyti visi transporto priemonėje esantys jungikliai. Atsižvelgiant į transporto priemonės įrangą, sumontuoti ne visi šioje lentelėje aprašyti jungikliai.

Jungiklis	Funkcija
	**Hidraulinio fiksatoriaus jungiklis** Skirtas pakabinamų darbo padargų hidrauliniam fiksatoriui atidaryti. • Jungiklis yra su blokuote. Jungiklio padėtys: 0 – neutrali 1 – lietimo funkcija
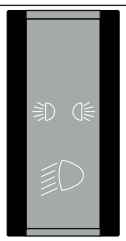	**Apšvietimo jungiklis** Skirtas apšvietimui įjungti ir išjungti. Jungiklio padėtys: 0 – neutrali 1 – jungimo funkcija 2 – jungimo funkcija
	**DPF regeneracijos jungiklis** Skirtas DPF regeneracijai nutraukti arba paleisti. Jungiklio padėtys: 1 – jungimo funkcija 0 – neutrali 2 – lietimo funkcija
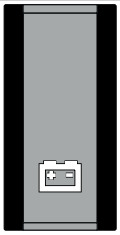	**Akumuliatoriaus atjungimo relės jungiklis** Skirtas akumuliatoriaus atjungimo relei įjungti ir išjungti. Jungiklio padėtys: 0 – neutrali 1 – jungimo funkcija

Jungiklis	Funkcija
	**Avarinės šviesos signalizacijos jungiklis** Skirtas avarinei šviesos signalizacijai įjungti ir išjungti. Jungiklio padėtys: 0 – neutrali 1 – jungimo funkcija
	**Stovėjimo stabdžio jungiklis** Skirtas stovėjimo stabdžiui įjungti ir išjungti. Jungiklio padėtys: 0 – neutrali 1 – lietimo funkcija
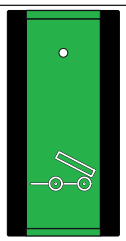	**Galinių hidraulinių jungčių įjungimo jungiklis** Skirtas standartinių hidraulinių jungčių hidraulinei funkcijai perjungti į hidraulines jungtis galinėje dalyje. Jungiklio padėtys: 0 – neutrali 1 – jungimo funkcija
	**Standartinių hidraulinių jungčių ilgalaikės apkrovos režimo jungiklis** Skirtas hidraulinių jungčių valdymui ilgalaikės apkrovos režimu įjungti ir išjungti. Jungiklio padėtys: 0 – neutrali 1 – jungimo funkcija
	**Krovinio stabilizatoriaus jungiklis** Skirtas aktyvuoti ir naudoti krovinio stabilizatorių. Jungiklio padėtys: 0 – neutrali 1 – jungimo funkcija
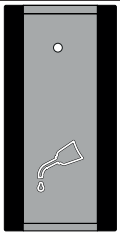	**Centralizuotosios tepimo sistemos jungiklis** Tarpiniam tepimui centrinėje tepimo sistemoje įjungti. Jungiklio padėtys: 0 – neutrali 1 – lietimo funkcija
	**Vairalazdės blokavimo funkcijos jungiklis** Skirtas vairalazdės funkcijoms užblokuoti nuo netikėto valdymo. Įjungimas ir išjungimas Jungimo funkcija
	**AUTO režimo jungiklis** Važiavimo režimui AUTO pasirinkti. Įjungimas Jungimo funkcija

Jungiklis	Funkcija
	**ECO režimo jungiklis** Važiavimo režimui ECO pasirinkti. Įjungimas Jungimo funkcija
	**„M-Drive“ režimo jungiklis** Skirtas „M-Drive“ režimui parinkti. Įjungimas Jungimo funkcija
	**„Pakabinamų darbo padargų“ režimo jungiklis** Skirtas „Pakabinamų darbo padargų“ režimui parinkti. Įjungimas Jungimo funkcija
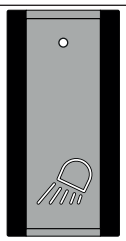	**Darbo žibintų jungiklis** Skirtas darbo žibintams įjungti ir išjungti. Jungiklio padėtys: 0 – neutrali 1 – jungimo funkcija 2 – jungimo funkcija
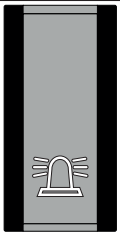	**Švyturėlio jungiklis** Skirtas švyturėliui įjungti ir išjungti. Jungiklio padėtys: 0 – neutrali 1 – jungimo funkcija
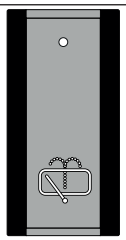	**Užpakalinio stiklo valytuvo jungiklis** Skirtas galiniam stiklo valytuvui įjungti ir išjungti. Skirtas galiniam stiklo apliejikliui aktyvinti. Jungiklio padėtys: 0 – neutrali 1 – jungimo funkcija 2 – lietimo funkcija

4.3.3 Vairalazdės apžvalga

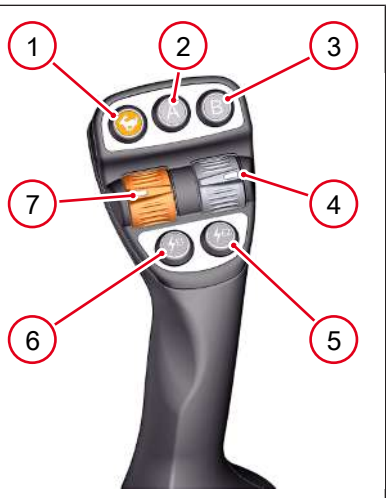

pav. 5: Vairalazdės jungiklis viršuje

Poz.	Žymėjimas
1	Greitosios / lėtosios eigos jungiklis
2	A funkcijos jungiklis
3	B funkcijos jungiklis
4	Nepriskirta
5	Priekinis 2 elektros jungties jungiklis
6	Priekinis 1 elektros jungties jungiklis
7	Važiavimo krypties į priekį / atgal jungiklis

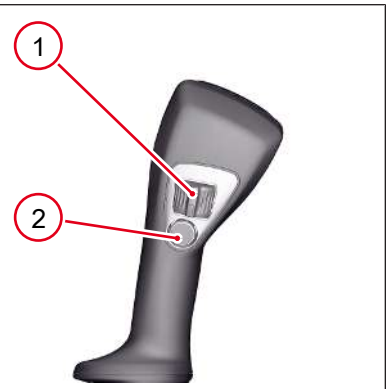

pav. 6: Vairalazdės jungiklis apačioje

Poz.	Žymėjimas
1	Hidraulinių jungčių valdymo jungiklis
2	Diferencialo blokuotės valdymo jungiklis

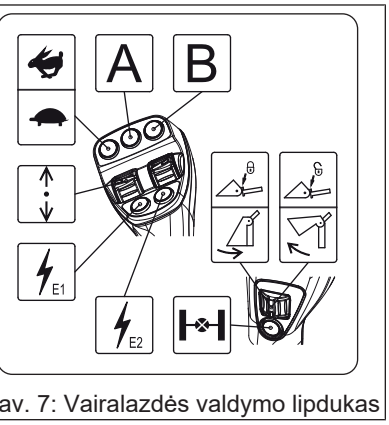

pav. 7: Vairalazdės valdymo lipdukas

Lipduke pavaizduotas vairalazdės funkcijų priskyrimas. Vairalazdės funkcijos skiriasi priklausomai nuo transporto priemonės komplektacijos. Priklausomai nuo komplektacijos, skiriasi ir vairalazdės lipdukas.

4.3.4 Vairo veleno jungiklio apžvalga

Vairo veleno jungiklis įrengtas ant vairo kolonėlės kairėje pusėje. Toliau nurodytas funkcijas galima perjungti vairo kolonėlės jungikliu:



pav. 8: Vairo veleno jungiklis

Poz.	Žymėjimas
1	Garso signalas, paspaudus jungiklį
2	Priekinio stiklo apliejiklis, paspaudus jungiklį
3	Priekinio stiklo valytuvai, pasukus jungiklį
4	Posūkio rodikliai, svirtį judinant pirmyn / atgal
5	Tolimųjų ir artimųjų šviesų perjungimas judinant svirtį aukštyn / žemyn

4.3.5 Šildymo valdymo elementų apžvalga

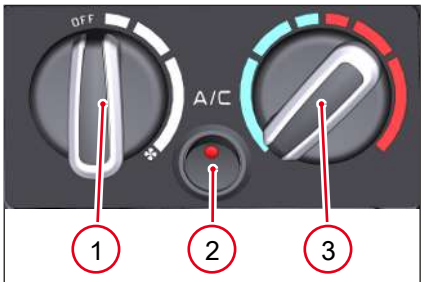

pav. 9: Šildymo ir oro kondicionieriaus valdymo elementai

Poz.	Žymėjimas
1	Orpūčių reguliatorius
2	Oro kondicionieriaus jungiklis
3	Temperatūros reguliatorius

4.3.6 Papildomų valdymo elementų apžvalga

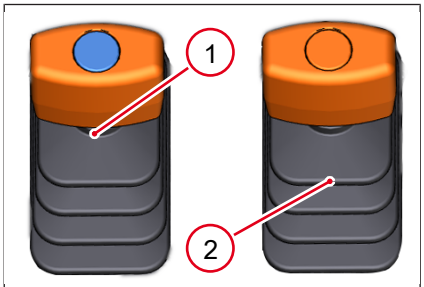

pav. 10: Reguliatorius šoniniame valdymo pulte

Poz.	Žymėjimas
1	Greičio ribotuvo valdymo svirtis
2	Rankinio akceleratoriaus valdymo svirtis

4.4 Specifikacijų lentelės ir lipdukai

4.4.1 Transporto priemonės specifikacijų lentelė

4.4.1.1 Specifikacijų lentelės padėtis

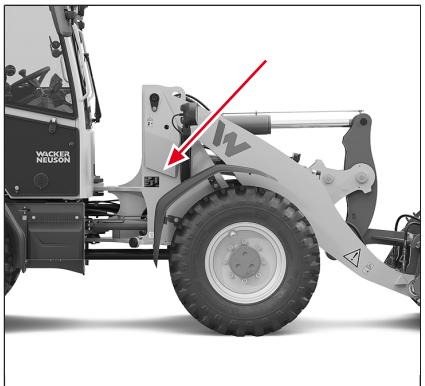

pav. 11: Specifikacijų lentelės vieta ant transporto priemonės

Ant transporto priemonės stacionariai pritvirtinta specifikacijų lentelė.

4.4.1.2 Specifikacijų lentelės aprašymas

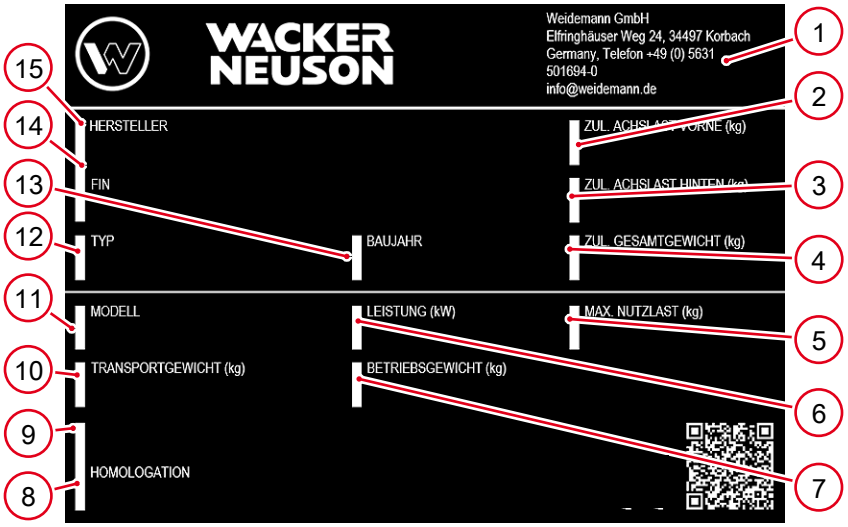

pav. 12: Specifikacijų lentelė nuo 2022

Poz.	Žymėjimas	Šonas
1	Gamintojas ir gamintojo adresas	--
2	Leistina priekinės ašies apkrova, kg	--
3	Leistina ašių apkrova gale, kg	--
4	Leistina bendroji masė, kg	--
5	Maksimali naudingoji apkrova, kg	--
6	Galia, kW	--
7	Darbinis svoris, kg	--
8	Homologacijos numeris	--
9	Transporto priemonės pavadinimas	--
10	Transportavimo svoris, kg	--
11	Transporto priemonės modelis	--
12	Transporto priemonės tipas	--
13	Transporto priemonės pagaminimo metai	--
14	Transporto priemonės identifikavimo numeris (VIN)	--
15	Gamintojo pavadinimas	--

Identifikacinis numeris

Identifikacinis numeris iškaltas ant transporto priemonės ir specifikacijų lentelės. Nurodytas identifikacinis numeris iššifruojamas taip:

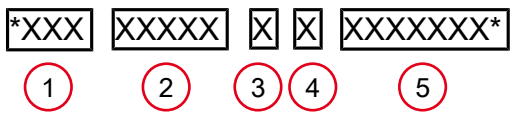

1	*XXX	Gamintojas / gamykla
2	XXXXX	Transporto priemonės tipas ir variantas
3	X	Patikros skaitmuo pagal standartą
4	X	Gamyklos vidaus kodas

5	XXXXXXX*	Eilės numeris

Simboliai tipo lentelėje

Tipo lentelėje arba šalia jos gali būti nurodyti įvairūs simboliai ir nacionalinių bei tarptautinių leidimų numeriai.

EB direktyvų atitikties simbolis

CE ženklu dokumentuojama, kad mašina atitinka Europos Sąjungos įstatymais nustatytas galiojančias saugos taisykles.

4.4.2 Kitos specifikacijų lentelės

Kitos specifikacijų lentelės

Be to, atskiros specifikacijų lentelės yra ant šių transporto priemonės konstrukcinių dalių:

- dyzelinio variklio,
- alyvos siurblio (hidraulinio pavaros siurblio),
- skystojo kuro variklio (hidraulinio važiavimo variklio),
- ašių,
- ROPS / FOPS apsauginės konstrukcijos,
- hidraulinis akumuliatorius (jei yra),
- traukos ir sukabinimo įtaiso (jei yra).

4.4.3 Saugos lipdukų apžvalga

Ištisinės linijos žymi lipdukus, užklijuotus transporto priemonės išorėje. Punktyrinės linijos žymi lipdukus, užklijuotus kabinoje arba po variklio gaubtu.

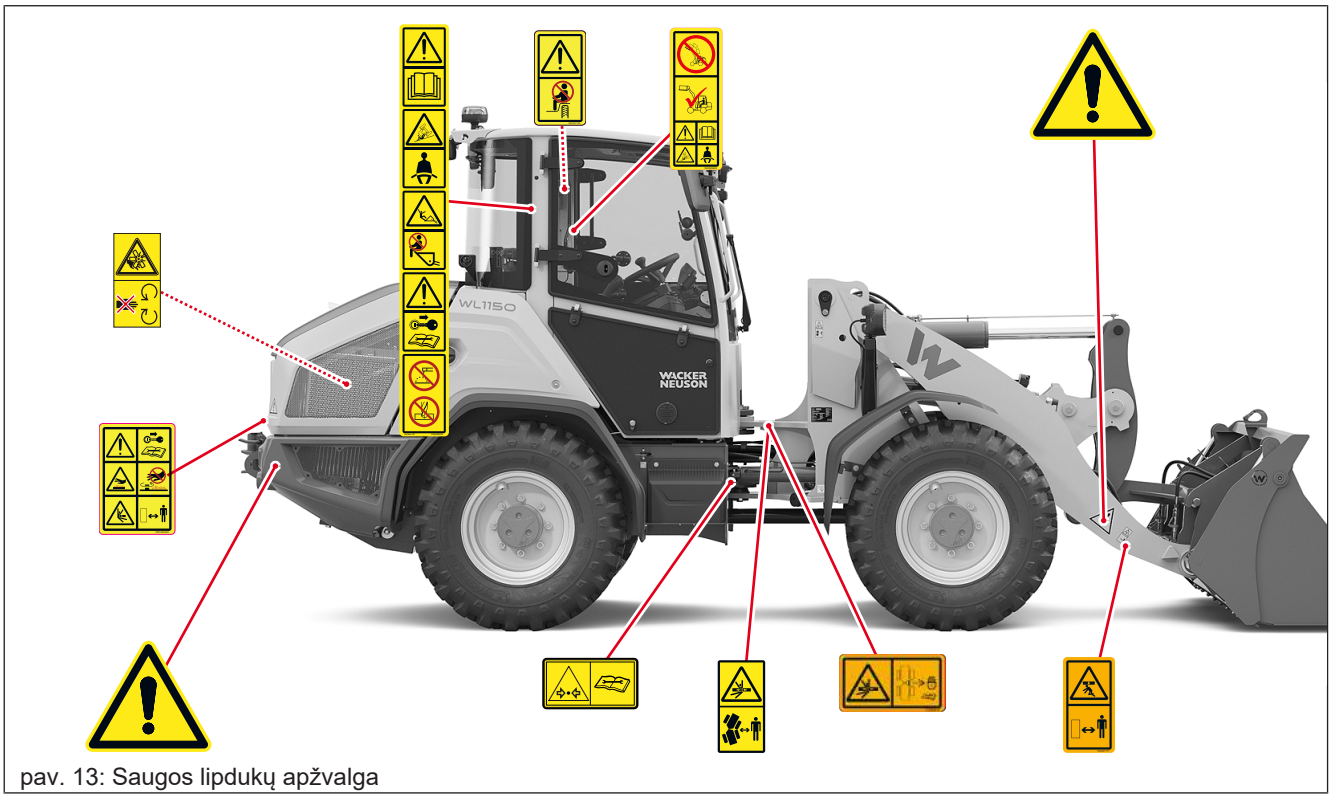

pav. 13: Saugos lipdukų apžvalga

4.4.4 Nurodomųjų lipdukų apžvalga

Ištisinės linijos žymi lipdukus, užklijuotus transporto priemonės išorėje. Punktyrinės linijos žymi lipdukus, užklijuotus kabinoje arba po variklio gaubtu.

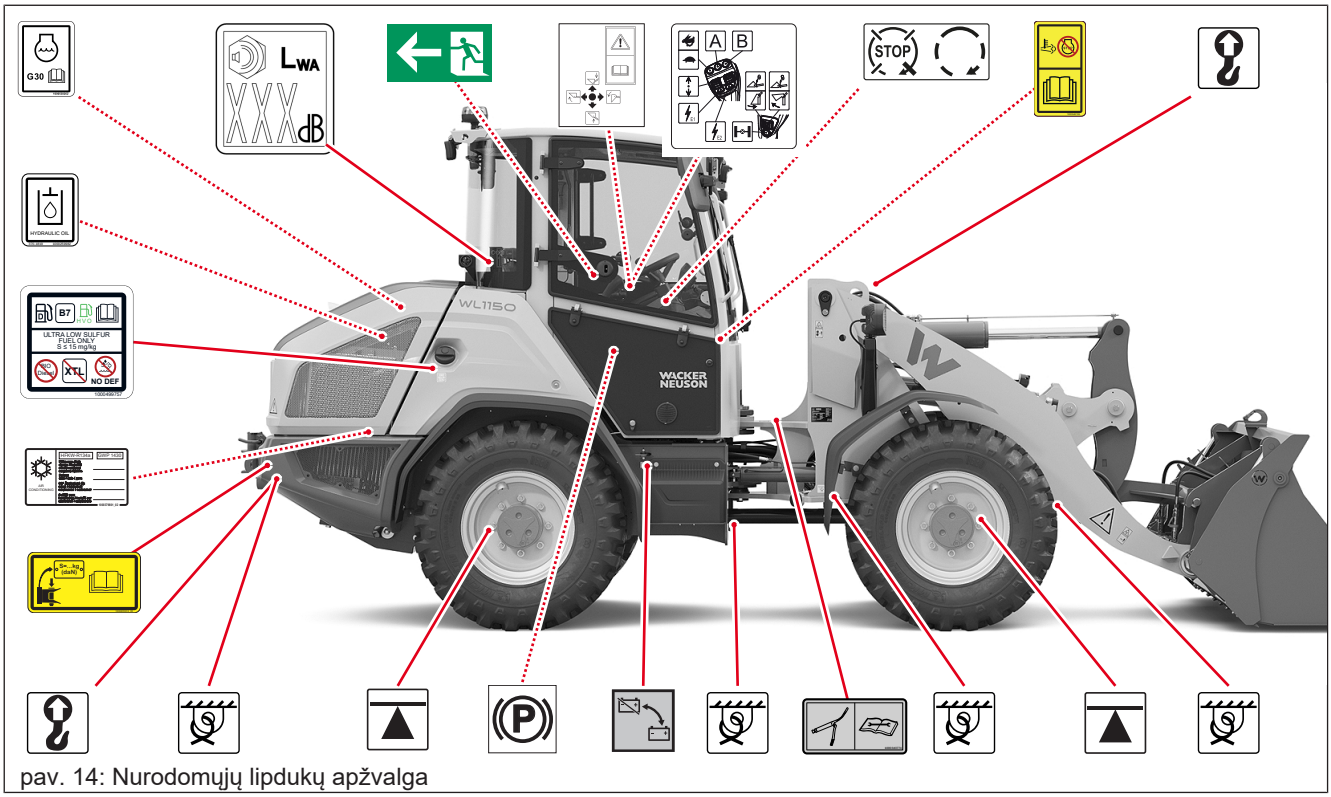

pav. 14: Nurodomųjų lipdukų apžvalga

4.4.5 Saugos lipdukų aprašymas



pav. 15: Laikykitės saugaus atstumo iki krovimo įrenginio

Saugos lipdukas: „Laikykitės saugaus atstumo iki krovimo įrenginio“

ATSARGIAI! Pavojus susižeisti dėl pakelto krovimo įrenginio nusileidimo!

- Eksploatavimo metu transporto priemonės pavojaus zonoje negali būti žmonių.
- Nestovėkite po pakeltu krovimo įrenginiu.



pav. 16: „Bendrieji pavojai“

Saugos lipdukas: „Bendrieji pavojai“

ATSARGIAI! Pavojus susižeisti transporto priemonės darbo zonoje

- Eksploatavimo metu transporto priemonės pavojaus zonoje negali būti žmonių.



pav. 17: Lipdukas „Suspaudimo sritis“

Saugos lipdukas: „Buvimas suspaudimo srityje!“

ATSARGIAI! Pavojus susižeisti transporto priemonės suspaudimo srityje!

- Eksploatavimo metu transporto priemonės pavojaus zonoje negali būti žmonių.

Saugos lipdukas: suveriamojo lanksto blokavimas!

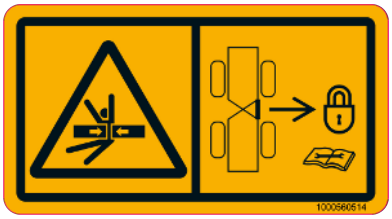

pav. 18: Lipdukas Suveriamojo lanksto blokavimas

ATSARGIAI! Pavojus susižaloti transporto priemonės suspaudimo srityje.

- Prieš atlikdami darbus suvėrimo srityje, užblokuokite suveriamąjį lankstą.
- Transportuodami transporto priemonę, užblokuokite suveriamąjį lankstą.



pav. 19: Lipdukas „Besisukančios dalys“

Saugos lipdukas: „Besisukančios dalys!“

ATSARGIAI! Pavojus susižeisti – pjautinis sužeidimas dėl besisukančių dalių!

- Nekiškite rankų į besisukančias dalis.
- Tikrinimo ir techninės priežiūros darbus atlikite tik išjungę variklį.



pav. 20: Lipdukas „Kartu važiuojantys asmenys“

Saugos lipdukas: „Neleiskite niekam važiuoti kartu su jumis“

ATSARGIAI! Pavojus susižeisti, kartu važiuojantys asmenys gali nukristi ir susižeisti!

- Niekada transporto priemone nevežkite asmenų.



pav. 21: Saugos nurodymai ant variklio gaubto

Saugos lipdukas: „Saugos nurodymai ant variklio gaubto“

WARNUNG! Įvairūs pavojai ir draudimai

- Lipdukas įspėja dėl įvairių pavojų ir nurodo draudimus.

Lipduke esančių simbolių aiškinimas:

Eil. Nr.	Reikšmė
	Dėmesio! Vadovaukitės lipduke pateiktais nurodymais.
	Prieš atlikdami transporto priemonės kontrolės ir techninės priežiūros darbus, ištraukite uždegimo raktą. Atlikdami techninės priežiūros darbus vadovaukitės naudojimo instrukcija.
	Leiskite atvėsti karštoms transporto priemonės dalims. Atlikdami techninės priežiūros darbus, dėvėkite apsauginius drabužius.
	Aušinimo sistemos dangtelį atidarykite tik tada, kai aušinimo skystis atvės.
	Eksploatavimo metu transporto priemonės pavojaus zonoje negali būti žmonių.
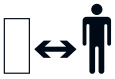	



pav. 22: Saugos nurodymai

Saugos lipdukas: „Vadovaukitės saugos nurodymais“

WARNUNG! Įvairūs pavojai ir draudimai

- Lipdukas įspėja dėl įvairių pavojų ir nurodo draudimus.

Lipduke esančių simbolių aiškinimas:

Eil. Nr.	Reikšmė
	Dėmesio! Vadovaukitės lipduke pateiktais nurodymais.
	Prieš eksploatacijos pradžią perskaitykite eksploatavimo instrukciją.
	Transporto priemonę valdykite tik sėdėdami ant sėdynės. Atkreipkite dėmesį, kad mašina stovėtų stabiliai ir negalėtų apvirsti.
	Prieš valdydami transporto priemonę, užsisekite saugos diržą.
	Krovimo įrenginiu nekelkite žmonių.
	Krovimo įrenginiu netransportuokite žmonių.
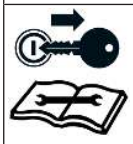	Prieš atlikdami transporto priemonės kontrolės ir techninės priežiūros darbus, ištraukite uždegimo raktą. Prieš atlikdami techninės priežiūros darbus, atsižvelkite į eksploatavimo instrukciją.
	Niekada nevirinkite ROPS / FOPS apsauginių konstrukcijų.
	Niekada negręžkite ROPS / FOPS apsauginių konstrukcijų.



pav. 23: Lipdukas dėl žemyn krentančių daiktų

Saugos lipdukas: „Žemyn krentantys daiktai“

ATSARGIAI! Niekada tuo pačiu metu netransportuokite kelių didelių ritinių arba dėžių!

- Krauti didelius ritinius arba vienetinius krovinius transporto priemonėmis be apsauginio vairuotojo stogelio arba kabinos draudžiama!
- Prieš eksploatacijos pradžią perskaitykite eksploatavimo instrukciją!
- Eksploatuodami transporto priemonę, užsisekite saugos diržą!

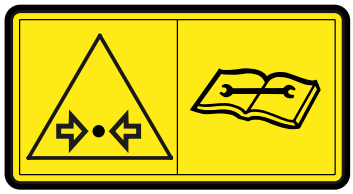

pav. 24: Lipdukas „Slėgio saugykla“

Neatidarykite slėgio saugyklos!

ATSARGIAI! Pavojus susižeisti dėl staigaus slėgio sumažėjimo.

Bakelyje yra slėgis.

- Darbus su slėgio saugykla ir prie jos prijungtomis linijomis gali atlikti tik kvalifikuoti specialistai.

4.4.6 Nurodomųjų lipdukų aprašymas

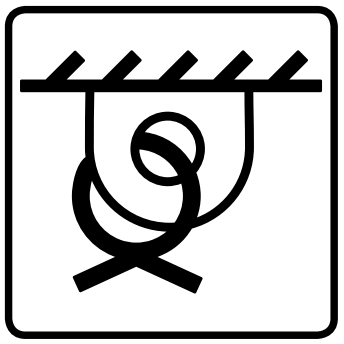

pav. 25: Lipdukas „Tvirtinimo taškai“

Tvirtinimo taškai

Lipdukas žymi tvirtinimo taškus ant transporto priemonės.

Prie tvirtinimo taškų galima pritvirtinti tvirtinimo įtaisus, kad būtų galima pritvirtinti transporto priemonę transportavimui.

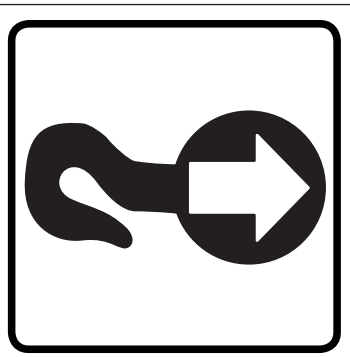

pav. 26: Lipdukas „Vilkimo taškai“

Vilkimo taškai

Lipdukuose pažymėti vilkimo taškai, prie kurių galima pritvirtinti vilkimo lyną, jei reikėtų ištraukti transporto priemonę.

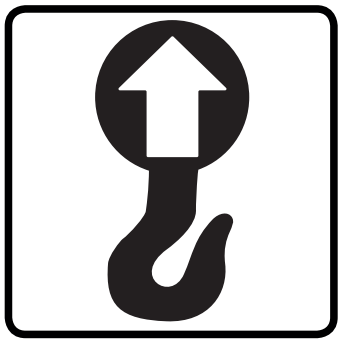

pav. 27: Lipdukas „Prikabinimo taškai“

Prikabinimo taškai

Lipdukai ženklina prikabinimo taškus, kuriuos būtina naudoti pakrovimo įrangai įkabinti keliant kranu.

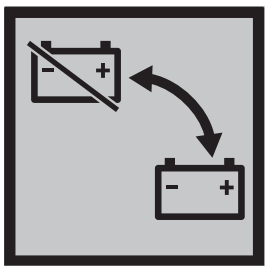

pav. 28: Lipdukas „Akumuliatorių baterijos skyriklis“

Akumuliatorių baterijos skyriklis

Transporto priemonėje sumontuotas akumuliatorių baterijos skyriklis. Akumuliatorių baterijos skyrikliu galima atskirti tiekimo liniją nuo akumuliatorių baterijos į transporto priemonės elektroniką. Šis lipdukas žymi akumuliatorių baterijos skyriklio padėtį.

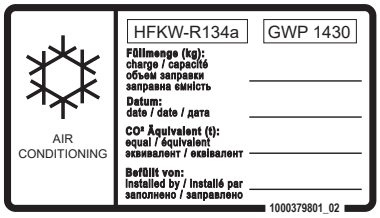

pav. 29: Lipdukas „Oro kondicionieriaus šaltnešis“

Oro kondicionieriaus šaltnešis

Oro kondicionieriuje yra šaltnešis. Lipdukas pateikia informacijos apie šaltnešį, kuris naudojamas oro kondicionieriuje. Lipdukas užklijuotas šalia kondensatoriaus.

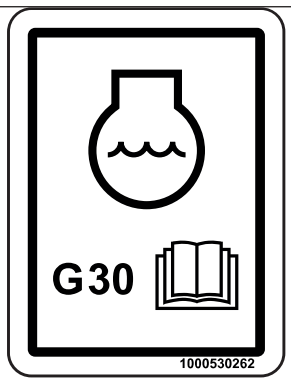

pav. 30: Aušinimo skysčio lipdukas

Aušinimo skysčio specifikacija

Lipduke nurodoma aušinimo skysčio specifikacija. Papildoma informacija: Eksploatacinės medžiagos.

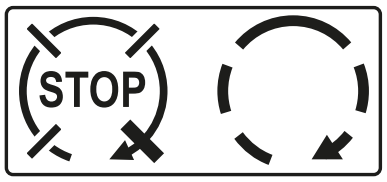

pav. 31: Lipdukas „Variklio sustabdymas“

Išjunkite variklį

Lipdukas rodo, kurioje uždegimo rakto padėtyje variklis paleidžiamas ir sustabdomas.

Pasukus uždegimo raktą į dešinę, užvedamas variklis. Pasukus uždegimo raktą į kairę, veikiantis variklis sustabdomas.

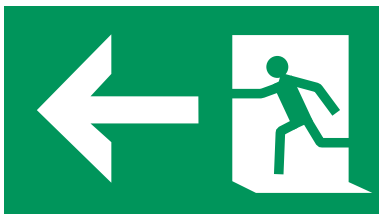

pav. 32: Lipdukas „Avarinis išėjimas“

Avarinis išėjimas

Šis lipdukas žymi avarinį išėjimą.



pav. 33: Lipdukas „Stovėjimo stabdys“

Stovėjimo stabdys

Šis lipdukas žymi stovėjimo stabdžio padėtį.



pav. 34: Lipdukas „Vyksta regeneracija“

Neišjunkite variklio – vyksta regeneracija

Transporto priemonėje yra įrengta išmetamųjų dujų papildomo apdorojimo sistema. Šis lipdukas nurodo, kad variklio negalima išjungti, kol vyksta išmetamųjų dujų papildomo apdorojimo sistemos regeneracija. Priešingu atveju gali būti pažeista išmetamųjų dujų papildomo apdorojimo sistema.

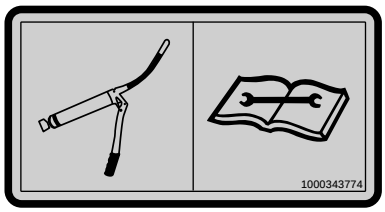

pav. 35: Lipdukas „Sutepti tepimo vietas“

Laikytis tepimo plano

Lipdukas nurodo, kad visas tepimo vietas reikia sutepti reguliariai pagal naudojimo instrukcijoje nurodytą tepimo planą.

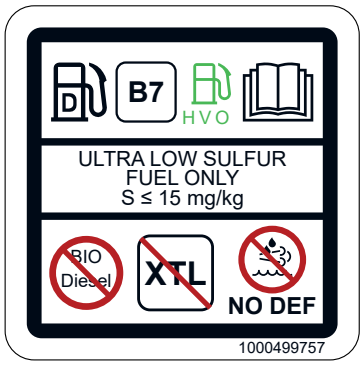

pav. 36: Leidžiamų degalų lipdukas

Leidžiami degalai

Transporto priemonę galima eksploatuoti su šiais degalais:

- Dyzeliniai degalai, kurių sieros kiekis ≤ 15 mg/kg
- Dyzelinas, kuriame biodyzelino kiekis yra iki septynių procentų tūrio
- „Hydrotreated Vegetable Oil“ – degalai, pagaminti iš hidrinto augalinio aliejaus

Draudžiama pilti:

- Grynas biodyzelinas
- XTL degalai – sintetiniai degalai
- Dyzelino išmetimo skystis – skystis, skirtas išmetamųjų dujų papildomam apdorojimui

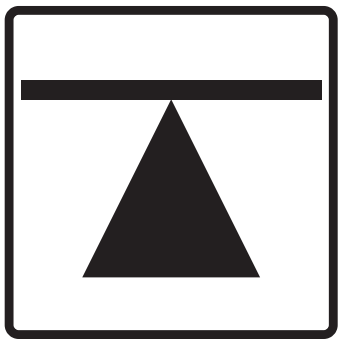

pav. 37: Lipdukas „Automobilinio kėliklio padėtis“

Automobilinio kėliklio padėtis

Lipdukas nurodo vietas ant transporto priemonės, kur turi būti dedamas automobilinis kėliklis, kai reikia pakelti ratą.

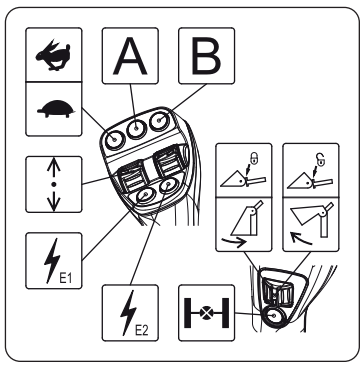

pav. 38: Lipdukas: „Vairalazdės priskyrimas“

Vairalazdės funkcijos

Lipdukas vaizduoja vairalazdės funkcijas. Priklausomai nuo pasirinktų parinkčių, lipdukas gali atrodyti skirtingai. Funkcijos aprašomos kituose skyriuose.

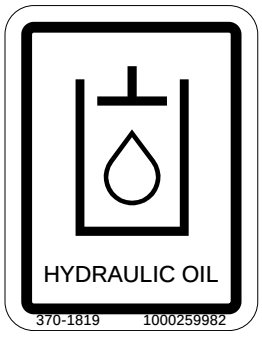

pav. 39: Lipdukas dėl hidraulinės alyvos

Įpilkite hidraulinės alyvos

Šiuo lipduku žymima hidraulinės alyvos bakelio pripildymo atvamzdžio vieta.

Į hidraulinės alyvos bakelį pilkite tik hidraulinę alyvą.



pav. 40: Lipdukas „Organinė hidraulinė alyva“

Nemaišykite hidraulinių alyvų

Lipdukas užklijuotas prie hidraulinės alyvos įpylimo angos.

Lipdukas nurodo, kad transporto priemonės hidraulinė sistema užpildyta organine hidrauline alyva. Organinės hidraulinės alyvos negalima maišyti su kita alyva. Sumaišius galimi hidraulinės sistemos trikdžiai ar sugadinimas. Į hidraulinės alyvos bakelį pilkite tik lipduke nurodytą alyvą.

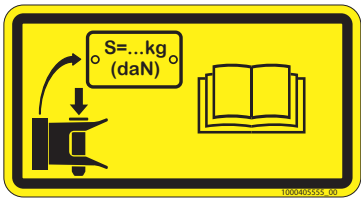

pav. 41: Lipdukas „Traukos ir sukabinimo įtaiso atraminė apkrova“

Traukos ir sukabinimo įtaiso atraminė apkrova

Lipdukas nurodo, kad negalima viršyti didžiausios traukos ir sukabinimo įtaiso prikabintos ir atraminės apkrovos, žr. Prikabintos ir atraminės apkrovos psl. 255.

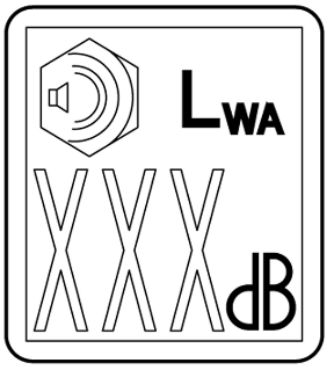

pav. 42: Lipdukas „Garso lygio rodiklis“

Maksimalus garso slėgio lygis

Šis lipdukas nurodo maksimalų transporto priemonės garso galios lygį. Ant lipduko nurodyta vertė, naudojant transporto priemonę, neviršijama.

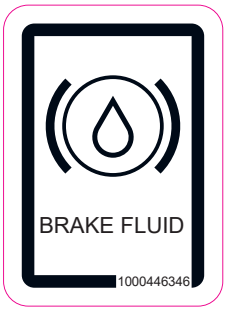

pav. 43: Lipdukas „Stabdžių alyvos bakelis“

Stabdžių alyvos įpylimo anga

Lipdukas nurodo stabdžių alyvos bakelio vietą. Gali tekti nuimti dangtelį, kad galėtumėte pasiekti bakelį.

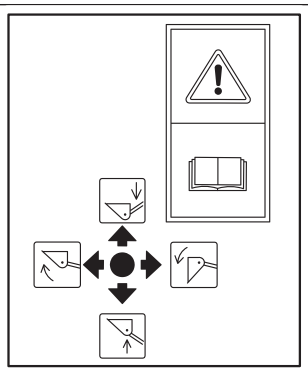

pav. 44: Krovimo įrenginio valdymas

Krovimo įrenginio valdymas vairalazde

Svirtis į priekį – krovimo įrenginys nusileidžia.

Svirtis atgal – krovimo įrenginys pakeliamas.

Svirtis į kairę – pakabinamas darbo padargas įvažiuoja.

Svirtis į dešinę – pakabinamas darbo padargas išvažiuoja.

Laikykitės eksploatavimo instrukcijos.

5 Eksploatacijos pradžia

5.1 Įlipimas ir išlipimas

5.1.1 Įlipimas į transporto priemonę



⚠ ATSARGIAI

Pavojus nukristi įlipant arba išlipant!

Netinkamai įlipant ir išlipant galima susižaloti.

- ► Nurodytos pagalbinės lipimo priemonės turi būti švarios.
- ► Norėdami įlipti ir išlipti, naudokite nurodytas pagalbines lipimo priemones.
- ► Įlipkite ir išlipkite priekiu atsisukę į transporto priemonę.
- ► Pažeistas pagalbines lipimo priemones paveskite pakeisti.



PASTABA

Vairo kolonėlės pažeidimai užlipant ir nulipant!

Kai užlipant ir nulipant tvirtai laikomasi už vairo, gali būti pažeista vairo kolonėlė.

- ► Norėdami užlipti naudokite tik tam numatytas pagalbines užlipimo priemones.
- ► Vairas ir vairo kolonėlė nėra tinkamos pagalbinės užlipimo priemonės.

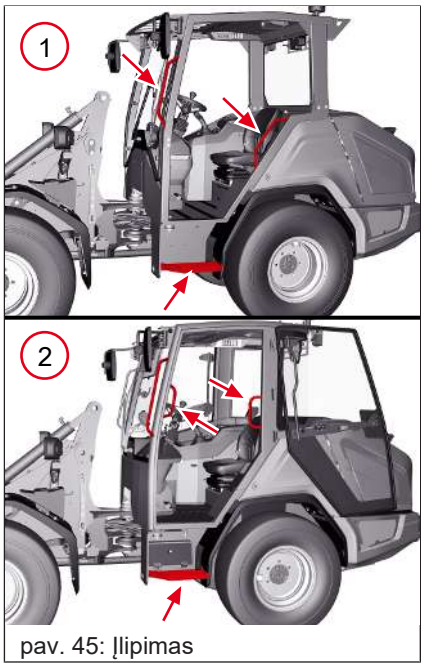

pav. 45: Įlipimas

Poz.	Žymėjimas
1	Apsauginio vairuotojo stogo įrengimas
2	Kabinos įrengimas

Šios transporto priemonės konstrukcinės dalys turi spyneles:

- Kabinos durys
- Uždegimo spynelė
- Variklio gaubtas
- Degalų bako sklendė
- Techninės priežiūros sklendė ant kabinos
- Įrankių dėžė, jei yra

Transporto priemonės kairėje yra vienerios durys.

Prie transporto priemonės pritvirtintos pagalbinės užlipimo priemonės. Pagalbinės užlipimo priemonės tvirtai sujungtos su transporto priemone. Prieš išlipdami iš transporto priemonės patikrinkite, ar kabinos durys ir langai uždaryti.

5.1.1.1 Durų atidarymas



⚠ ATSARGIAI

Suspaudimo pavojus dėl neužrakintų durų!

Užsidarius durims, galimi suspaudimai.

► Duris visada užrakinkite.

► Uždarydami naudokite tam skirtas rankenas.

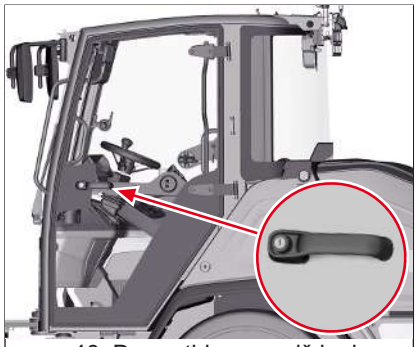

pav. 46: Durų atidarymas iš lauko

Durų atidarymas iš lauko

1. Spyną atrakinkite uždegimo raktu.
2. Paspauskite mygtuką ir traukite durų rankeną.

⇨ Atidarykite duris.

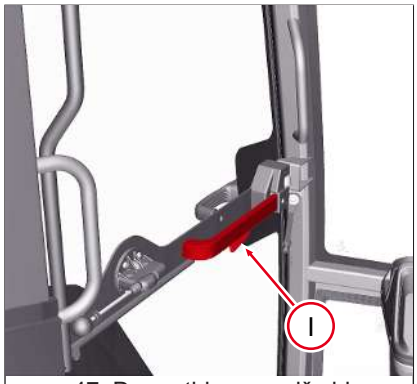

pav. 47: Durų atidarymas iš vidaus

Durų atidarymas iš vidaus

▪ Paspauskite svirtį **I**.

⇨ Atidarykite duris.

5.1.1.2 Durų uždarymas

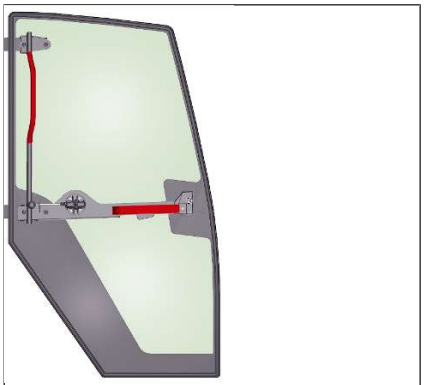

pav. 48: Durų uždarymas iš vidaus

Durų uždarymas iš vidaus

Durų vidinėje pusėje yra apkaba. Kabinos duris galima uždaryti iš vidaus.

1. Esant atidarytoms durims, apkabą traukite į vidų.
2. Durys užsifiksuoja durų spynoje.

⇨ Durys uždarytos.

Durų uždarymas iš išorės

Kad tretieji asmenys nesinaudotų transporto priemone, išlipę visada uždarykite duris ir užrakinkite uždegimo raktu.

1. Duris spauskite prieš durų spyną.
2. Durys užsifiksuoja durų spynoje.

   ⇨ Durys uždarytos.
3. Užrakinkite uždegimo raktu.

5.1.1.3 Durų fiksavimas ir atvėrimas

Durų fiksavimas

PASTABA

Šoninio lango pažeidimas

Jei kairysis šoninis langas yra pakeltas, jis gali būti pažeistas, jei durys bus užrakintos atidarytoje padėtyje.

► Prieš užrakindami duris atidarytoje padėtyje, visiškai uždarykite šoninį langą.



pav. 49: Durų fiksavimas

1. Atidarykite duris.
2. Duris palenkite atgal.
3. Užfiksuokite duris.

⇨ Durys užfiksuotos.

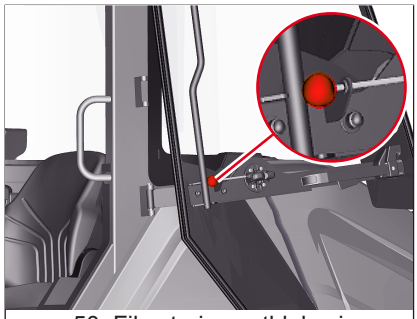

pav. 50: Fiksatoriaus atblokavimas

Durų fiksatoriaus atfiksavimas

1. Traukite atfiksavimo svirtį.
   ⇨ Fiksatorius yra atblokuotas.
2. Duris palenkite į priekį.
3. Durys užsifiksuoja durų spynoje.

⇨ Durys uždarytos.

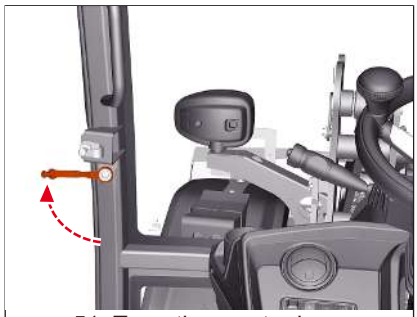

pav. 51: Truputį pravertų durų fiksavimas

Durų atvėrimas

Duris galima šiek tiek praverti.

1. Užlenkite svirtį.
2. Svirtį įstatykite į spyną ir užfiksuokite.

⇨ Durys atvertos.

5.1.1.4 Šoninio lango atidarymas ir uždarymas



ATSARGIAI

Suspaudimo pavojus dėl neužrakintų kabinos langų!

Užsidarius kabinos langams, galimi suspaudimai.

- ► Kabinos langus visada užrakinkite.
- ► Uždarydami naudokite tam skirtas rankenas.

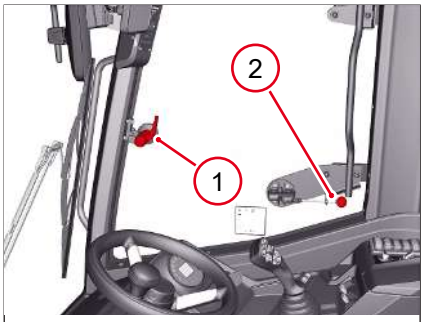

pav. 52: Šoninio lango atidarymas ir uždarymas

1. Aktyvinkite svirtį **1**.
   ⇨ Šoninis langas atidarytas.
2. Spustelėkite šoninį langą fiksatoriaus link.
3. Šoninį langą nustatykite spausdami svirtį **2** .

⇨ Šoninis langas užfiksuotas.

1. Aktyvinkite svirtį **2**.
   ⇨ Šoninio lango fiksatorius atblokuotas.
2. Šoninį langą uždarykite svirtimi **1**.
3. Šoninį langą užrakinkite.

⇨ Šoninis langas uždarytas.

Šoninio lango atvėrimas



PASTABA

Šoninio lango pažeidimas

Jei kairysis šoninis langas yra pakeltas, jis gali būti pažeistas, jei durys bus užrakintos atidarytoje padėtyje.

- ► Prieš užrakindami duris atidarytoje padėtyje, visiškai uždarykite šoninį langą.

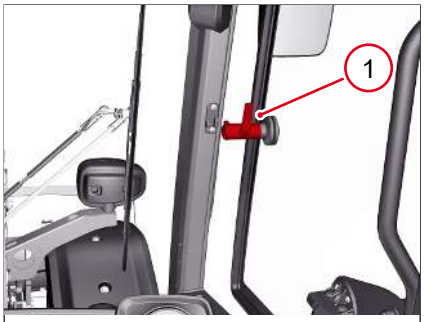

pav. 53: Šoninio lango atvėrimas

Šoninius langus galima truputį atverti. Tam aktyvinkite svirtį**1** . Prieš išlipdami iš transporto priemonės patikrinkite, ar durys, šoniniai langai ir užpakalinis langas uždaryti.

5.1.2 Avarinis išėjimas

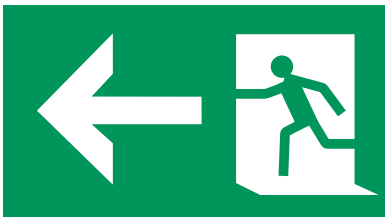

pav. 54: Avarinio išėjimo žymėjimas

Dešinės pusės langas yra avarinis išėjimas, jei durys užsiblokuotų.

Avarinis išėjimas pažymėtas pavaizduotu lipduku.

Avariniu atveju išlipkite iš transporto priemonės:

- Išjunkite variklį ir visus elektros energijos vartotojus.
- Ištraukite uždegimo raktą.
- Jei įmanoma, kvieskite pagalbą iš išorės.
- Atidarykite avarinį išėjimą.
- Išlipkite iš transporto priemonės per avarinį išėjimą.

5.1.2.1 Avarinis išėjimas, naudojantis avariniu plaktuku



⚠ ATSARGIAI

Išdaužiant stiklą, kyla stiklo šukių keliamas sužalojimo pavojus!

Išdaužiant stiklą, jis sudūžta į smulkias šukes, kurios gali sukelti veido ir galūnių pjautinius sužalojimus.

► Prieš išdaužtdami stiklą, apsaugokite veidą.

► Jeigu įmanoma, prieš išdaužtdami stiklą, kreipkitės pagalbos.



pav. 55: Avarinio plaktuko padėtis

Pasirinktinai kabinoje gali būti įrengtas avarinis plaktukas.

Avariniu atveju avariniu plaktuku išdaužkite vieną iš kabinos langų, kad atsirastų išėjimo anga, jei kabinos durys yra užblokuotos.

Avarinį plaktuką naudokite tik avariniu atveju:

1. Išimkite avarinį plaktuką iš laikiklio.
2. Išdaužkite stiklą.
   ⇨ Avarinis išėjimas atidarytas.
3. Išlipkite iš transporto priemonės per avarinį išėjimą.

5.2 Naudotojo vietos paruošimas

5.2.1 Sėdynės nustatymas



⚠ ĮSPĖJIMAS

Nelaimingų atsitikimų pavojus, kai sėdynė nustatoma naudojimo metu!

Kai sėdynė nustatoma eksploatuojant, galima nelaimingi atsitikimai, kurių metu galima sunkiai arba mirtinai susižaloti.

► Prieš pradėdami eksploatuoti transporto priemonę, nustatykite sėdynę.

► Įsitikinkite, kad sėdynės reguliavimo svirtys užfiksuotos.

Sėdynė yra labai svarbi siekiant sumažinti operatoriui perduodamą vibraciją.

Sėdynę nustatykite pagal individualius poreikius, pvz., pagal ūgį ir laikyseną. Šie nustatymai padeda išvengti persitempimo ir nuovargio dirbant.

Sureguliuokite sėdynę taip, kad visos valdymo svirtys, pedalai ir jungikliai būtų lengvai pasiekiami, o nugara remtųsi į atlošą.

5.2.1.1 Sėdynė „Activo Plus“ MOL698

Sėdynės nustatymų apžvalga



pav. 56: Sėdynės nustatymų apžvalga

Poz.	Žymėjimas
1	Rücklehneneinstellung
2	Federungseinstellung
3	Sichtfenster zur Gewichtseinstellung
4	Gewichtseinstellung
5	Längsverstellung

Atsisėskite ant sėdynės, kad ją sureguliuotumėte.

Atlošo nustatymas

1. Patraukite svirtį **1** į viršų ir laikykite.
2. Atlošą stumkite į priekį arba atgal, kol pasieksite pageidaujamą sėdynės atlošo pokrypį.
3. Atleiskite svirtį **1**.

Sureguliavus svirtis **1** turi užsifiksuoti pageidaujamoje padėtyje. Užfiksavus sėdynės atlošas nebeturi reguliuotis.

Pakabos amortizavimo lygio nustatymas

Sėdynės pakabos amortizacijos kietumą galima reguliuoti sukamąja rankena 2.

- Pasukite sukamąją rankeną **2** pagal laikrodžio rodyklę.

⇨ Spyruoklių įtempimas didėja, pakaba tampa kietesnė.

- Pasukite sukamąją rankeną **2** prieš laikrodžio rodyklę.

⇨ Spyruoklių įtempimas sumažėja, pakaba tampa švelnesnė.

Svorio nustatymas

Sėdynę galima reguliuoti pagal operatoriaus svorį. Reguliavimui naudojama sukamoji rankena **4**. Tuo pačiu metu stebėjimo langelyje **3** rodomas svoris, kuriam šiuo metu nustatyta sėdynė.

- Pasukite sukamąją rankeną **4** pagal laikrodžio rodyklę.

⇨ Stebėjimo langelyje **3** rodomas svoris didėja.

- Pasukite sukamąją rankeną **4** prieš laikrodžio rodyklę.

⇨ Stebėjimo langelyje **3** rodomas svoris mažėja.

Pakaba tinkamai nustatyta, kai stebėjimo langelyje **3** rodomas svoris sutampa su operatoriaus svoriu.

Išilginės krypties nustatymas

1. Patraukite svirtį **5** į viršų ir laikykite.
2. Sėdynę pastumkite į priekį arba atgal į norimą padėtį.
3. Atleiskite svirtį **5** .

Nustačius svirtis **1** turi užsifiksuoti pageidaujamoje padėtyje. Užfiksavus sėdynė nebeturi persistumti.

5.2.1.2 Sėdynė MSG85/721



pav. 57: Sėdynės MSG85/721 nustatymo galimybės

Atsisėskite ant sėdynės, kad ją sureguliuotumėte.

Atlošo reguliavimas

1. Patraukite svirtį **1** į viršų ir laikykite.
2. Atlošą stumkite į priekį arba atgal, kol pasieksite pageidaujamą sėdynės atlošo polinkį.
3. Atleiskite svirtį **1**.

Sureguliavus svirtis **1** turi užsifiksuoti pageidaujamoje padėtyje. Užfiksavus sėdynės atlošas nebeturi reguliuotis.

Pakabos reguliavimas

Sėdynės pakabos eigą galima nustatyti sukamąja rankenėle **2**.

Stebėjimo langelyje **2a** galima nuskaityti šiuo metu nustatytą naudotojo svorį kg.

- Sukamąją rankenėlę **2** sukite pagal laikrodžio rodyklę.

⇨ Spyruoklių įtempimas didėja, pakaba tampa kietesnė.

⇨ Stebėjimo langelyje rodomas svoris didėja.

- Sukamąją rankenėlę **2** sukite prieš laikrodžio rodyklę.

⇨ Spyruoklių įtempimas sumažėja, pakaba tampa švelnesnė.

⇨ Stebėjimo langelyje rodomas svoris mažėja.

Pakaba nustatyta tinkamai, kai stebėjimo langelyje **2a** rodomas svoris sutampa su naudotojo svoriu.

Reguliavimas išilgine kryptimi

1. Patraukite svirtį**3** į viršų ir laikykite.
2. Sėdynę pastumkite į priekį arba atgal į norimą padėtį.
3. Atleiskite svirtį**3** .

Sureguliavus svirtis**3** turi užsifiksuoti pageidaujamoje padėtyje. Užfiksavus sėdynė nebeturi persistumti.

5.2.1.3 Sėdynė MSG95



pav. 58: Sėdynės MSG 95 nustatymo galimybės

Atsisėskite ant sėdynės, kad ją sureguliuotumėte.

Reguliavimas išilgine kryptimi

1. Patraukite svirtį **1** į viršų ir laikykite.
2. Sėdynę pastumkite į priekį arba atgal į norimą padėtį.
3. Atleiskite svirtį **1**.

Sureguliavus svirtis **1** turi užsifiksuoti pageidaujamoje padėtyje. Užfiksavus sėdynė nebeturi persistumti.

Pakabos ir aukščio reguliavimas

Sėdynėje MSG95 yra sumontuota pneumatinė pakaba. Sėdynės pakabą ir aukštį galima tolygiai pritaikyti svirtimi **3** per kompresorių. Apie pasiektą apatinę ir viršutinę pakabos galinę atramą pranešama, kai girdimai pasikeičia kompresoriaus garsas.

Pakaba tinkamai nustatyta, kai geltonas rodmuo stebėjimo langelyje **2** pasikeičia į juodą.



PASTABA

Kompresoriaus pažeidimas.

Per ilgai reguliuojant pakabos nustatymą galima pažeisti kompresorių.

► Pakabos nustatymą reguliuokite ne ilgiau kaip minutę.

Individualiai pageidaujamą aukštį galima pritaikyti iki mažiausios spyruoklės eigos.

✓ Uždegimas turi būti įjungtas.

1. **3** svirtį traukite į viršų.
   ⇨ Sėdynė juda aukštyn, pakabos eiga didėja.
2. **3** svirtį spauskite žemyn.
   ⇨ Sėdynė juda žemyn, pakabos eiga mažėja.
3. Atleiskite svirtį **3**, kai sėdynė pasiekia norimą padėtį.

⇨ Pakaba ir aukštis nustatyti.

Atlošo reguliavimas

1. Patraukite svirtį**4** į viršų ir laikykite.
2. Atlošą stumkite į priekį arba atgal, kol pasieksite pageidaujamą sėdynės atlošo pokrypį.
3. Atleiskite svirtį**4** .

Sureguliavus svirtis**4** turi užsifiksuoti pageidaujamoje padėtyje. Užfiksavus sėdynės atlošas nebeturi reguliuotis.

5.2.1.4 Sėdynės šildymas

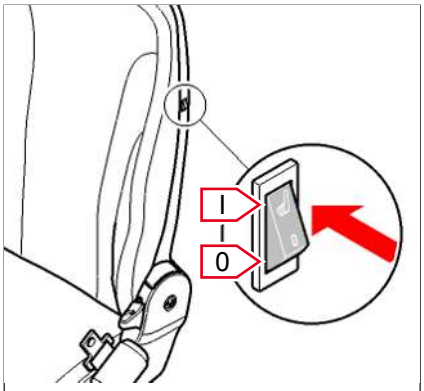

pav. 59: Sėdynės šildymo jungiklis

Sėdynės šildymas valdomas perjungimo jungikliu kairėje atlošo pusėje.

- Perjunkite perjungimo jungiklį į padėtį **I**.

⇨ Sėdynės šildymas įjungtas.

- Perjunkite perjungimo jungiklį į padėtį **0**.

⇨ Sėdynės šildymas išjungtas.

5.2.2 Saugos diržo užsegimas



⚠ ĮSPĖJIMAS

Pavojus susižaloti netinkamai prisisegus saugos diržą!

Neprisisegus saugos diržo arba jį prisisegus netinkamai, galima sunkiai arba mirtinai susižaloti.

- ► Prisisekite saugos diržą prieš pradėdami darbą.
- ► Saugos diržas turi būti nepersuktas.
- ► Nedėkite saugos diržo ant kietų, briaunotų arba dužių daiktų drabužiuose.
- ► Tvirtai prisekite saugos diržą virš dubens.



⚠ ĮSPĖJIMAS

Pavojus susižaloti dėl pažeisto arba nešvaraus saugos diržo

Esant pažeistam arba nešvariam saugos diržui, galima sunkiai arba mirtinai susižaloti.

- ► Saugos diržas ir diržo sagtis turi būti švarūs.
- ► Patikrinkite saugos diržą ir diržo sagtį, ar nėra pažeidimų.
- ► Jei pažeidimų yra, saugos diržą ir diržo sagtį iš karto paveskite pakeisti įgaliotoms specializuotoms dirbtuvėms.
- ► Po nelaimingo atsitikimo paveskite įgaliotoms specializuotoms dirbtuvėms pakeisti saugos diržą, net ir tokiu atveju, kai nepastebima jokių vizualinių pažeidimų. Leiskite patikrinti, ar sėdynės tvirtinimo elementai ir inkaravimo taškai gali toliau išlaikyti reikiamas apkrovas.

⚠ ĮSPĖJIMAS

Nelaimingų atsitikimų pavojus, kai saugos diržas nustatomas važiuojant!

Jei operatorius saugos diržą nustato važiuodamas, jis išsiblaško. Dėl to galima sunkiai arba mirtinai susižaloti.

- ► Prieš pradėdami eksploatuoti transporto priemonę, nustatykite saugos diržą.
- ► Patraukdami įsitikinkite, kad diržo sagtis užsifiksavo.

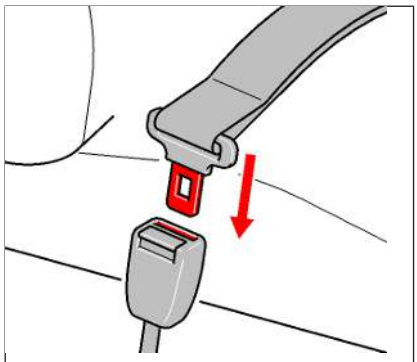

pav. 60: Saugos diržo užsegimas

Saugos diržo užsegimas

1. Atsisėskite ant sėdynės.
2. Uždėkite saugos diržą per klubus iki diržo sagties.
   ⇨ Diržas neturi būti susisukęs.
3. Liežuvėlį kiškite į diržo sagtį, kol jis girdimai užsifiksuos.
   ⇨ Patraukdami patikrinkite, ar jis tinkamai užfiksuotas.
4. Patraukite diržo galą, kad įtemptumėte saugos diržą.

⇨ Saugos diržas užsegtas.

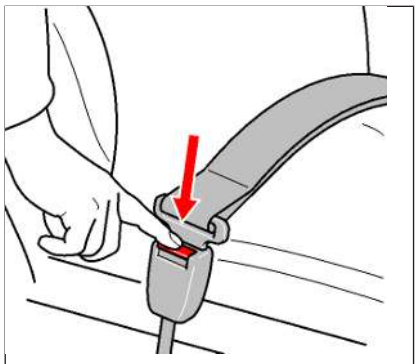

pav. 61: Saugos diržo atlaisvinimas

Saugos diržo atlaisvinimas

1. laikykite saugos diržą.
2. Paspauskite mygtuką ant diržo sagties.
   ⇨ Spynos liežuvėlis iššoka iš diržo sagties.
3. Prilaikydami sagtį, lėtai leiskite saugos diržui įsitraukti į ritę.

Informacija

Saugos diržas su ELR sistema

Oranžinės spalvos saugos diržai yra su ELR sistema (avarinio fiksavimo įtraukikliu, angl. Emergency Locking Retractor). ELR sistema blokuoja diržą esant tam tikram pokrypiui ar pagreičiui. Vairuotojas turi daugiau judėjimo laisvės nei su įprastu saugos diržu.

Jei saugos diržo nepavyksta ištraukti ir prisisegti saugos diržo, transporto priemonė gali būti per daug pakrypusi. Tokiu atveju atsargiai užvažiuokite ant lygaus pagrindo ir tada prisisekite saugos diržą.

5.2.3 Vairo nustatymas



⚠ ĮSPĖJIMAS

Nelaimingų atsitikimų pavojus, kai vairas nustatomas eksploatuojant!

Kai vairas nustatomas naudojant, galima nelaimingi atsitikimai, kurių metu galima sunkiai arba mirtinai susižaloti.

- ► Prieš pradėdami eksploatuoti transporto priemonę, nustatykite vairą.
- ► Įsitikinkite, kad vairo reguliavimo svirtis užfiksuota.

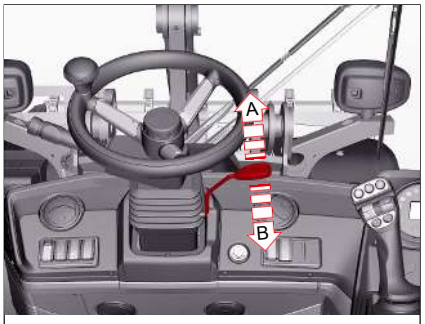

pav. 62: Vairo nustatymo svirtis

Vairo kolonėlės aukštį ir pokrypį galima nustatyti individualiai pagal ūgį.

Vairo aukščio reguliavimas

1. Patraukite svirtį **1** į viršų(**A**) ir laikykite.
   ⇨ Vairas atblokuotas.
2. Patraukite arba paspauskite vairą iki norimo aukščio.
3. Atleiskite svirtį **1**.

⇨ Vairas užrakintas – vairo aukštis nustatytas.

Vairo pokrypio nustatymas

1. Spauskite svirtį **1** žemyn (**B**) ir laikykite.
   ⇨ Vairas atblokuotas.
2. Patraukite arba paspauskite vairą iki norimo pokrypio.
3. Atleiskite svirtį **1**.

⇨ Vairas užrakintas – vairo pokrypis nustatytas.

5.2.4 Matymo lauko apribojimai



⚠ ĮSPĖJIMAS

Nelaimingų atsitikimų pavojus asmenims būnant pavojaus zonoje!

Transporto priemonės pavojaus zonoje esantys arba į ją staiga įžengę asmenys gali būti užkabinti atliekant darbinius veiksmus arba judant transporto priemonei. Dėl to gali įvykti nelaimingi atsitikimai, kurių pasekmė – sunkūs sužalojimai arba mirtis.

- ► Asmenims įžengus į pavojaus zoną, nedelsdami nutraukite darbus.
- ► Tinkamas veidrodžio nustatymas. Naudokite pagalbines matymo priemones (pvz., kamerą).
- ► Važiuodami atbuline eiga, dirbkite itin atsargiai.

Matymo laukas yra sritis, kurią operatorius gali matyti iš sėdynės. Matymo lauką galima išplėsti pasitelkus vaizdines priemones, tokias kaip veidrodžiai ar kamerų sistemos.

5.2.4.1 Matymo lauko apribojimai darbo metu

Pavojai dėl matymo lauko apribojimų gali kilti dirbant su pakeltu krovimo įrenginiu ir važiuojant atbuline eiga. Transporto priemonės konstrukcinės dalys, apsauginės grotelės, pakabinami darbo padargai ir krovinys ant šakinio padėklų griebtuvo gali dar labiau apriboti matymo lauką.

Matymo laukas buvo nustatytas esant toliau nurodytoms sąlygoms:

- Pakabinamas darbo padargas transportavimo padėtyje.
- 12 m spinduliu matomumas matuojamas ties žemės paviršiumi.
- Vieno metro atstumu matomumas matuojamas 1,2 m aukštyje.

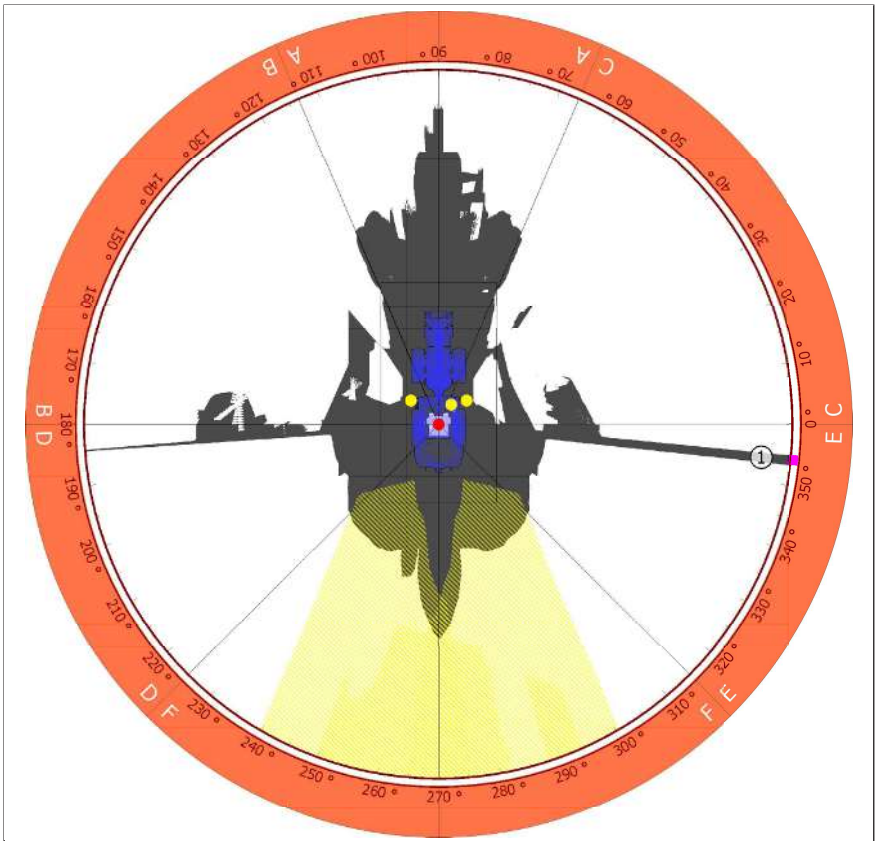

pav. 63: Transporto priemonės matymo laukas darbo metu

Bandomasis apskritimas

Bandomasis apskritimas yra 12 metrų spinduliu aplink transporto priemonę.

Matymo lauko apribojimai

Pilka spalva pažymėtos sritys, kuriose matomumas gali būti ribotas, pvz., dėl transporto priemonės apdailos detalių. Šios sritys gali būti tarp transporto priemonės ir 12 m bandomojo apskritimo.

Veidrodžio matymo laukas

Veidrodžio matymo laukas apibūdina sritis, kurias galima matyti naudojant transporto priemonėje sumontuotus veidrodžius.

Operatoriaus galvos padėtis

Raudonas apskritimas žymi operatoriaus galvos padėtį sėdint ant sėdynės.

Ribotas matymo laukas bandymo srityje

Pažymėta sritis rodo matymo lauko apribojimus 12 m bandomajame apskritime ir 1 m zonoje aplink transporto priemonę.

Veidrodis

Geltonais apskritimais pažymėtos prie transporto priemonės pritvirtintų veidrodžių padėtys.

5.2.5 Veidrodžių nustatymas



⚠ ĮSPĖJIMAS

Nelaimingų atsitikimų pavojus, jei važiuojant reguliuojami veidrodžiai!

Operatoriaus dėmesys blaškomas, jei jis reguliuoja veidrodžius važiuodamas. Dėl to galima sunkiai arba mirtinai susižaloti.

- ► Nereguliuokite veidrodžių važiuodami.
- ► Sureguliuokite veidrodžius prieš pradėdami eksploatuoti transporto priemonę.

Matymo laukas yra sritis, kurią operatorius gali matyti iš sėdynės. Matymo lauką galima išplėsti pasitelkus vaizdines priemones, tokias kaip veidrodžiai ar kamerų sistemos.

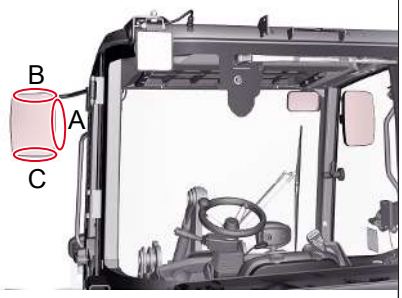

pav. 64: Transporto priemonės veidrodžio nustatymas

Galinio vaizdo veidrodžio nustatymas

1. Nukreipkite galinio vaizdo veidrodį, kaip parodyta.
2. Pasukite veidrodžio laikiklį į priekį, kad veidrodis negalėtų atsitrenkti į duris (apie 90°).
3. Galinio vaizdo veidrodžio nustatymas į reikiamą padėtį.
   - ⇨ Ant vidinio krašto **A** matomas išorinis transporto priemonės kraštas.
   - ⇨ Ties viršutiniu kraštu **B** matomas horizontas.
   - ⇨ Apatiniame krašte **C** matoma sritis tęsiasi kuo arčiau transporto priemonės.

⇨ Galinio vaizdo veidrodis yra nustatytas tinkamai.

Taip pat nustatykite kitus galinio vaizdo veidrodžius.

Vidinio veidrodžio nustatymas

Vidinį veidrodį nustatykite taip, kad matytųsi už transporto priemonės esanti sritis.

5.2.6 Galinio vaizdo kamera

Galinio vaizdo kamera skirta stebėti už transporto priemonės esančias vietas.

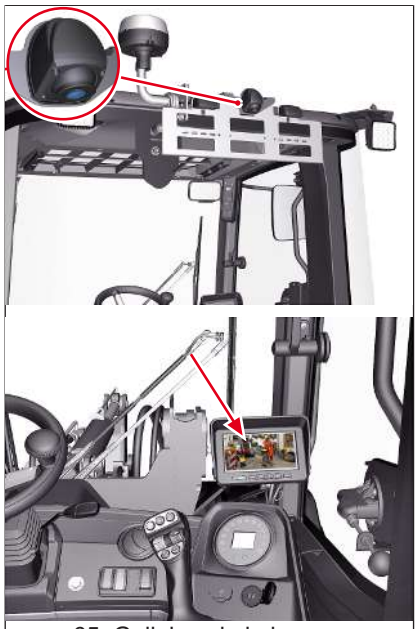

pav. 65: Galinio vaizdo kameros ekrano rodmenys

Galinio vaizdo kameros įjungimas

- įjunkite uždegimą.

⇨ Vaizdai iš galinio vaizdo kameros rodomi kabinoje esančiame ekrane.

5.3 Ekranas

5.3.1 Įspėjamosios ir kontrolinės lemputės

PASTABA

Pažeisti švyturėliai ir kontrolinės lemputės negali tinkamai rodyti darbo režimų.

Švyturėliai ir kontrolinės lemputės rodo transporto priemonės darbo režimus. Jei jie pažeisti, gali likti nepastebėti esami sutrukimai, pavyzdžiui, variklio valdymo sistemos sutrikimai.

► Pažeistus švyturėlius ir kontrolines lemputes nedelsdami paveskite suremontuoti įgaliotoms specializuotoms dirbtuvėms.

Įspėjamosios ir kontrolinės lemputės

Transporto priemonėje yra įspėjamosios ir kontrolinės lemputės.

Kontrolinės lemputės yra informacijos šaltinis. Įprastai kontrolinės lemputės yra žalios, mėlynos ir geltonos.

Įspėjamosios lemputės naudojamos įspėti apie transporto priemonės pažeidimus. Paprastai įspėjamosios lemputės yra raudonos arba geltonos.

Įspėjamosios ir kontrolinės lemputės teikia informaciją apie:

- aktyvintas funkcijas;
- dabartines veikimo būsenas;
- techninio aptarnavimo informaciją;
- įrangos būseną;
- Klaidų kodai

Įjungus uždegimą, užsidega įspėjamosios ir kontrolinės lemputės savikontrolei atlikti.

Procedūra, jei darbo metu užsidega įspėjamoji lemputė

Jei dirbant įsižiebia transporto priemonės arba variklio elektronikos įspėjamoji lemputė, elkitės kaip nurodyta toliau:

1. išjunkite variklį;
2. įjunkite uždegimą.

⇨ Klaidos kodas transporto priemonės ekrane nerodomas, įspėjamosios ir kontrolinės lemputės vėl užgęsta. Galima tęsti darbą.

⇨ Transporto priemonės ekrane rodomas klaidos kodas. Negalima tęsti darbo.

⇨ Jei reikia, užsirašykite klaidos kodą ir praneškite jį įgaliotoms specializuotoms dirbtuvėms.

⇨ Sustabdykite transporto priemonę. Perskaitykite informaciją skyriuje „Veikimo triktys“.

⇨ Jei reikia, kreipkitės į įgaliotas specializuotas dirbtuves.

5.3.2 Įspėjamųjų ir kontrolinių lempučių paaiškinimas

Įspėjamosios ir kontrolinės lemputės bei jų reikšmės paaiškintos toliau.

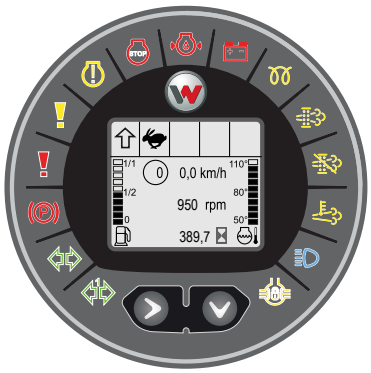

pav. 66: Įspėjamųjų ir kontrolinių lempučių apžvalga

Simbolis	Reikšmė	žr. skyrių
	**Įspėjamoji lemputė „Stovėjimo stabdys“** Įsižiebia, kai įjungiamas stovėjimo stabdys. Įjungus stovėjimo stabdį, važiavimo pavara yra užblokuota.	žr. Stovėjimo stabdžio valdymas svirtimi psl. 102
	**Kontrolinė lemputė „Posūkių rodikliai“** Periodiškai mirksi, kai įjungti posūkių rodikliai arba avarinė šviesos signalizacija. Greitai mirksinti kontrolinė lemputė rodo sugedusį rodiklį.	žr. Posūkių rodiklių valdymas psl. 122
	**Kontrolinė lemputė „Priekabos posūkių rodikliai“** Mirksi, kai įjungtas posūkio rodiklis ir prijungtas pakabinamas darbo padargas arba priekaba. Greitai mirksinti kontrolinė lemputė rodo sugedusį rodiklį.	žr. Posūkių rodiklių valdymas psl. 122
	**Įspėjamoji lemputė „Transporto priemonės elektronika“** Įsižiebia, jei transporto priemonės elektronikoje yra rimtų klaidų.	žr. Nurodymai dėl veikimo trikčių psl. 235
	**Įspėjamoji lemputė „Transporto priemonės elektronika“** Įsižiebia, jei transporto priemonės elektronikoje yra klaidų.	žr. Nurodymai dėl veikimo trikčių psl. 235

Simbolis	Reikšmė	žr. skyrių
	**Įspėjamoji lemputė „Variklio elektronika“** Įsižiebia arba mirksi esant rimtoms variklio elektronikos klaidoms.	žr. Nurodymai dėl veikimo trikčių psl. 235
	**Įspėjamoji lemputė „Variklio elektronika“** Įsižiebia arba mirksi esant variklio elektronikos klaidoms.	žr. Nurodymai dėl veikimo trikčių psl. 235
	**Įspėjamoji lemputė „Variklinės alyvos slėgis“** Įsižiebia įjungus uždegimą, bet užgęsta paleidus variklį. Jei ji užsidega, kai variklis veikia, tai rodo, kad variklio alyvos slėgis yra per žemas. Tokiu atveju: 1. Sustabdykite transporto priemonę. 2. Išjunkite variklį ir patikrinkite alyvos lygį.	žr. Variklinės alyvos pripildymo lygis psl. 185
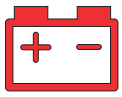	**Įspėjamoji lemputė „Įkrovos valdymas“.** Įsižiebia įjungus uždegimą, bet užgęsta paleidus variklį. Jei užsidega varikliui veikiant, tai reiškia, kad akumuliatorių baterija nebekraunama.	žr. Akumuliatorių baterijos techninė priežiūra psl. 217
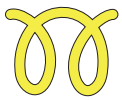	**Kontrolinė lemputė „Išankstinis pašildymas“** Įsižiebia, kai šildomas variklis.	žr. Variklio užvedimas psl. 95
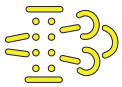	**Kontrolinė lemputė „Reikalinga dyzelino dalelių filtro regeneracija“** Įsižiebia arba mirksi, kai reikalinga dyzelino dalelių filtro regeneracija.	
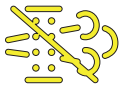	**Kontrolinė lemputė „Dyzelino dalelių filtro regeneracija slopinama“** Įsižiebia, kai dyzelino dalelių filtro regeneracija slopinama rankiniu būdu.	
	**Kontrolinė lemputė „Dyzelino dalelių filtro regeneracija aktyvi“** Įsižiebia, kai aukšta išmetamųjų dujų temperatūra ir vyksta dyzelino dalelių filtro regeneracija.	

Simbolis	Reikšmė	žr. skyrių
	**Kontrolinė lemputė „Tolimosios šviesos“** Įsižiebia, kai įjungtos tolimosios šviesos.	žr. Artimųjų ir tolimųjų šviesų perjungimas psl. 122
	**Kontrolinė lemputė „Įjungta diferencialo blokuotė“.** Šviečia, kai įjungta diferencialo blokuotė.	žr. Diferencialo blokuotės valdymas psl. 132

5.3.3 Apžvalga ekrane

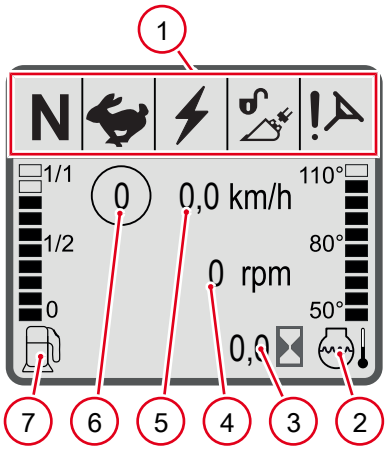

pav. 67: Ekranas

Poz.	Žymėjimas
1	Rodmuo su papildomos informacijos simboliais
2	Variklio temperatūros rodmuo
3	Eksploatacijos valandų indikatorius
4	Variklio sūkių dažnio indikatorius
5	Faktinio greičio, kuriuo važiuojama, indikatorius
6	Galimo didžiausio važiavimo greičio indikatorius (priklauso nuo parinkto važiavimo greičio diapazono ir važiavimo režimo)
7	Dyzelino bako pripildymo lygio rodmuo

5.3.4 Informacijos ekrane nuskaitymas

Simboliai ekrane yra informacijos šaltinis ir rodo įvairias darbines būsenas.

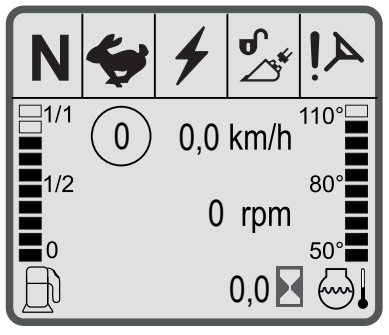

pav. 68: Apžvalga pagal ekrane pateikiamą informaciją

Simbolis	Reikšmė
	Simbolis rodomas, kai važiavimo kryptis yra į priekį.
	Simbolis rodomas, kai važiavimo kryptis yra atgal.
N	Simbolis rodomas, kai važiavimo kryptis yra neutrali.
	Simbolis rodomas, kai įjungta greitoji eiga.
	Simbolis rodomas, kai įjungta lėtoji eiga.

Simbolis	Reikšmė
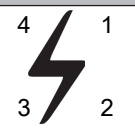	Simbolis rodomas, kai įjungta elektrinė funkcija. Priklausomai nuo to, kuri elektrinė funkcija įjungta, rodoma 1, 2, 3 arba 4.
	Simbolis rodomas, kai atrakinama pakabinamų darbo padargų hidraulinė greitojo keitimo sistema.
	Simbolis rodomas, kai trečiasis valdymo kontūras veikia ilgalaikės apkrovos režimu.
	Simbolis rodomas tuomet, kai nenuspaustas diržo kontaktas.
	Simbolis rodomas, kai hidraulinės funkcijos užblokuotos važiavimui keliais.
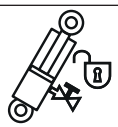	Simbolis rodomas, kai įjungtas nuleidimo stabdžio apėjimas.
	Simbolis rodomas tuomet, kai įjungta slankioji padėtis.
km/h	Rodmuo rodo transporto priemonės greitį.
rpm	Rodmuo rodo variklio sūkių dažnį.
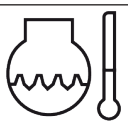	Rodmuo rodo variklio temperatūrą.
	Rodmuo rodo transporto priemonės darbo valandas.
	Rodmuo rodo degalų bako pripildymo lygį.
	Rodmuo rodo laiką, likusį iki kitos patikros.

5.3.5 Klaidų pranešimų rodmuo

Elektronikos gedimų rodiniai

Elektronikos gedimai transporto priemonės ekrane rodomi šiomis įspėjamosiomis lemputėmis: (Tuo pačiu metu **1** pozicijoje gali būti rodomas klaidos kodas.)

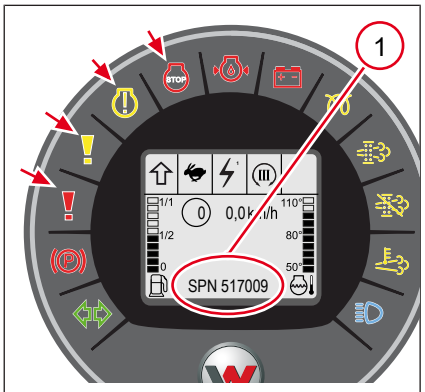

pav. 69: Elektronikos įspėjamosios lemputės ekrane

Piktograma	Reikšmė
	**Transporto priemonės elektronikos įspėjamoji lemputė** Jei eksploatuojant užsidegtų įspėjamoji lemputė, išjunkite variklį ir įjunkite uždegimą. • Jei transporto priemonės ekrane klaidos kodas nerodomas: – paleiskite variklį ir važiuokite toliau. • Jei transporto priemonės ekrane rodomas klaidos kodas: Užsirašykite klaidos kodą ir susisiekite su įgaliotomis specializuotomis dirbtuvėmis.
	**Transporto priemonės elektronikos įspėjamoji lemputė** Jei eksploatuojant užsidegtų įspėjamoji lemputė, išjunkite variklį ir įjunkite uždegimą. • Jei transporto priemonės ekrane klaidos kodas nerodomas: – paleiskite variklį ir važiuokite toliau. • Jei transporto priemonės ekrane rodomas klaidos kodas: Užsirašykite klaidos kodą ir susisiekite su įgaliotomis specializuotomis dirbtuvėmis.
	**Variklio elektronikos įspėjamoji lemputė** Jei šviečia arba mirksi, kai viena arba kelios variklio eksploatacinės vertės yra už įprastos srities ribų, išjunkite variklį ir įjunkite uždegimą. • Jei transporto priemonės ekrane klaidos kodas nerodomas: – paleiskite variklį ir važiuokite toliau. • Jei transporto priemonės ekrane rodomas klaidos kodas: Užsirašykite klaidos kodą ir susisiekite su įgaliotomis specializuotomis dirbtuvėmis
	**Variklio elektronikos įspėjamoji lemputė** Šviečia arba mirksi esant vienai arba kelioms variklio elektronikos klaidoms. Variklis išsijungia savaime. Jei variklis savaime neišsijungia, jį išjunkite. • Jei transporto priemonės ekrane klaidos kodas nerodomas: – paleiskite variklį ir važiuokite toliau. • Jei transporto priemonės ekrane rodomas klaidos kodas: Užsirašykite klaidos kodą ir susisiekite su įgaliotomis specializuotomis dirbtuvėmis.

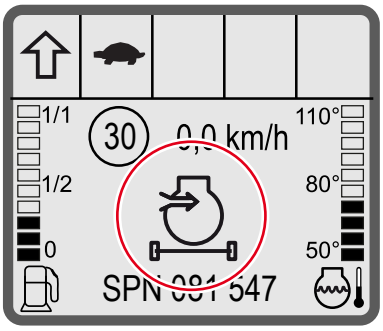

pav. 70: Pvz.: klaidos pranešimas ekrane kaip simbolis

Klaidos pranešimai su simboliu

Ekrane gali būti rodomi klaidų pranešimai simbolių ir klaidų kodų pavidalu.

Toliau pateikiama galimų klaidų pranešimų apžvalga.

Piktograma	Reikšmė
	Simbolis rodomas, kai aušinimo skysčio temperatūra yra per aukšta.
	Simbolis rodomas, kai per žemas stabdžių skysčio pripildymo lygis.
	Simbolis rodomas, kai stabdžių slėgio saugykloje per mažas slėgis.
	Simbolis rodomas, kai variklis arba hidraulinis variklis viršija leidžiamą sūkių skaičių.
	Simbolis rodomas, kai oro filtro užterštumo laipsnis yra per didelis.
	Simbolis rodomas, kai aušinimo skysčio lygis per žemas.
	Simbolis rodomas, kai degalų tiekimo linijoje slėgis per žemas.
	Simbolis rodomas, kai vandens skirtuve prie degalų filtro susirenka per daug vandens.
	Simbolis rodomas, kai pasiekiama didžiausia leistina hidraulinės alyvos temperatūra.
	Simbolis rodomas, kai reikia keisti variklinę alyvą.
	Simbolis rodomas įvykus išmetamųjų dujų papildomo apdorojimo klaidai.
	Simbolis rodomas, kai dyzelino dalelių filtrą reikia patikrinti ir galbūt pakeisti įgaliotose specializuotose dirbtuvėse.

Klaidos pranešimai su klaidos kodu

PASTABA

Techniniai pažeidimai nekreipiant dėmesio į klaidos kodą! Nekreipiant dėmesio į klaidos kodą, galimi dideli techniniai pažeidimai!

Atsiradus sutrikimui eksploatavimo metu, darbo valandų ir variklio sūkių dažnio rodmuo pakeičiamas klaidos kodu.

- ► Imkitės priemonių pagal klaidos kodų lentelę.
- ► Jei klaida po priemonių ir toliau išlieka, kreipkitės į dirbtuves.
- ► Nenurodytus klaidų kodus užsirašykite ir nurodykite dirbtuvėms.

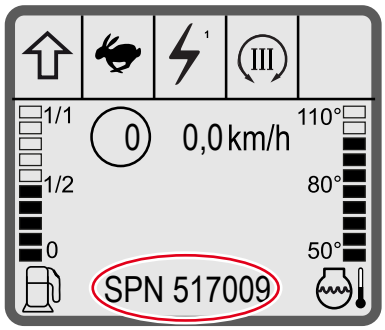

pav. 71: Klaidos pranešimas su klaidos kodu

Veiksmai, jei atsiranda klaidos kodas:

1. Nedelsdami užgesinkite transporto priemonę, jei įsižiebia viena iš šių įspėjamųjų lempučių:
   ⇨ arba
2. Kreipkitės į įgaliotas specializuotas dirbtuves.
   ⇨ Turėkite klaidų kodus diagnozei.
3. Vėl pradėkite eksploatuoti transporto priemonę tik pašalinę klaidą.

Jei variklis išsijungia savaime, įvyko kritinė variklio arba variklio elektronikos klaida.

5.3.6 Patikros rodmuo

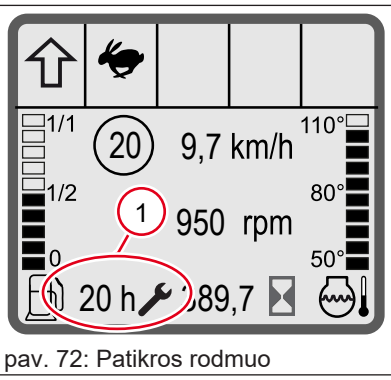

pav. 72: Patikros rodmuo

Simbolis rodo, kad patikros rodmuo aktyvus. **1** numeriu pažymėtoje patikros rodmens vietoje rodomas iki patikros likęs laikas darbo valandomis **(h)** arba savaitėmis **(w)**. Jei iki kitos patikros liko mažiau nei 30 darbo valandų, likęs valandų skaičius nuolat rodomas ekrane.

Jei patikros terminas viršytas, ekrane rodomos valandos, sukauptos nuo tada, kai turėjo būti atlikta patikra, ir prieš valandų skaičių rašomas (+).

Atlikus numatytą patikrą įgaliotose specializuotose dirbtuvėse grąžinama pradinė patikros rodmens būsena.

5.3.7 Rodinių perjungimas ekrane

Ekrane esantys rodyklių klavišai naudojami naršyti meniu.

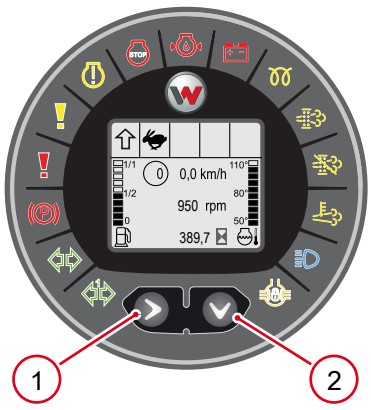

pav. 73: Rodyklių klavišai meniu

Poz.	Žymėjimas
1	Meniu mygtukas „Rodyklė dešinėn“
2	Meniu mygtukas „Rodyklė žemyn“

Spausdami rodyklių klavišus galite pereiti į kitą ekrano rodinį.

Žemiau pateikiami pagrindiniai rodiniai, kuriuos galima pasiekti paspaudus rodyklės žemyn klavišą.

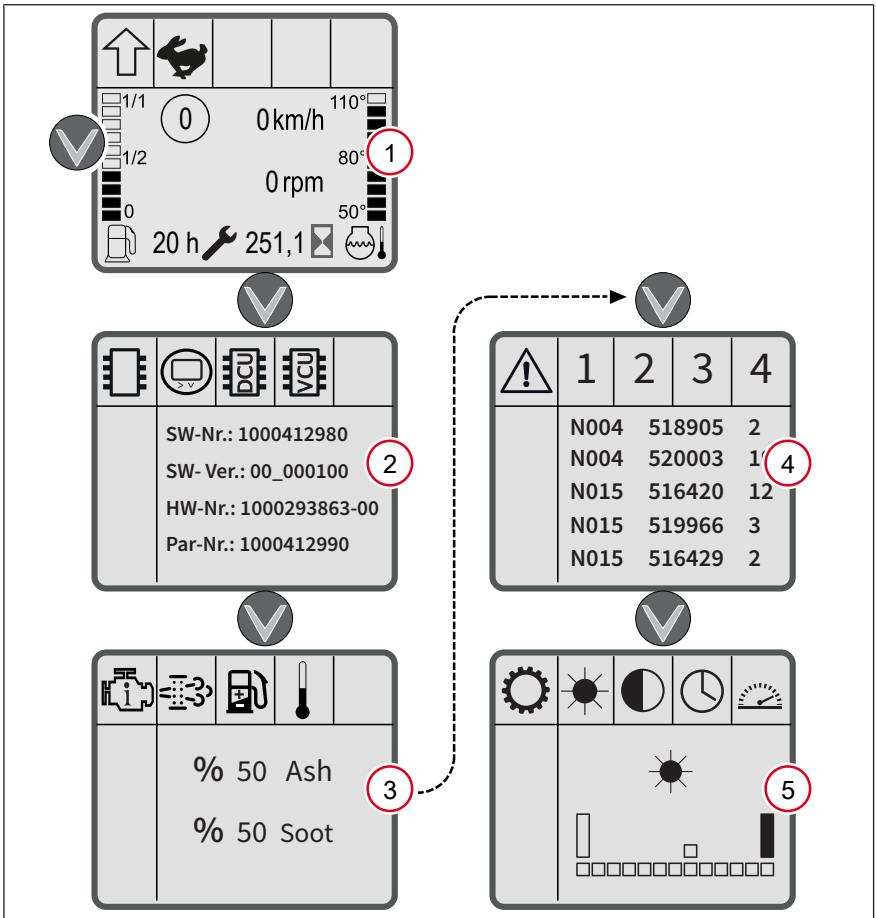

pav. 74: Rodinių perjungimas ekrane

Poz.	Žymėjimas	Šonas
1	Pagrindinis meniu	--
2	Valdymo įtaisų informacijos meniu	--
3	Variklio informacijos meniu	--
4	Klaidų meniu	--
5	Ekrano nustatymų meniu	--

Kiekviename pagrindiniame rodinyje antrinius rodinius galima pasiekti paspaudus rodyklės dešinėn klavišą. Antriniuose rodiniuose pateikiama papildoma informacija arba galimybė nustatyti ekrano nustatymus. Jei antriniame rodinyje 10 sekundžių nepaspaudžiamas joks klavišas, vėl rodomas pagrindinis rodinys.

Neįmanoma perjungti atgal į anksčiau rodytą rodinį. Vietoj to, kelis kartus paspauskite rodyklės žemyn arba dešinėn klavišą, kol vėl pasirodys anksčiau rodytas rodinys.

5.3.8 Valdymo įtaisų meniu

Valdymo įtaisų meniu rodoma informacija apie transporto priemonės elektroninių komponentų programinę ir techninę įrangą. Ši informacija naudinga kreipiantis į įgaliotas specializuotas dirbtuves.

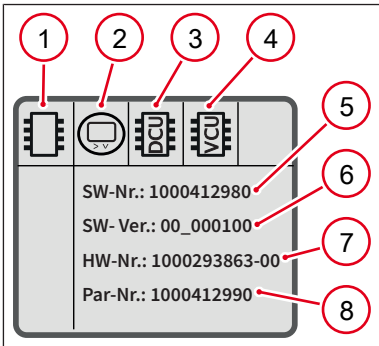

pav. 75: Valdymo įtaisų meniu

Poz.	Žymėjimas
1	Valdymo įtaisų informacijos meniu simbolis
2	Ekrano simbolis
3	Važiavimo pavaros valdymo įtaiso (DCU) simbolis
4	Transporto priemonės valdymo įtaiso (VCU) simbolis
5	Programinės įrangos medžiagos numeris
6	Programinės įrangos versija
7	Techninės įrangos medžiagos numeris
8	Parametrų rinkinio medžiagos numeris

Paspausdami rodyklės dešinėn klavišą galite pereiti prie atskirų komponentų. Pasirinkto komponento simbolis mirksi.

5.3.9 Variklio meniu

Variklio meniu rodoma informacija apie variklio elektronikos išmatuotus duomenis.

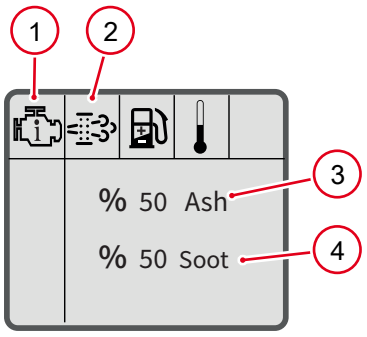

pav. 76: Variklio meniu, dyzelino dalelių filtras

Poz.	Žymėjimas
1	Variklio informacijos meniu simbolis
2	Dyzelino dalelių filtro informacijos simbolis
3	Apkrovos pelenais „Ash“ rodmuo, %
4	Apkrovos suodžiais „Soot“ rodmuo, %

Variklio meniu iš pradžių rodoma informacija apie dyzelino dalelių filtrą. Paspaudę rodyklės dešinėn klavišą, galite perjungti informaciją apie degalų sąnaudas ir temperatūrą. Pasirinkto informacijos tipo simbolis mirksi.

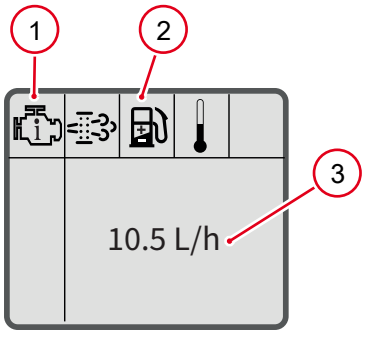

pav. 77: Variklio meniu, degalų sąnaudos

Poz.	Žymėjimas
1	Variklio informacijos meniu simbolis
2	Degalų sąnaudų informacijos simbolis
3	Degalų sąnaudų litrais/val. rodmuo

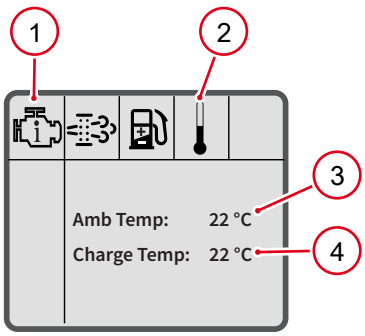

pav. 78: Variklio meniu, temperatūros rodmuo

Poz.	Žymėjimas
1	Variklio informacijos meniu simbolis
2	Temperatūros informacijos simbolis
3	Aplinkos oro temperatūros rodmuo, °C
4	Įpučiamo oro temperatūros rodmuo, °C

5.3.10 Klaidų meniu

Klaidų meniu rodomi transporto priemonės elektroninių komponentų siunčiami klaidų kodai. Ši informacija naudinga kreipiantis į įgaliotas specializuotas dirbtuves.

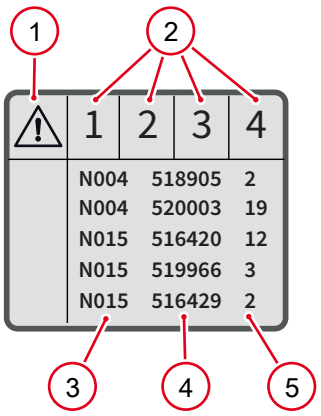

pav. 79: Klaidų meniu

Poz.	Žymėjimas
1	Klaidų rodymo meniu simbolis
2	Klaidų kodų puslapiai
3	Elektroninio komponento, pranešusio apie klaidą, identifikavimas
4	Klaidos SPN
5	Klaidos FMI

Klaidos nėra, jei nerodomas klaidos kodas.

Viename puslapyje rodomi ne daugiau kaip penki klaidų kodai, daugiausiai dvidešimt klaidų kodų keturiuose puslapiuose. Mirksi pasirinkto klaidos puslapio numeris.

Klaidų kodai rodomi tokia tvarka, kokia jie atsiranda. Naujausia klaida yra sąrašo viršuje.

5.3.11 Nustatymų meniu

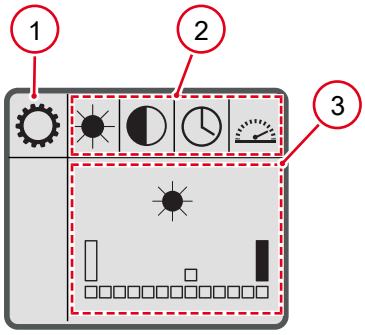

pav. 80: Ekrano nustatymų meniu

Poz.	Žymėjimas
1	Nustatymų meniu simbolis
2	Ekrano nustatymų meniu puslapis
3	Nustatymų sritis

Nustatymų meniu galima atlikti nustatymus:

- Ryškumas
- Kontrastas
- Data / laikas
- Rodmens vienetai

Nustatymų meniu iš pradžių rodomos ekrano ryškumo reguliavimo parinktys. Paspausdami rodyklės dešinėn klavišą galite pereiti prie kitų nustatymų parinkčių. Pasirinktos nustatymo parinkties simbolis mirksi.

Jei 10 sekundžių nepaspaudžiamas joks mygtukas arba paspaudžiamas rodyklės dešinėn klavišas nustatymų parinktyje, taikomas dabartinis nustatymas.

Ekrano ryškumo nustatymas

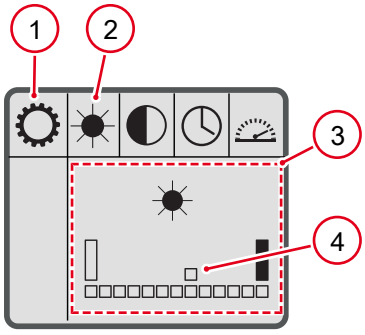

pav. 81: Nustatymų meniu, ryškumas

Poz.	Žymėjimas
1	Nustatymų meniu simbolis
2	Ryškumo simbolis
3	Nustatymų sritis
4	Padėties rodmuo

✓ Pasirinktas ekrano ryškumo nustatymų meniu.

✓ Meniu juostoje mirksi ryškumo simbolis.

1. Paspauskite rodyklės žemyn klavišą.
   ⇨ Suaktyvinta ekrano nustatymų sritis.
   ⇨ Nustatymų srityje mirksi ryškumo simbolis.
2. Kelis kartus paspauskite rodyklės dešinėn klavišą, kol pasieksite norimą ekrano ryškumą.

⇨ Padėties rodmuo **4** rodo nustatytą ryškumą.

Ekrano kontrasto nustatymas

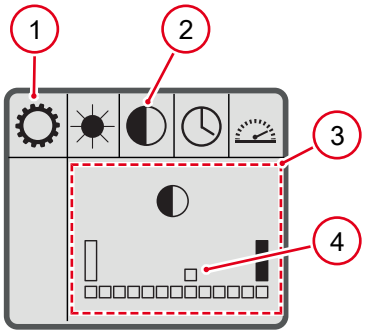

pav. 82: Nustatymų meniu, kontrastas

Poz.	Žymėjimas
1	Nustatymų meniu simbolis
2	Kontrasto simbolis
3	Nustatymų sritis
4	Padėties rodmuo

✓ Pasirinktas ekrano kontrasto nustatymų meniu.

✓ Meniu juostoje mirksi kontrasto simbolis.

1. Paspauskite rodyklės žemyn klavišą.
   ⇨ Suaktyvinta ekrano nustatymų sritis.
   ⇨ Nustatymų srityje mirksi kontrasto simbolis.
2. Kelis kartus paspauskite rodyklės dešinėn klavišą, kol pasieksite norimą ekrano kontrastą.

⇨ Padėties rodmuo **4** rodo nustatytą kontrastą.

Datos ir laiko nustatymas ekrane

Datos ir laiko rodmuo priklauso nuo vienetų nustatymo.

Priklausomai nuo nustatymo, ekrane rodomi metrinės arba imperinės matų sistemos vienetai.

Paspausdami rodyklės žemyn klavišą, galite pereiti į nustatymų parinktis tokia tvarka:

YYYY – MM – DD – hh – mm. Pasirinktos nustatymo parinkties simbolis mirksi.

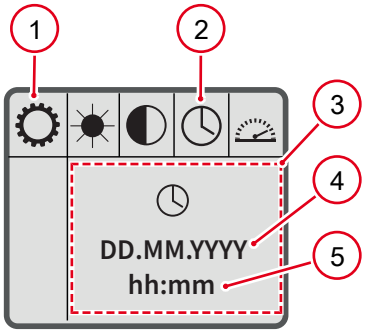

pav. 83: Nustatymų meniu, data ir laikas metrinėje sistemoje

Poz.	Žymėjimas
1	Nustatymų meniu simbolis
2	Datos / laiko simbolis
3	Nustatymų sritis
4	Data
5	Laikas

Eil. Nr.	Reikšmė
DD	data, diena
MM	data, mėnuo
YYYY	data, metai
hhh	laikas, visos valandos
mm	laikas, minutės

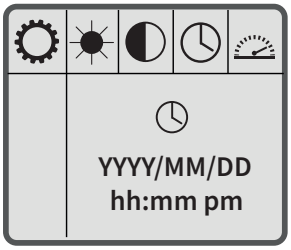

pav. 84: Nustatymų meniu, data ir laikas imperinėje sistemoje

✓ Pasirinktas datos ir laiko nustatymų meniu.
✓ Meniu juostoje mirksi datos ir laiko simbolis.
1. Paspauskite rodyklės žemyn klavišą.
   ⇨ Suaktyvinta ekrano nustatymų sritis.
2. Pasirinkite norimą nustatymo parinktį.
   ⇨ Mirksi pasirinktos nustatymų srities simbolis.
3. Paspauskite rodyklės dešinėn klavišą.
   ⇨ Kiekvieną kartą paspaudus mygtuką vertė padidėja vienetu. Pasiekus didžiausią vertę, vertė grįžta prie mažiausios vertės.
4. Nepertraukiamai spauskite rodyklės dešinėn klavišą.
   ⇨ Vertė didinama dviem žingsniais.
5. Nepertraukiamai spauskite rodyklės dešinėn klavišą – ilgiau nei tris sekundes.
   ⇨ Vertė didėja penkiais žingsniais.

⇨ Data ir laikas nustatomi pagal pageidavimą.

Vienetų nustatymas ekrane

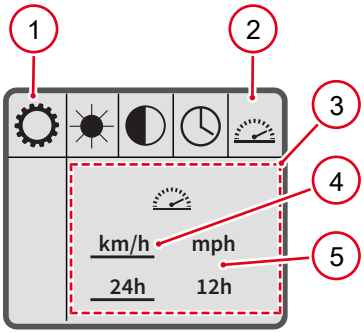

pav. 85: Rodmens vienetų nustatymų meniu

Poz.	Žymėjimas
1	Nustatymų meniu simbolis
2	Vienetų simbolis
3	Nustatymų sritis
4	Rodmens vienetai metrinėje sistemoje
5	Rodmens vienetai imperinėje sistemoje

✓ Pasirinktas vienetų nustatymų meniu.
✓ Meniu juostoje mirksi vienetų simbolis.
1. Paspauskite rodyklės žemyn klavišą.
   ⇨ Suaktyvinta ekrano nustatymų sritis.
   ⇨ Nustatymų srityje mirksi vienetų simbolis.
2. Norėdami pasirinkti metrinės arba imperinės matų sistemos vienetus, paspauskite rodyklės dešinėn klavišą.
   ⇨ Pabraukimas žymi pasirinktą vienetą.
3. Patvirtinkite pasirinkimą paspausdami rodyklės žemyn klavišą.

⇨ Vienetai nustatomi pagal pageidavimą.

5.3.12 DPF apkrovos būsenos užklausa

Sudegus suodžiams, dyzelino dalelių filtre kaupiasi pelenai. Dyzelino dalelių filtro apkrova pelenais ir suodžiais stebima elektroniniu būdu. Ekrane galima sužinoti apkrovos pelenais ir suodžiais būseną.

Atlikite būsenos užklausą, kai transporto priemonė stovi.

Būsenos užklausa

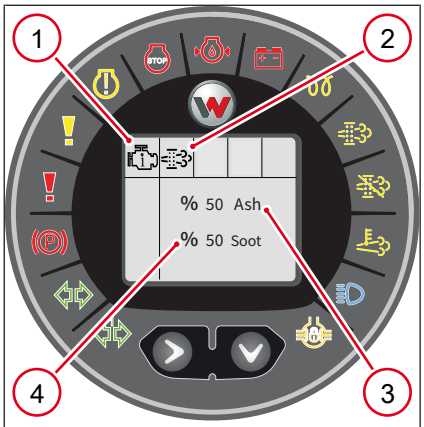

pav. 86: Pelenų ir suodžių kiekio rodmuo ekrane

Poz.	Žymėjimas
1	Variklio informacijos meniu
2	DPF informacijos submeniu
3	Apkrovos pelenais „Ash“ rodmuo, %
4	Apkrovos suodžiais „Soot“ rodmuo, %

Simbolis	Padėtis
	pasirodo padėtyje **1**
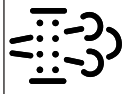	pasirodo padėtyje **2**

✓ Transporto priemonė stovi.

1. Atidarykite variklio meniu paspausdami rodyklės žemyn klavišą.
2. Paspausdami rodyklės klavišą į dešinę, iškvieskite submeniu su informacija apie dyzelino dalelių filtrą.
   ⇨ Atidarytas submeniu su informacija apie dyzelino dalelių filtrą variklio meniu.

⇨ Dyzelino dalelių filtro apkrova pelenais ir suodžiais rodoma %.

5

5.4 Transporto priemonės eksploatavimas

5.4.1 Prieš eksploatacijos pradžią

Prieš pradėdami eksploatuoti, atlikite šiuos privalomus veiksmus:

- Perskaitykite ir supraskite eksploatavimo instrukciją.
- Žinokite ir supraskite trikčių rodmenis ekrane.
- Transporto priemonę valdykite tik sėdėdami ant sėdynės.
- Prieš pirmą kartą važiuodami, paprašykite, kad instruktuotų kvalifikuotas personalas. Pabandykite važiuoti didelėje teritorijoje.
- Patikrinkite transporto priemonės saugos ir apsauginių įtaisų tinkamumo būklę.
- Užtikrinkite, kad visi techninės priežiūros darbai būtų atliekami pagal techninės priežiūros planą.
- Prieš pradėdami važiuoti prireikus nuo stiklų nuvalykite nešvarumus ir ledą.
- Prieš pradėdami eksploatuoti transporto priemonę po ilgesnės prastovos, transporto priemonę paveskite patikrinti kvalifikuotam personalui.
- Įjunkite akumuliatorių baterijos skyriklį.

Papildomai: žr. Parengiamieji veiksmai psl. 20.

Paruoškite operatoriaus vietą:

1. Nustatykite sėdynę.
2. Nustatykite vairą.
3. Nustatykite veidrodžius.
4. Užsisekite saugos diržą.
5. Jei reikia, išjunkite imobilizatorių.
6. Atleiskite stovėjimo stabdį.
7. Išjunkite visus jungiklius ir valdymo elementus.

⇨ Paleiskite transporto priemonę.

5.4.2 Nurodymai, kaip išvengti variklio pažeidimų



PASTABA

Variklis gali būti pažeistas!

► Iš karto po paleidimo neapkraukite variklio visa apkrova.

► Apie tris minutes leiskite varikliui veikti tuščiąja eiga. Po to sūkių dažnį didinkite lėtai.

► Pirmųjų 100 darbo valandų metu neapkraukite variklio visa apkrova.

► Nenaudokite papildomų paleidimo įrenginio stiprintuvų (pvz., „Startpilot“).

► Susisiekite su įgaliotomis specializuotomis dirbtuvėmis, kai variklis nepasileidžia.



PASTABA

Starteris gali būti pažeistas!

- ► Ką tik išjungto variklio nepaleiskite iš karto. Palaukite ne mažiau nei 15 sekundžių.
- ► Jei variklis nepasileidžia, bandymą paleisti nutraukite daugiausia po 15 sekundžių.
- ► Tarp dviejų paleidimo bandymų palaukite vieną minutę.

Norėdami nepažeisti variklio, laikykitės šiame skirsnyje pateiktų nurodymų.

Dėl hidrostatinės važiavimo pavaros, jokiu būdu negalima paleisti variklio velkant transporto priemonę.

Eksploatuojant, kai lauko temperatūra žemesnė nei -10 °C, rekomenduojama pašildyti degalus, variklinę ir hidraulinę alyvas.

Įvažinėjimo trukmė

Pirmųjų 100 darbo valandų metu variklį reikia tausoti. Būtinai laikykitės šių nurodymų.

- Važiuodami ir dirbdami tausokite transporto priemonę.
- Stenkitės neapkrauti variklio, esant tuščiosios eigos sūkių dažniui.
- Nepalikite veikti variklio nuolat didžiausiu sūkių dažniu.
- Besikeičiant variklio sūkių dažniui, padidinkite apkrovą.
- Laikykitės nustatytų techninės priežiūros intervalų ir paveskite atlikti techninės priežiūros darbus

5

5.4.3 Akumuliatorių baterijos skyriklis



PASTABA

Techninių pažeidimų pavojus

- ► Ištraukę akumuliatorių baterijos skyriklį, uždenkite angą apsauginiu gaubteliu, kad į jungiklį nepatektų drėgmės.
- ► Niekada neįjunkite akumuliatorių baterijos skyriklio veikiant apkrovai.
- ► Įjunkite akumuliatorių baterijos skyriklį ir tik tada įkiškite uždegimo raktą.
- ► Ištraukite uždegimo raktą, palaukite 30 sekundžių ir tik tada išjunkite akumuliatorių baterijos skyriklį.

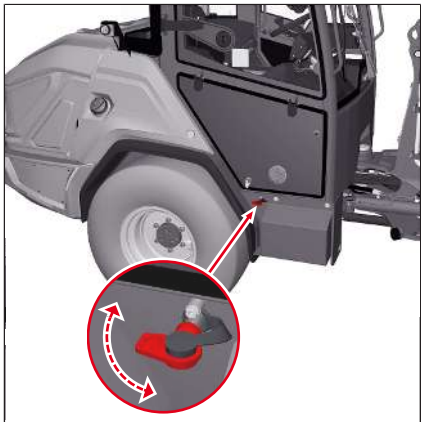

pav. 87: Akumuliatorių baterijos skyriklio vieta

Akumuliatorių baterijos skyrikliu avariniu atveju visą elektros įrangą galima greitai atskirti nuo akumuliatorių baterijos. Išjunkite akumuliatorių bateriją nakčiai, kad išvengtumėte galimo išsikrovimo arba galimo pažeidimo. Akumuliatorių baterijos skyriklį galite naudoti kaip papildomą apsaugą nuo vagysčių, kai ištraukiate akumuliatorių baterijos skyriklį.

Akumuliatorių baterijos skyriklio valdymas

Akumuliatorių baterijos skyriklis yra dešinėje po kabina šalia akumuliatorių baterijos.

Išjunkite akumuliatorių baterijos skyriklį

1. išjunkite variklį;
2. Aktyvinkite ir ištraukite akumuliatorių baterijos skyriklį.

⇨ Akumuliatorių baterija atskirta nuo elektros įrangos.

Įjunkite akumuliatorių baterijos skyriklį

- Įkiškite ir aktyvinkite akumuliatorių baterijos skyriklį.

⇨ Akumuliatorių baterija prijungta prie elektros įrenginio

5.4.4 Akumuliatoriaus atjungimo relė

Pasirinktinai transporto priemonėje gali būti akumuliatoriaus atjungimo relė. Akumuliatoriaus atjungimo relė elektros įrangą atjungia nuo transporto priemonės akumuliatorių baterijos. Akumuliatoriaus atjungimo relė valdoma jungikliu prietaisų skyde.

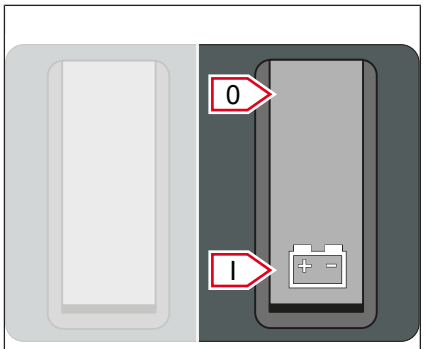

pav. 88: Akumuliatoriaus atjungimo relei skirtas jungiklis

Yra dvi jungiklio padėtys. Nustačius jungiklio padėtį **0** elektros įrenginys atjungiamas nuo transporto priemonės akumuliatorių baterijos. Paspaudus jungiklį gali užtrukti iki dviejų minučių, kol elektros įrenginys visiškai išjungiamas, kad apsaugotumėte sistemos komponentus nuo pažeidimų. Norint paleisti transporto priemonę, jungiklį reikia įjungti į padėtį **I**.

- Nustatykite jungiklį į**I** padėtį.
  ⇨ Elektros įrenginys yra sujungtas su transporto priemonės akumuliatoriumi.

⇨ Transporto priemonę galima užvesti.

- Nustatykite jungiklį į**0** padėtį.
  ⇨ Elektros įrenginys maždaug po dviejų minučių atjungiamas nuo transporto priemonės akumuliatoriaus.

Jei jungiklis eksploatavimo metu nustatomas į padėtį **0**, elektros įrenginys atsijungia tik išjungus degimą.

5.4.5 Variklio išankstinio pašildymo ir hidraulinės alyvos išankstinio pašildymo sistema



⚠ ĮSPĖJIMAS

Pavojus susižaloti dėl elektros smūgių!

Variklio ir hidraulinės alyvos išankstinio pašildymo sistemai reikia 230 V maitinimo šaltinio. Pažeisti kabeliai ir laidai gali sukelti elektros smūgius, dėl kurių galimi mirtini arba sunkūs kūno sužalojimai.

- ► Variklio ir hidraulinės alyvos išankstinio pašildymo sistemą eksploatuokite tik sausose patalpose.
- ► Pažeistus kabelius iš karto pakeiskite.



PASTABA

Dėl nepakankamo aušinimo skysčio ir hidraulinės alyvos lygio gali būti pažeistas išankstinio pašildymo sistemos kaitinimo elementas!

- ► Išankstinio pašildymo sistemą naudokite tik paleisdami neįšilusį variklį, esant lentelėje aprašytai įjungimo trukmei (apsauga nuo perkaitimo).
- ► Prieš kiekvieną pašildymą patikrinkite aušinimo skysčio ir hidraulinės alyvos lygį, nes kitaip kaitinimo elementas gali perdegti.
- ► Sandarumą tikrinkite ir kai transporto priemonė šilta.
- ► Į aušinimo skystį visada turi būti įpiltas pakankamas kiekis antifrizo.
- ► Reguliariai tikrinkite kabelius, ar jie nepažeisti ir ar nėra senėjimo požymių. Pažeistą kabelį reikia nedelsiant pakeisti.

Transporto priemonėje gali būti įrengta variklio išankstinio pašildymo ir hidraulinės alyvos išankstinio pašildymo sistema. Ji iš anksto pašildo aušinimo skystį ir hidraulinę alyvą. Atsižvelgiant į lauko temperatūrą, rekomenduojamas toks darbo ciklas:

Temperatūra, °C	Įjungimo trukmė valandomis (h)
-20 °C	3
-10 °C	2
-5 °C	1,5
0 °C	1
+10 °C	1

Reikalavimai variklio išankstinio pašildymo ir hidraulinės alyvos išankstinio pašildymo sistemos prijungimui

- 230 V elektros tinklas
- Saugiklis maks. 16 amperų
- Apsauginis nuotėkio srovės jungiklis
- Kištukinis lizdas su apsauginiu kontaktu

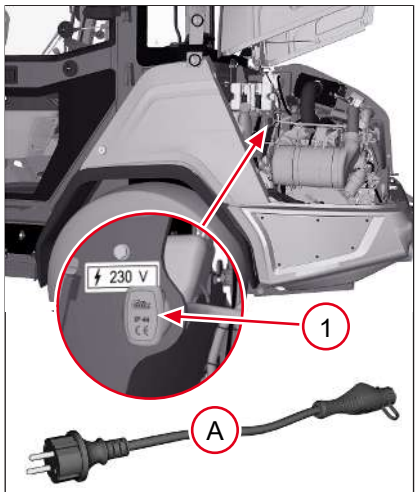

pav. 89: Variklio ir hidraulinės alyvos išankstinio pašildymo sistemos prijungimas

Variklio ir hidraulinės alyvos išankstinio pašildymo sistemos prijungimas

1. Pastatykite transporto priemonę šalia kištukinio lizdo su apsauginiu nuotėkio srovės jungikliu.
2. Atidarykite variklio gaubtą.
3. Komplekte esantį specialų kabelį **A** prijunkite prie transporto priemonės kištukinio lizdo **1** .
4. Įkiškite kištuką į kištukinį lizdą.

⇨ Aušinimo skystis ir hidraulinė alyva iš anksto pašildomi.

Prieš užvedant variklį

1. Iš kištukinio lizdo ištraukite kištuką.
2. Ištraukite specialų kabelį **A** iš transporto priemonės kištukinio lizdo **1**.
3. Uždarykite variklio gaubtą.
4. Saugokite specialų kabelį**A** .

⇨ Variklį galima užvesti.

5.4.6 Variklio užvedimas

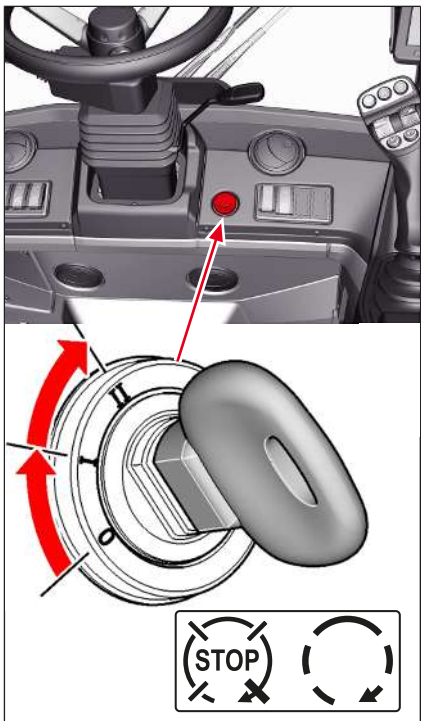

pav. 90: Uždegimo rakto pasukimas

Norėdami paleisti variklį, atlikite tokius veiksmus:

✓ Transporto priemonės stovėjimo stabdys įjungtas.

✓ Akumuliatorių baterijos skyriklis įjungtas.

1. Įkiškite uždegimo raktą į uždegimo spynelę.
   ⇨ Padėtis **0** padėtis – nėra darbinės.
2. Uždegimo raktą pasukite į **I** padėtį.
   ⇨ Visos įspėjamosios ir kontrolinės lemputės užsidega savikontrolei.
3. Palaukite, kol užges kontrolinė lemputė „Išankstinis pašildymas“.
4. Įveikdami pasipriešinimą pasukite uždegimo raktą į padėtį **II**.
   ⇨ Starteris jungiamas – variklis pasileidžia.
5. Kai tik variklis pasileis, atleiskite uždegimo raktą.
   ⇨ Užvedimo raktas grįžta į padėtį **I**.

⇨ Kontrolinės lemputės turi užgesti.

Jei viena iš įspėjamųjų lempučių neužgęsta užvedus variklį (išskyrus stovėjimo stabdžio lemputę), išjunkite variklį ir patikrinkite priežastį įgaliotose specializuotose dirbtuvėse.

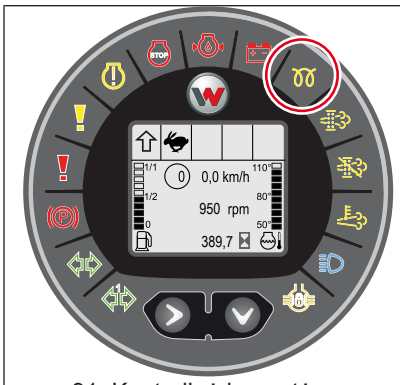

pav. 91: Kontrolinė lemputė „Išankstinis pašildymas“

Išankstinis variklio pašildymas

Išankstinio pašildymo procesas pradedamas automatiškai, kai uždegimo raktas yra pasuktas į padėtį **I**.

- Jei lauko temperatūra yra 0 °C, išankstinis pašildymas trunka apie 5–10 sekundžių.
- Žemesnėje nei 0 °C temperatūroje išankstinis pašildymas trunka apie 15–60 sekundžių.

Išankstinis pašildymas baigiamas, kai tik užgęsta kontrolinė lemputė ekrane.

Užveskite variklį, kai tik užges kontrolinė lemputė.

Kai variklis nepasileidžia

PASTABA

Važiavimo pavara gali būti pažeista!

Dėl hidrostatinės važiavimo pavaros variklio negalima užvesti velkant transporto priemonę.

► Jokiu būdu nebandykite paleisti variklio vilkdami transporto priemonę.

1. Nepertraukiamai junkite starterį maks. 15 sekundžių.
2. Palaukite vieną minutę.
3. Pakartokite paleidimo procesą.

⇨ Jei po dviejų bandymų paleisti variklis nepasileidžia, pagal sutrikimų lentelę raskite priežastį arba kreipkitės į įgaliotas specializuotas dirbtuves.

5.4.7 Imobilizatorius su raktų sistema

Imobilizatorius integruotas uždegimo spynelėje, jį galima išjungti tik su komplekte esančiu mėlynu uždegimo raktu.

Jei transporto priemonėje yra įrengtas imobilizatorius, į tiekimo komplekto sudėtį įeina:

- transporto priemonėje įmontuotas imobilizatorius.
- du koduoti mėlyni uždegimo raktai
- raudonas pagrindinis raktas.

Naujų uždegimo raktų programavimas

Naujus asmeninius uždegimo raktus galima programuoti su raudonu pagrindiniu raktu. Raudoną pagrindinį raktą rūpestingai laikykite atskirai nuo transporto priemonės.

Imobilizatoriui yra tik vienas pagrindinis raktas. Praradus pagrindinį raktą, visą imobilizatorių turi pakeisti įgaliotos specializuotos dirbtuvės.

Pagrindinį raktą galima naudoti tik naujiems užvedimo raktams programuoti. Imobilizatoriaus negalima išjungti pagrindiniu raktu.

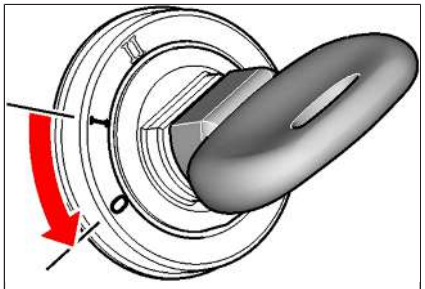

pav. 92: Uždegimo rakto programavimas

✓ Programuojami mėlyni uždegimo raktai ir pagrindinis raktas yra lengvai pasiekiami.

✓ Norėdami užprogramuoti naujus mėlynus uždegimo raktus, įjunkite stovėjimo šviesas.

1. Pagrindinį raktą įkiškite į uždegimo spynelę.
2. Įjunkite uždegimą į**I** padėtį ne ilgiau kaip penkioms sekundėms.
3. Uždegimą įjunkite į padėtį **0** ir ištraukite pagrindinį raktą.
   ⇨ Per kitas 15 sekundžių elektronika laukia programuojamo uždegimo rakto.
4. Įkiškite uždegimo raktą ir perjunkite uždegimą bent sekundei į**I** padėtį.

⇨ Naujas mėlynas uždegimo raktas yra suprogramuotas.

Jei reikia suprogramuoti kelis uždegimo raktus, uždegimo raktus, kuriuos reikia suprogramuoti, galima programuoti vieną paskui kitą, pagrindinio rakto dar kartą nekišant į uždegimo spynelę. Tačiau tarp pagrindinio rakto arba programuojamo uždegimo rakto ištraukimo ir kito programuotino uždegimo rakto turi nepraeiti daugiau nei 15 sekundžių. Procesą kartokite nuo**I** žingsnio, jei praėjo daugiau nei 15 sekundžių.

Pagrindinį raktą laikykite ne kabinoje, kad išvengtumėte klaidingos informacijos iš elektronikos, pavyzdžiui, pagrindinio rakto signalo ir papildomo signalo iš nuotoliniu būdu valdomo uždegimo rakto.

Imobilizatoriaus įjungimas

Visada ištraukite uždegimo raktą, jei reikia įjungti imobilizatorių. Jei uždegimo raktas neištraukiamas, imobilizatorius neįjungiamas.

1. Junkite stovėjimo stabdį.
2. Uždegimą nustatykite į padėtį **0**.
3. Ištraukite uždegimo raktą.

⇨ Imobilizatorius įjungiamas po 30 sekundžių.

Imobilizatoriaus išjungimas

1. Įkiškite uždegimo raktą į uždegimo spyną.
   ⇨ Imobilizatorius išjungiamas po penkių sekundžių.
2. Užveskite variklį.

⇨ Veikiant varikliui, imobilizatorius išjungtas ilgam laikui.

Suprogramuotų raktų ištrynimas

Jei pametate užprogramuotą mėlyną uždegimo raktą, visi kiti užprogramuoti raktai turi būti ištrinti. Ištrynimo procedūros metu pagrindinio rakto kodas neištrinamas.

Po ištrynimo procedūros galima vėl suprogramuoti likusius turimus uždegimo raktus.

1. Įjunkite stovėjimo šviesas.
2. Pagrindinį raktą įkiškite į uždegimo spynelę.
3. Įjunkite uždegimą į**I** padėtį ne ilgiau kaip 20 sekundžių.
   ⇨ Mėlynų uždegimo raktų programa panaikinama.
   ⇨ Galima iš naujo suprogramuoti mėlynus uždegimo raktus.

Saugos funkcija

1. Jei per 1 minutę uždegimo spynelėje aktyvinami daugiau nei 5 raktai su skirtingais galiojančiais kodais, imobilizatorius lieka aktyvintas 15 minučių ir per šį laiką nepriima taip pat ir galiojančių raktų.
2. Šis būdas neleidžia „išbandyti“ įvairių raktų ir atsitiktinai rasti teisingo rakto.
3. Galiojantis raktas priimamas tik po 15 minučių ir atpažinus uždegimo rakto padėtį **I** uždegimo spynelėje. Taip išvengiama, kad raktas būtų bandomas, neaktyvinant mechaninės uždegimo spynelės, pvz., jei uždegimo spynelė jėga buvo nustatyta į padėtį **I**.
4. Nutraukus maitinimo liniją arba kitas valdymo linijas, imobilizatorius neišaktyvinamas ir duomenys (pvz., duomenų kodai) neištrinami.
5. Visi svarbūs duomenys buvo išsaugoti nuo elektros energijos nepriklausomoje atmintyje

5.4.8 „EquipCare“ „Dual ID“ klaviatūra, skirta transporto priemonei atrakinti

Asmens identifikavimo numeris (PIN) transporto priemonei atrakinti įvedamas klaviatūra. Transporto priemonę galima užvesti tik klaviatūra įvedus PIN kodą.

PIN naudojimas

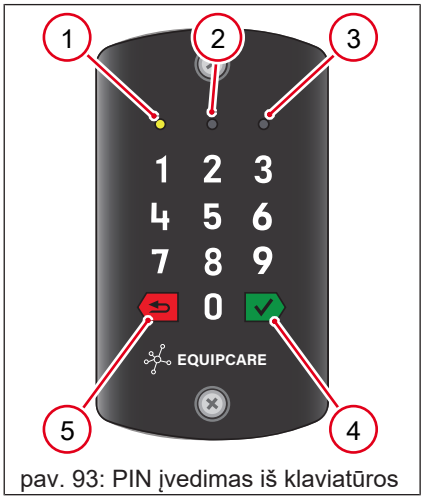

pav. 93: PIN įvedimas iš klaviatūros

Poz.	Žymėjimas
1	Šviesos diodas 1 - Šviečia oranžine spalva, kai klaviatūra parengta
2	Šviesos diodas 2 - nepriskirta funkcija
3	Šviesos diodas 3 - šviečia žaliai, teisingai įvedus. Nešviečia, jei PIN neteisingas
4	Patvirtina PIN įvestį
5	Nutraukia įvestį ir leidžia įvesti PIN iš naujo

Operatorius gali nustatyti PIN kodą „EquipCare“ tvarkyklėje, esančioje toliau pateiktoje nuorodoje equipcare.wackerneuson.com . Kol „EquipCare“ tvarkyklėje nėra išsaugotas PIN kodas, transporto priemonę galima užvesti ir be PIN kodo.

1. LED **1** šviečia oranžine.
2. Įveskite PIN klaviatūra.
3. Patvirtinkite įvestį mygtuku **4**.

⇨ Teisingai įvedus, šviesos diodas **3** šviečia žaliai.

⇨ Jei buvo įvestas neteisingas PIN kodas, šviesos diodas **3** neįsižiebia.

⇨ Transporto priemonė neužsiveda.

Jei klaidingas PIN pastebimas jau spustelėjus, įvestį galima nutraukti mygtuku **5**.

5.4.9 Neeksploatuoti variklio, esant mažai apkrovai

Jei transporto priemonė eksploatuojama dideliu sūkių dažniu su mažesne nei 20 % apkrova, tai turi neigiamos įtakos variklio eksploatacinėms savybėms. Mažos apkrovos pasekmės gali būti:

- Per žema darbinė temperatūra.
- Padidėja tepimo alyvos sąnaudos.
- Variklis užsiteršia dėl išmetimo sistemoje esančios tepimo alyvos.
  - Šį užteršimą galima atpažinti iš melsvos spalvos išmetamųjų dujų; sudeginama tepimo alyva.

Variklį eksploatuokite su didesne nei 20 % apkrova.

5.4.10 Variklio stabdymas



PASTABA

Variklio pažeidimai!

Jei variklis stabdomas iš visos apkrovos režimo, dėl per aukštos darbinės temperatūros galimi variklio pažeidimai.

► Apie tris minutes leiskite varikliui veikti tuščiąja eiga.

► Po to išjunkite variklį.



PASTABA

Iš karto paleidus variklį po sustabdymo, gali būti pažeistas starteris.

► Palaukite apie 15 sekundžių, prieš vėl paleidžiant variklį.

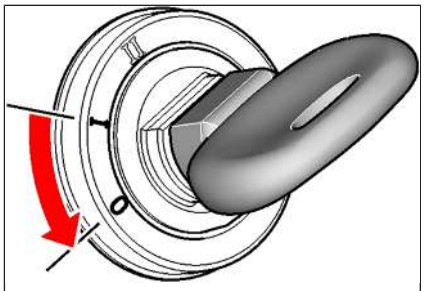

pav. 94: Uždegimo raktą nustatykite į 0 padėtį

1. Nuleiskite krovimo įrenginį ant žemės.
2. Apsaugokite transporto priemonę stovėjimo stabdžiu.
3. Išjunkite visus elektrą vartojančius prietaisus.
4. Apie tris minutes leiskite varikliui veikti tuščiąja eiga.
5. Uždegimo raktą nustatykite į **0** padėtį.
6. Ištraukite uždegimo raktą.

5.4.11 Variklio paleidimas su paleidimo įrenginio stiprintuvu



⚠ ĮSPĖJIMAS

Paleidimo įrenginio stiprintuvo kabelį prijungus prie iškrautos akumuliatorių baterijos neigiamojo poliaus gali įvykti nelaimingų atsitikimų.

Iš akumuliatorių baterijų gali išsiskirti sprogiųjų dujų, kurios kibirkščiuojant lengvai užsidega ir gali sukelti sunkius sužeidimus.

► Paleidimo įrenginio stiprintuvo kabelio neprijunkite prie iškrautos akumuliatorių baterijos neigiamojo poliaus.



PASTABA

Elektros įrangą gali pažeisti trumpasis jungimas, naudojant išorinį šaltinį.

- ► Įsitikinkite, kad abi transporto priemonės nesiliečia.
- ► Nepaleiskite transporto priemonės nuo išorinio akumuliatoriaus, jei akumuliatorių baterija yra sugedusi arba užšalusi.
- ► Nesujunkite nuosekliai dviejų akumuliatorių baterijų.
- ► Naudokite vienodos įtampos paleidimo įrenginio stiprintuvo akumuliatorių baterijas.
- ► Naudokite patikrintus pakankamo skerspjūvio paleidimo įrenginio stiprintuvo kabelius ir izoliuotus polių gnybtus.
- ► Paleidimo įrenginio stiprintuvo kabelius išdėstykite taip, kad jų negalėtų įtraukti variklio skyriuje pradedančios veikti arba besisukančios dalys.

1. Išjunkite akumuliatorių baterijos skyriklį.
2. Pasibaigus judėjimo iš inercijos laikui, elektros įrangai netiekiama elektra.
3. Kaip paleidimo įrenginio stiprintuvas naudojamą transporto priemonę (įkrauta akumuliatorių baterija) privežkite prie energiją imančios transporto priemonės (įkraunama akumuliatorių baterija).
   ⇨ Tuo pat metu stebėkite, kad abi transporto priemonės nesiliestų, bet paleidimo įrenginio stiprintuvo kabelius būtų galima prijungti.
4. Visas kaip paleidimo įrenginio stiprintuvas naudojamos transporto priemonės valdymo svirtis ir jungiklius nustatykite į nulinę padėtį.
5. Išjunkite kaip paleidimo įrenginio stiprintuvas naudojamos transporto priemonės degimą, kadangi paleidžiant paleidimo įrenginio stiprintuvą pikinės įtampos gali pažeisti transporto priemonės elektroniką.

⇨ Galima prijungti paleidimo įrenginio stiprintuvo kabelius.

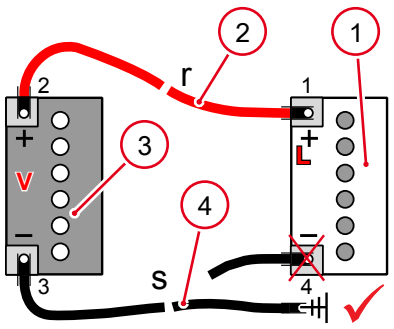

pav. 95: Akumuliatorių baterijų prijungimo schema

Poz.	Žymėjimas
1	Išsikrovusi transporto priemonės akumuliatorių baterija
2	Raudonas paleidimo įrenginio stiprintuvo kabelis (teigiamasis polius)
3	Įkrauta, srovę tiekianti transporto priemonės akumuliatorių baterija, išorinis maitinimo blokas
4	Juodas paleidimo įrenginio stiprintuvo kabelis (prijungimo prie įžeminimo taškas)
L	Iškrauta transporto priemonė
V	Pilnai pakrauta transporto priemonė

Paleidimo įrenginio stiprintuvo kabelių prijungimas

Naudokite pakankamo ilgio ir pakankamo skerspjūvio paleidimo įrenginio stiprintuvo kabelius.

✓ Nuimtas akumuliatorių baterijos dangtelis.

✓ Akumuliatorių baterijos polių dangteliai atidaryti.

1. Raudoną paleidimo įrenginio stiprintuvo kabelį **2** prijunkite prie iškrautos akumuliatorių baterijos **1** teigiamojo poliaus.
2. Raudono paleidimo įrenginio stiprintuvo **2** kabelio kitą galą prijunkite prie srovę tiekiančios akumuliatorių baterijos **3** teigiamojo poliaus.
3. Juodą paleidimo įrenginio stiprintuvo kabelį **4** prijunkite prie srovę tiekiančios akumuliatorių baterijos **3** neigiamojo poliaus.
4. Kitą juodo paleidimo įrenginio stiprintuvo kabelio **4** galą prijunkite prie elektros srovei laidžios vietos, pvz., prie variklio bloko arba transporto priemonės, į kurią tiekiama srovė, ašies tvirtinimo elemento.
   ⇨ Nejunkite prie išsikrovusios akumuliatoriaus baterijos neigiamo poliaus, kadangi kibirkščiuojant gali užsidegti sprogūs garai. Iki akumuliatorių baterijos laikykitės min. 30 cm atstumo.
5. Įjunkite akumuliatorių baterijos skyriklį.
6. Užveskite transporto priemonės variklį, kai akumuliatorių baterija visiškai įkrauta.
7. Užveskite transporto priemonės variklį, kai akumuliatorių baterija išsikrovusi.
   ⇨ Jei transporto priemonės variklis neužsiveda po 15 sekundžių, palaukite minutę ir pakartokite procesą.

Sėkmingai užvedus

1. Juodą paleidimo įrenginio stiprintuvo kabelį **4** atjunkite nuo energiją imančios transporto priemonės variklio bloko.
2. Juodą paleidimo įrenginio stiprintuvo kabelį **4** atjunkite nuo srovę tiekiančios akumuliatorių baterijos neigiamo poliaus.
3. Raudoną paleidimo įrenginio stiprintuvo kabelį **2** atjunkite nuo srovę tiekiančios akumuliatorių baterijos teigiamo poliaus.
4. Raudoną paleidimo įrenginio stiprintuvo kabelį **2** atjunkite nuo išsikrovusios akumuliatorių baterijos teigiamo poliaus.
5. Atidarytus akumuliatorių baterijų dangtelius vėl uždarykite.
6. Užsukite akumuliatorių baterijos dangtelį.

6 Valdymas

6.1 Stabdymas

6.1.1 Darbinio stabdžio valdymas

⚠ ĮSPĖJIMAS

Nelaimingų atsitikimų pavojus dėl užblokuotų arba nešvarių pedalų!

Palaidi objektai kabinoje arba nešvarūs pedalai gali neigiamai paveikti pedalo veikimą ir sukelti nelaimingų atsitikimų, per kuriuos galimi sunkūs arba mirtini sužalojimai.

► Pedalai turi būti švarūs.

► Pedalų srityje nedėti jokių daiktų.

Lėtosios eigos funkcija

Lėtosios eigos funkcija reguliuoja važiavimo pavaros aprūpinimą hidrauline alyva. Kai lėtosios eigos stabdžio pedalas neįjungtas, važiavimo pavara gali naudoti visą alyvos kiekį. Kuo stipriau spaudžiamas lėtosios eigos stabdžio pedalas, tuo mažiau alyvos tiekiama važiavimo pavarai. Darbinės hidraulinės sistemos galia dėl to nemažėja. Taip reguliuojant alyvos kiekį, net esant dideliam variklio sūkių dažniui galima važiuoti labai lėtai, o darbinė hidraulinė sistema gali naudoti visą variklio galią.

Jei lėtosios eigos stabdžio pedalas paspaudžiamas dar stipriau, įjungiamas transporto priemonės darbinis stabdys.

Stabdymo funkcija

Transporto priemonė stabdoma jau lėtosios eigos stabdžiu. Jei lėtosios eigos stabdžio pedalas paspaudžiamas stipriau, transporto priemonės stabdžių sistema įjungiama hidrauliniu būdu.

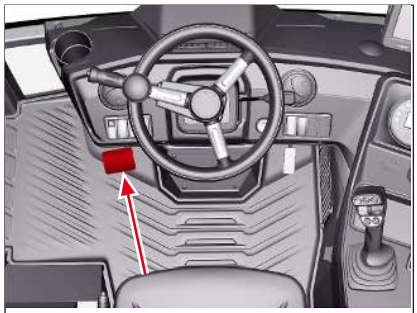

pav. 96: Lėtosios eigos stabdžio pedalas

Važiavimas lėtai, naudojantis lėtosios eigos stabdžio pedalu

Lėtosios eigos srityje – pedalas šiek tiek nuspaustas – pedalą galima naudoti kaip sankabos pedalą lengvajame automobilyje. Šiuo atveju važiavimo pavarai tiekiama mažiau hidraulinės alyvos.

Stabdymas lėtosios eigos stabdžio pedalu

- ISpauskite pedalą.
  - ⇨ Stiprų pasipriešinimą galima pajusti ne vėliau kaip po pusės pedalo eigos. Užsidegs stabdžių signaliniai žibintai.

⇨ Transporto priemonė pristabdoma.

6.1.2 Greičio viršijimo (Overspeed) rodmuo

⚠ ĮSPĖJIMAS

Nelaimingo atsitikimo pavojus pasirinkus netinkamą greitį!

Pasirinkus netinkamą greitį gali įvykti nelaimingas atsitikimas, kurio metu gali būti patiriama sunkių arba mirtinų sužalojimų.

► Esant pernelyg dideliam greičiui, važiavimo greitis sumažinamas paspaudus stabdžio pedalą.

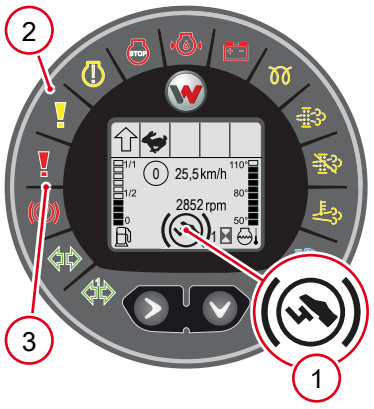

pav. 97: Greičio viršijimo (Overspeed) simbolis ekrane

Padidėjus transporto priemonės greičiui (pvz., važiuojant nuokalne), transporto priemonės elektroninė sistema įspėja apie per didelį greitį. Ekrane rodomas simbolis **1**.

Įspėjimo lygis **1**: įsižiebia kontrolinė lemputė **2** ir ima skambėti intervalinis signalas.

- Tokiu atveju stabdykite transporto priemonę stabdžių pedalu, kol užges kontrolinė lemputė ir nustos skambėti garsinis signalas.

Jei 1 įspėjimo pakopoje transporto priemonė nestabdoma arba stabdoma nepakankamai, perjungiama 2 įspėjimo pakopa.

Įspėjimo lygis **2**: įsižiebia įspėjamoji lemputė **3** ir ima skambėti nuolatinis signalas.

1. Tokiu atveju transporto priemonę reikia stabdyti stabdžio pedalu, kol ji visiškai sustos.
2. Išjunkite uždegimą.
   ⇨ Įspėjamoji lemputė užgęsta ir signalas nutrūksta.
3. įjunkite uždegimą.

⇨ Jei transporto priemonės ekrane klaidos kodas nerodomas, galima važiuoti toliau.

⇨ Jei transporto priemonės ekrane rodomas klaidos kodas, kreipkitės į įgaliotas specializuotas dirbtuves.

6.1.3 Stovėjimo stabdžio valdymas svirtimi

⚠ ATSARGIAI

Nelaimingų atsitikimų pavojus, kai stovėjimo stabdys suaktyvinamas važiuojant!

Stovėjimo stabdį važiuojant galima naudoti kaip pagalbinį stabdį tik avariniu atveju ir neveikiant darbiniam stabdžiui. Kyla nelaimingų atsitikimų pavojus.

► Važiuodami normaliu darbo režimu stabdykite lėtosios eigos stabdžio pedalu.

► Stovėjimo stabdys aktyvinamas važiuojant tik avariniu atveju.

Stovėjimo stabdžiu transporto priemonę galima užblokuoti, kad ji nenuriedėtų. Prieš išlipdami iš transporto priemonės, įjunkite stovėjimo stabdį.

Stovėjimo stabdžio valdymo svirtis yra kairėje pusėje šalia sėdynės.

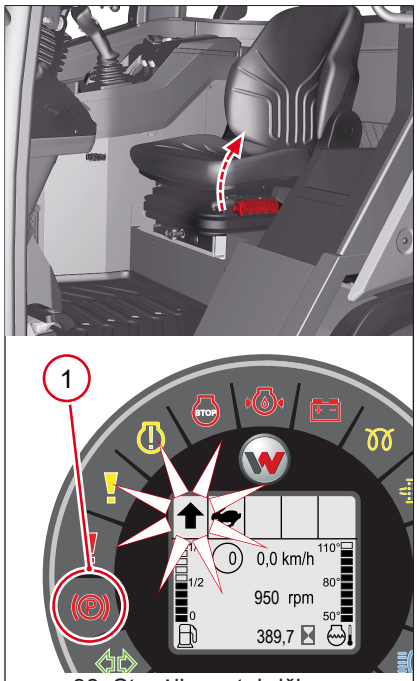

pav. 98: Stovėjimo stabdžių valdymas

Stovėjimo stabdžio įjungimas

- Patraukite svirtį rodyklės kryptimi.
  - ⇨ Svirtis užsifiksuoja.
  - ⇨ Ekrane įsižiebia kontrolinė lemputė **1**.

⇨ Stovėjimo stabdys įjungtas.

Neleidžiantis užvesti mechanizmas

Esant įjungtam stovėjimo stabdžiui, transporto priemonės važiavimo pavara yra išjungta. Ekrane įsižiebia kontrolinė lemputė **1**.

Įjungus stovėjimo stabdį ir įjungus važiavimo kryptį, ekrane mirksi važiavimo krypties simbolis.

Atleidus stovėjimo stabdį, kontrolinė lemputė **1** užgęsta ir važiavimo pavara vėl yra aktyvi. Vėl galima važiuoti.

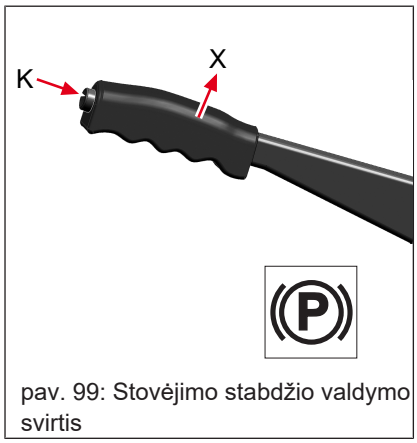

pav. 99: Stovėjimo stabdžio valdymo svirtis

Stovėjimo stabdžio atleidimas

1. Šiek tiek patraukite svirtį aukštyn kryptimi **X** ir nykščiu paspauskite mygtuką **K**.
   - ⇨ Svirties fiksatorius atleidžiamas.
2. Nuspauskite svirtį visiškai žemyn.
   - ⇨ Kontrolinė lemputė **1** užgęsta.

⇨ Stovėjimo stabdys atleistas.

6.1.4 Stovėjimo stabdžio jungiklio valdymas



⚠ ATSARGIAI

Nelaimingų atsitikimų pavojus, kai stovėjimo stabdys suaktyvinamas važiuojant!

Stovėjimo stabdį važiuojant galima naudoti kaip pagalbinį stabdį tik avariniu atveju ir neveikiant darbiniam stabdžiui. Kyla nelaimingų atsitikimų pavojus.

► Važiuodami normaliu darbo režimu stabdykite lėtosios eigos stabdžio pedalu.

► Stovėjimo stabdys aktyvinamas važiuojant tik avariniu atveju.

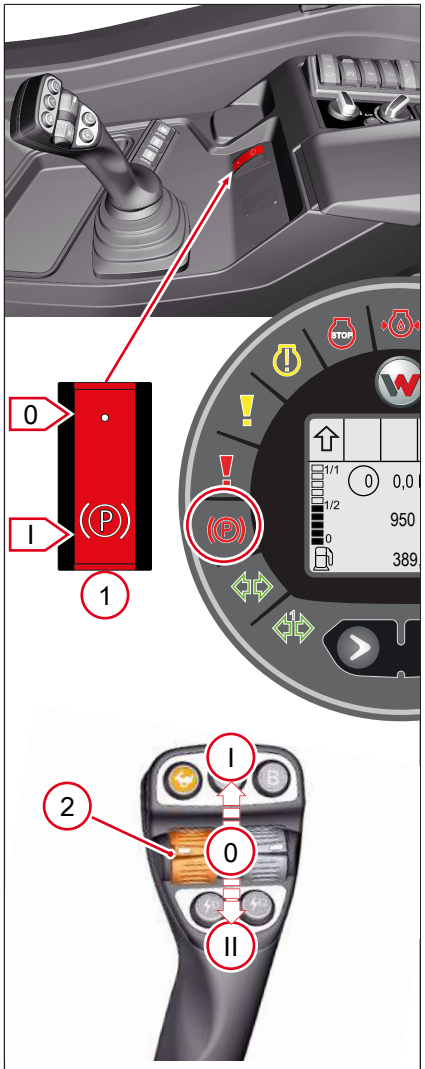

pav. 100: Stovėjimo stabdžių valdymas

Stovėjimo stabdys transporto priemonę apsaugo nuo netyčinio nuriedėjimo.

Kai variklis išjungtas, stovėjimo stabdys automatiškai veikia. Kai įjungtas stovėjimo stabdys ir degimas, prietaisų skydelyje dega įspėjamoji lemputė **(P)**.

Stovėjimo stabdžio išjungimas

- Jungiklį **1** trumpai paspauskite į padėtį **I** arba valdymo ratuku **2** parinkite važiavimo kryptį.
  - ⇨ Įspėjamoji lemputė **(P)** užgęsta.

⇨ Stovėjimo stabdys atleistas.

Stovėjimo stabdžio aktyvinimas

✓ Stovėjimo stabdį įjunkite tik transporto priemonei stovint vietoje.

- Jungiklį **1** trumpai paspauskite į padėtį **I** arba išjunkite variklį.
  - ⇨ Įspėjamoji lemputė **(P)** šviečia.

⇨ Stovėjimo stabdys įjungtas.

Kai variklis veikia ir įjungtas stovėjimo stabdys, ekrane mirksi važiavimo krypties simbolis, jei pasirinkta važiavimo kryptis.

„Auto-Hold“ funkcija

Stovėjimo stabdys automatiškai įsijungia šiais atvejais:

- Kai transporto priemonė stovi
- Kai važiavimo kryptis nustatyta į **0** .
- Kai vairuotojas palieka sėdynę.

Jei stovėjimo stabdys suaktyvinamas automatiškai, transporto priemonės važiavimo pavara lieka neišjungta. Tai rodo mirksinti įspėjamoji lemputė **(P)** . Kol mirksi įspėjamoji lemputė **(P)** , spaudžiant akceleratoriaus pedalą galima važiuoti toliau. Važiavimo kryptį galima keisti. Kai tik pradedama važiuoti toliau, įspėjamoji lemputė užgęsta.

6.2 Vairavimas

6.2.1 Vairavimo režimai



⚠ ĮSPĖJIMAS

Nelaimingų atsitikimų pavojus dėl netinkamai veikiančio vairavimo mechanizmo!

Važiuojant sugedus vairavimo mechanizmui, gali įvykti nelaimingų atsitikimų ir galima sunkiai susižaloti.

- ► Prieš pradėdami važiuoti, patikrinkite vairavimo mechanizmo veikimą.
- ► Jei vairavimo mechanizmas sugedęs, transporto priemone nevažiuokite.
- ► Prieš vėl pradėdami važiuoti transporto priemone, netinkamai veikiantį vairavimo mechanizmą paveskite suremontuoti specializuotoms dirbtuvėms.

Vairavimo mechanizmas valdomas vairu. Vairas per vairo kolonėlę ir vairo stiprintuvą veikia dvigubai veikiančius hidraulinius cilindrus.

- Vairą pasukite į kairę.

⇨ Transporto priemonė važiuoja į kairę.

- Vairą pasukite į dešinę.

⇨ Transporto priemonė važiuoja į dešinę.

6.3 Važiavimas

6.3.1 Įspėjamieji nurodymai dėl važiavimo



⚠ ĮSPĖJIMAS

Sužalojimo pavojus apvirtus transporto priemonei!

Virstanti transporto priemonė gali sunkiai arba mirtinai sužaloti.

Važiuojant posūkiais, kyla didesnis pavojus apvirsti.

Esant apkrautam pakabinamam darbo padargui, pasikeičia transporto priemonės svorio santykis.

- ► Važiuodami krovimo įrangą laikykite kuo arčiau žemės.
- ► Neviršykite leistinos naudingosios apkrovos.
- ► Pasirinkite tinkamą važiavimo greitį.
- ► Visuomet prisisekite saugos diržą.
- ► Uždarykite sulaikantį lanką / kabinos duris.



⚠ ĮSPĖJIMAS

Nelaimingų atsitikimų pavojus dėl riboto matymo lauko!

Dėl riboto matymo lauko galima nepastebėti asmenų ir daiktų.

- ► Prieš eksploatacijos pradžią patikrinkite matymo lauką.
- ► Prieš eksploatacijos pradžią nustatykite veidrodžius.
- ► Iš darbo zonos pašalinkite kliūtis.
- ► Perveždami krovinius, krovimo įrangą nustatykite į kuo transportavimo padėtį.
- ► Matymo lauką užtikrinkite tinkamomis priemonėmis (pvz., pasikvieskite reguliuotoją arba naudokite kamerą).



⚠ ATSARGIAI

Nelaimingų atsitikimų pavojus dėl riboto matomumo!

Dėl užšalusių stiklų gali būti ribojamas matomumas ir dėl to galimi nelaimingi atsitikimai bei lengvi sužalojimai.

- ► Prieš pradėdami važiuoti, nuo stiklų nuvalykite ledą.



⚠ ATSARGIAI

Nelaimingų atsitikimų pavojus dėl sniego ir ledo keliuose!

Nepritaikius greičio ant apsnigtų arba apledėjusių kelių, galimi nelaimingi atsitikimai ir lengvi sužalojimai.

- ► Sumažinkite greitį.



PASTABA

Variklį galima pažeisti, jeigu transporto priemonė kraštutiniai perkrypo arba apvirto.

Transporto priemonei apvirtus imkitės šių veiksmų:

- ► Nedelsdami išjunkite uždegimą ir ištraukite uždegimo raktą.
- ► Kaip galima greičiau ištiesinkite transporto priemonę.
- ► Ištiesinę transporto priemonę, variklio nepaleiskite.
- ► Kreipkitės į specializuotas dirbtuves. Transporto priemonę turi apžiūrėti apmokyti kvalifikuotas personalai ir atnaujinti tinkamumą eksploatuoti.



Aplinka

Žala aplinkai dėl į ją patenkančių eksploatacinių medžiagų.

Išbėgančios eksploatacinės medžiagos gali patekti į dirvožemį arba vandens telkinius.

- ► Kuo greičiau atverskite transporto priemonę, jei ji pavirto, kad neišbėgtų eksploatacinės medžiagos.
- ► Išbėgančias eksploatacines medžiagas, jei galima tai atlikti nepavojingai, surinkite į specialų indą ir išmeskite pagal aplinkosaugos nuostatas.
- ► Išbėgus eksploatacinėms medžiagoms informuokite kompetentingas institucijas.

6.3.2 Važiavimo greičio diapazono pasirinkimas

Transporto priemonėje yra du važiavimo greičio diapazonai. Galimas pasiekti greitis priklauso nuo pasirinkto variklio sūkių dažnio.

Piktograma	Važiavimo greičio diapazonas	Rekomenduojama darbui
	Vikšrinė pavara: 0–10 km/h	Skirta darbams, kur reikia jautriai reguliuoti greitį.
	Greita pavara: 0-20 km/h	Pervežimams.
	Greita pavara: 0-30 km/h	Pervežimams.

Transporto priemonės, važiuojančios didesniu nei 20 km/h greičiu, eksploatavimas

Transporto priemonėms, kurių didžiausias projektinis greitis didesnis nei 20 km/h, taikomi specialūs reikalavimai operatoriui ir savininkui. Operatoriui būtinas kitas vairuotojo pažymėjimas. Savininkas privalo įvykdyti transporto priemonės draudimo prievolę.

Taip pat gali atsirasti prievolė registruoti transporto priemonę viešųjų kelių eismui, taip pat prievolė prie transporto priemonės pritvirtinti valstybinius numerius (numerio ženklus).

Atsakomybė už šių reikalavimų ir įsipareigojimų laikymąsi tenka tik transporto priemonės savininkui.

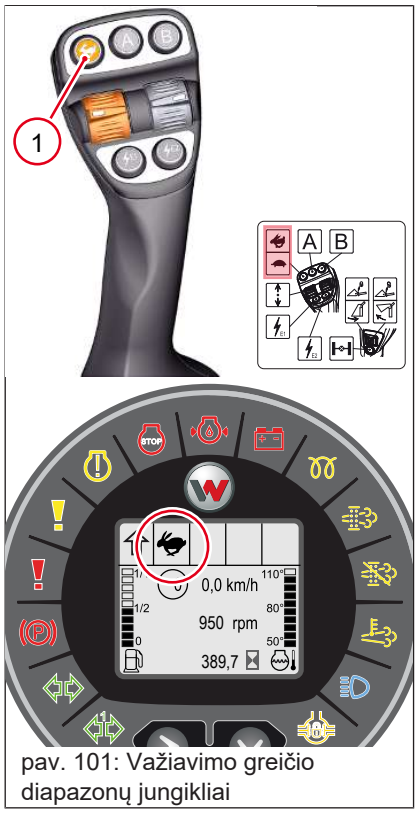

pav. 101: Važiavimo greičio diapazonų jungikliai

Važiavimo greičio diapazono perjungimas

- Paspauskite mygtuką **1**.
  - ⇨ Važiavimo greičio diapazonas pasikeičia iš lėtosios eigos į greitąją eigą arba iš greitosios eigos į lėtąją eigą.
  - ⇨ Ekrane rodomas atitinkamas simbolis.

Iš naujo paleidus transporto priemonę, automatiškai įjungiamas paskutinis parinktas važiavimo greičio diapazonas.

6.3.3 Važiavimo krypties pasirinkimas



⚠ ĮSPĖJIMAS

Nelaimingų atsitikimų pavojus, kai važiavimo kryptis keičiama važiuojant!

Važiavimo kryptis keičiama važiuojant tam, kad transporto priemonė iškart pradėtų judėti priešinga kryptimi. Dėl to gali įvykti nelaimingų atsitikimų, kurių metu galima sunkiai arba mirtinai susižaloti.

► Važiavimo krypties neperjunkite važiuodami.

► Pirmiausia visiškai sustabdykite transporto priemonę, tada pasirinkite važiavimo kryptį.

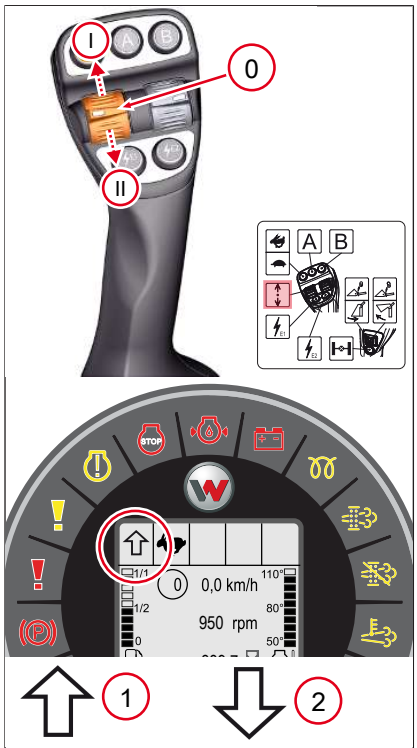

pav. 102: Važiavimo krypties perjungimas

Poz.	Žymėjimas
1	Važiavimo krypties į priekį simbolis
2	Važiavimo krypties atgal simbolis

Jungikliu pasirinkite transporto priemonės važiavimo kryptį. Užvedus variklį, krypties jungiklis yra neutralioje padėtyje, nepriklausomai nuo jungiklio padėties.

- Nustatykite jungiklį į padėtį **0**.
  - ⇨ Ekrane pasirodo simbolis **N**.

⇨ Važiavimo kryptis neįjungta.

- Perjunkite jungiklį į padėtį **I**.
  - ⇨ Ekrane pasirodo simbolis 1.

⇨ Įjungta važiavimo kryptis į priekį.

- Perjunkite jungiklį į padėtį **II**.
  - ⇨ Ekrane pasirodo simbolis 2.
  - ⇨ Ima skambėti įspėjamasis signalas.

⇨ Įjungta važiavimo kryptis atgal.

6

6.3.4 Važiavimo kelio įspėjamasis įtaisas

Garsinis važiavimo atbuline eiga įspėjamasis įtaisas

Įjungus važiavimo kryptį „atbuline eiga“, ima skambėti įspėjamasis signalas. Garsas skirtas šalia transporto priemonės esantiems žmonėms perspėti.

6.3.5 Transporto priemonės važiavimo greičio didinimas pedalu



⚠ ATSARGIAI

Sutrikus akceleratoriaus pedalo veikimui, kyla nelaimingų atsitikimų pavojus!

Dėl nešvarumų ir akceleratoriaus pedalo srityje esančių daiktų gali sutrikti veikimas ir kilti nelaimingų atsitikimų.

► Į kabiną nedėkite palaidų daiktų.

► Kabina turi būti švari.

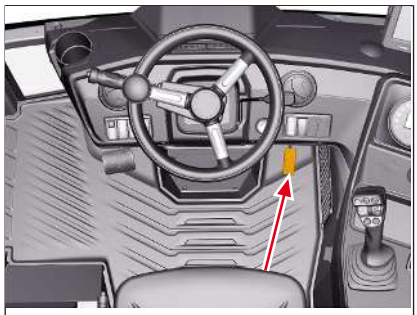
pav. 103: Akceleratoriaus pedalas

Pedalu tolygiai reguliuojamas variklio sūkių dažnis. Variklių sūkių dažnis turi įtakos šioms funkcijoms:

- krovimo įrenginio darbiniams judesiams;
- pakabinamo darbo padargo darbiniams judesiams;
- pakabinamo darbo padargo hidraulinėms funkcijoms;
- traukimo ir stūmimo jėgai;
- važiavimo greičiui.

Kuo stipriau spaudžiamas pedalas, tuo labiau didėja variklio sūkių dažnis.

Galimas pasiekti greitis priklauso nuo pasirinktos eigos rūšies.

6.3.6 Transporto priemonės stabdymas, sustabdymas ir pastatymas

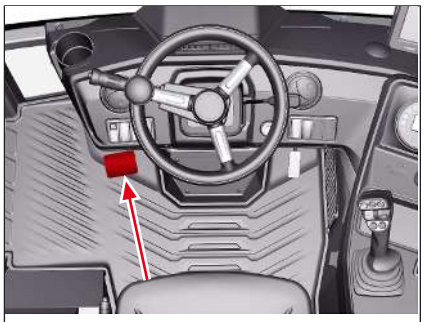
pav. 104: Stabdžio pedalas

1. Nuimkite koją nuo akceleratoriaus pedalo.
   ⇨ Važiavimo greitis sumažėja.
2. Paspauskite pedalą viršydami pasipriešinimą.
   ⇨ Transporto priemonė pristabdoma.
3. Stipriau paspauskite pedalą.
   ⇨ Transporto priemonė sustoja.
4. Važiavimo krypties jungiklį nustatykite į nulinę padėtį.
   ⇨ Važiavimo pavara yra neutralioje padėtyje.
5. Įjunkite stovėjimo stabdį.
   ⇨ Ekrane įsižiebia kontrolinė lemputė „Stovėjimo stabdys“.

⇨ Stovėjimo stabdys įjungtas.

6.3.7 Transporto priemonės važiavimo greičio didinimas rankiniu akceleratoriumi



⚠ ĮSPĖJIMAS

Nelaimingų atsitikimų pavojus dėl didesnio variklio sūkių dažnio!

Aktyvinus važiavimo krypties jungiklį ir padidinus variklio sūkių dažnį, transporto priemonė iš karto pradeda judėti, kai atleidžiamas stovėjimo stabdys.

► Prieš paleisdami variklį, patikrinkite rankinio akceleratoriaus svirtį ir traukite atgal iki galo (**II**).

► Baigę darbą su didesniu variklio sūkių dažniu, rankinio akceleratoriaus svirtį traukite atgal iki galo (**II**).

► Atlikdami krovimo ir manevravimo darbus, rankinio akceleratoriaus svirtį traukite atgal iki galo (**II**).

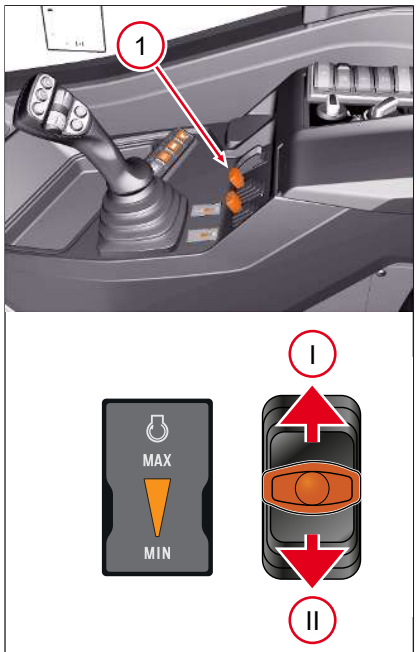

pav. 105: Transporto priemonės važiavimo greičio didinimas rankiniu akceleratoriumi

Su rankinio akceleratoriaus funkcija galima tolygiai nustatyti variklio sūkių dažnį, nespaudžiant akceleratoriaus pedalo. Ši funkcija patogi dirbant su hidrauliniu būdu varomais pakabinamais darbo padargais, kuriems reikia nuolatinio paduodamo alyvos kiekio. Tokiu atveju transporto priemonės greitį galima reguliuoti lėtosios eigos stabdžio pedalu, pakabinamam darbo padargui paduodamam alyvos kiekiui nekintant.

Rankinis akceleratorius valdomas svirtimi **1**.

✓ Svirtis yra padėtyje**II**.

1. Svirtį patraukite kryptimi **I**.
   ⇨ Variklio sūkių dažnis didėja.
2. Svirtį patraukite kryptimi **II**.
   ⇨ Variklio sūkių dažnis mažėja.

6.3.8 Greičio ribotuvo valdymas

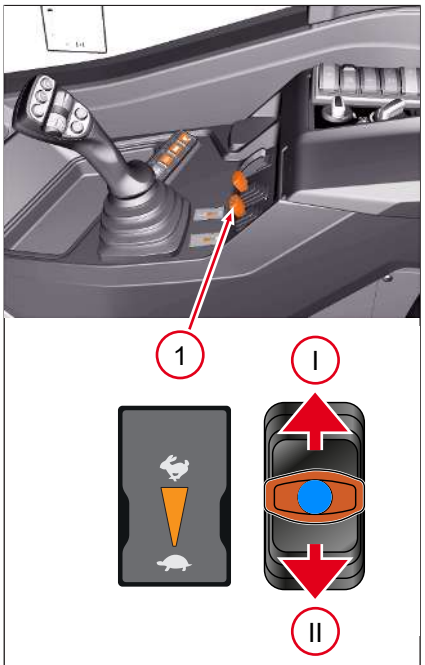

pav. 106: Greicio ribotuvo svirtis

Naudojant funkciją „Greičio ribotuvas“, važiavimo greitį galima nustatyti individualiai ir be pakopų. Naudojant funkciją „Greičio ribotuvas“, labai lėtai važiuoti galima taip pat ir esant dideliam variklio sūkių dažniui, nuolat nespaudžiant lėtosios eigos stabdžio pedalo.

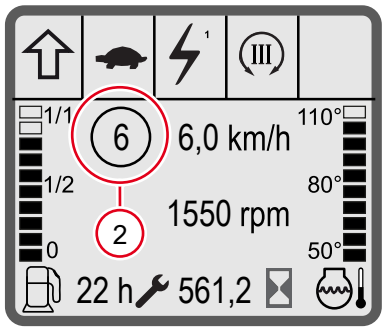

pav. 107: Greičio ribotuvas ekrane

Greičio nustatymas

Greičio ribotuvas valdomas svirtimi **1** . Nustatytas maksimalus greitis rodomas **2** numeriu pažymėtoje ekrano vietoje.

✓ Variklis veikia.

1. Pasirinkite važiavimo kryptį.
2. Patraukite svirtį iš padėties **II** ir vėl grąžinkite į padėtį **II**.
3. Svirtį patraukite kryptimi **I**.
   ⇨ Maksimalus greitis didinamas.
4. Svirtį patraukite**II** kryptimi.
   ⇨ Maksimalus greitis sumažinamas.

⇨ Greitis nustatytas.

6.3.9 Važiavimo režimas

Transporto priemonėje yra elektroniniu būdu valdoma važiavimo pavara, todėl galima pasirinkti skirtingus važiavimo režimus. Taip operatoriui lengviau dirbti su transporto priemone, nes jis gali parinkti važiavimo režimą, kuris geriausiai tinka darbui, kurį reikia atlikti.

Galima rinktis iš tokių galimybių:

- AUTOMATINIS režimas
- ECO režimas
- „M-Drive“ režimas
- „Pakabinamų darbo padargų“ režimas

Kai kuriems važiavimo režimams reikalingos rankinio akceleratoriaus ir greičio ribotuvo funkcijos.

6.3.9.1 Važiavimo režimų aprašymas



pav. 108: AUTO režimo jungiklis

AUTOMATINIS režimas

AUTOMATINIS režimas tinka visiems darbams.

Transporto priemonę galima greitinti akceleratoriaus pedalu. Rankinis akceleratorius ir greičio ribotuvas naudojami, jei jie įrengti transporto priemonėje.



pav. 109: ECO režimo jungiklis

ECO režimas

ECO režimu variklio sūkių dažnis sumažinamas automatiškai, kai reikia mažiau galios. Taip galima sumažinti degalų sąnaudas ir išmetamųjų dujų bei triukšmo emisijas. ECO režimas tinka lengviems darbams (pvz., lengviems vienetiniams kroviniams krauti) ir važiavimui transportuojant medžiagas, taip pat važiavimui keliais.

Transporto priemonę galima greitinti akceleratoriaus pedalu. Rankinis akceleratorius ir greičio ribotuvas naudojami, jei jie įrengti transporto priemonėje.

Informacija

Važiavimo režimų parinktys

Be AUTOMATINIO ir ECO režimų transporto priemonėje pasirinktinai gali būti režimas „Pakabinami darbo padargai“ arba M-Drive režimas. Pasirinkti galima tik vieną parinktį.



pav. 110: „M-Drive“ režimo jungiklis

„M-Drive“ režimas

„M-Drive“ režimas palengvina operatoriui atlikti krovos darbus, pvz., kraunant priekabą biriomis medžiagomis iš krūvos.

Režimą „M-Drive“ galima naudoti tik tada, kai transporto priemonėje yra rankinis akceleratorius.



pav. 111: „Pakabinamų darbo padargų“ režimo jungiklis

„Pakabinamų darbo padargų“ parinktis

„Pakabinamų darbo padargų“ režimu operatoriui lengviau dirbti su pakabinamais darbo padargais, kurie turi hidraulinės alyvos variklį, į kurį turi būti nuolat tiekiamas alyvos srautas, pvz., smulkintuvas. Dirbant „Pakabinamų darbo padargų“ režimu galima labai tiksliai, tolygiai reguliuoti greitį.

„Pakabinamų darbo padargų“ režimą galima naudoti tik tada, kai transporto priemonėje yra rankinis akceleratorius ir greičio ribotuvas.

6

6.3.9.2 Važiavimo režimo parinkimas

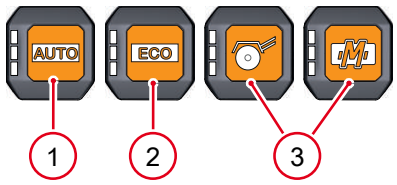

pav. 112: Važiavimo režimo jungiklis

✓ Važiavimo krypties jungiklis nustatytas į nulinę padėtį.

▪ Užveskite variklį.

⇨ Įsižiebia šviesos diodas paskutinio parinkto važiavimo režimo jungiklyje.

⇨ Paskutinis parinktas važiavimo režimas įjungtas.

▪ Paspauskite jungiklį **1**.

⇨ Įsižiebia šviesos diodas jungiklyje.

⇨ AUTOMATINIS režimas įjungtas.

▪ Paspauskite jungiklį **2**.

⇨ Įsižiebia šviesos diodas jungiklyje.

⇨ Įjungtas ECO režimas.

▪ Paspauskite jungiklį **3**.

⇨ Įsižiebia šviesos diodas jungiklyje.

⇨ Įjungtas „Pakabinamų darbo padargų“ režimas arba „M-Drive“ režimas

6.3.9.3 Transporto priemonė su „M-Drive“

Parinktis M-Drive galima tik kartu su rankinio akceleratoriaus reguliavimo parinktimi. Parinktis M-Drive važiuojant ir nedideliu greičiu suteikia galimybę naudoti visą darbinės hidraulinės sistemos galią.

Pasirinkus parinktį M-Drive, pakeičiama pedalo **2** funkcija. Variklio sūkių dažnis nevaldomas pedalu **2**, bet tolygiai reguliuojamas valdymo svirtimi **3**.



pav. 113: Jungiklis klaviatūroje, skirtas M-Drive

M-Drive įjungimas

Funkciją M-Drive įjungsite naudodamiesi klaviatūra šoniniame valdymo pulte.

- Paspauskite jungiklį klaviatūroje.
  - ⇨ Įsižiebia šviesos diodas jungiklyje.
- ⇨ Įjungtas M-Drive.
- Pasirinkite kitą važiavimo režimą, pvz.; AUTOMATINIS.
  - ⇨ Šviesos diodas jungiklyje užgęsta.
- ⇨ M-Drive yra išjungtas.

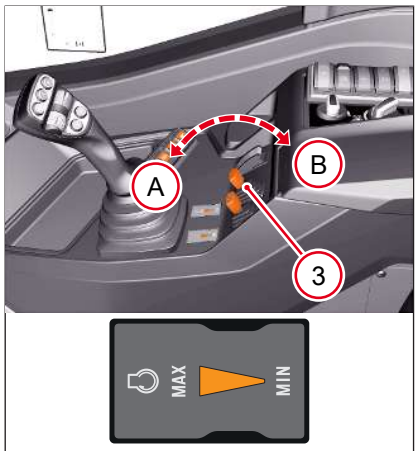

pav. 114: Variklio sūkių dažnio nustatymas

Variklio sūkių dažnio nustatymas

- Pastumkite valdymo svirtį **3** kryptimi **A**.
- ⇨ Variklio sūkių dažnis padidėja.
- Valdymo svirtį **3** pastumkite kryptimi **B**.
- ⇨ Variklio sūkių dažnis sumažėja.

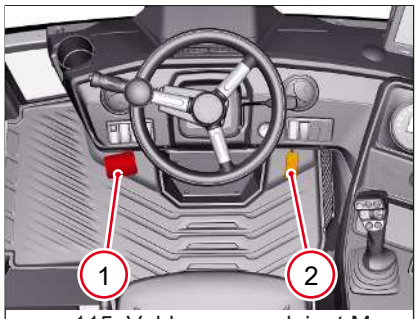

pav. 115: Valdymas naudojant M-Drive

Važiavimas naudojant „M-Drive“

Norėdami važiuoti, paspauskite pedalą **2**. Kuo labiau spaudžiamas pedalas **2**, tuo didesnis važiavimo greitis.

1. Pasirinkite važiavimo greičio kitimo diapazoną
2. Norimą variklio sūkių dažnį nustatykite valdymo svirtimi **3**.
3. Atleiskite stovėjimo stabdį.
4. Norėdami važiuoti, paspauskite pedalą **2**.
   - ⇨ Transporto priemonė pradeda važiuoti.
5. Norėdami stabdyti, atleiskite pedalą **2** ir patraukite koją nuo pedalo **2**.
   - ⇨ Transporto priemonė sulėtėja ir sustoja.
   - ⇨ Transporto priemonei sustabdyti galima papildomai naudoti lėtosios eigos stabdžio pedalo **1** funkciją.
6. Įjunkite stovėjimo stabdį.

6.3.9.4 Transporto priemonės eksploatavimas „Pakabinamų darbo padargų“ režimu



⚠ ĮSPĖJIMAS

Nelaimingų atsitikimų pavojus įjungiant važiavimo kryptį!

Jei režimu „Pakabinami darbo padargai“ važiavimo kryptis perjungiama į nulinę padėtį ir aktyvinama vėl arba pakeičiama važiavimo kryptis, greičio nustatymas lieka nepakeistas. Dėl to gali įvykti nelaimingų atsitikimų, kurių metu galima sunkiai arba mirtinai susižaloti.

- ► Važiavimo krypties neperjunkite važiuodami.
- ► Pirmiausia visiškai sustabdykite transporto priemonę, tada pasirinkite važiavimo kryptį.
- ► Prieš aktyvindami važiavimo kryptį, nuspauskite lėtosios eigos stabdžio pedalą.

„Pakabinamų darbo padargų“ režimo įjungimo sąlygos:

- ✓ Pakabinamas darbo padargas prikabintas.
- ✓ Hidraulinės jungtys prijungtos.
- ✓ Rankinio akceleratoriaus svirtis nustatyta ties **min**.
- ✓ Greičio ribotuvo svirtis nustatyta ties .
- ✓ Važiavimo krypties jungiklis yra nulinėje padėtyje.
- ✓ Transporto priemonės variklis veikia.

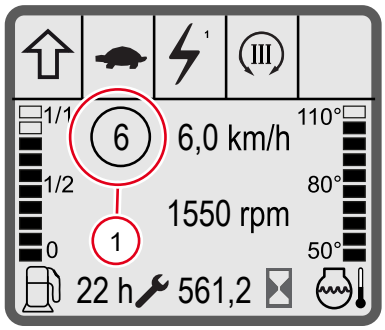

pav. 116: Nustatyto greičio rodmuo ekrane

1. Įjunkite „Pakabinamų darbo padargų“ režimą.
2. Pasirinkite važiavimo kryptį.
3. Įjunkite hidraulinių jungčių ilgalaikės apkrovos režimą (arba „High Flow“).
4. Nustatykite variklio sūkių dažnį rankinio akceleratoriaus svirtimi.
   - ⇨ Pakabinamo darbo padargo hidraulinės alyvos variklis pasiekė norimą sūkių dažnį.
5. Norimą greitį nustatykite greičio ribotuvo svirtimi.
   - ⇨ Galima nustatyti maks. iki 10 km/h greitį.
   - ⇨ Nustatytas greitis rodomas **1** numeriu pažymėtoje patikros ekrano vietoje.

⇨ Transporto priemonę galima eksploatuoti „Pakabinamų darbo padargų“ režimu.

Nustatytą greitį ir sūkių dažnį galima keisti eksploatuojant.

Dirbant „Pakabinamų darbo padargų“ režimu transporto priemonę galima pagreitinti aktyvinant akceleratoriaus pedalą. Dirbant „Pakabinamų darbo padargų“ režimu taip pat galima sustoti aktyvinus lėtosios eigos stabdžio pedalą.

Jei važiavimo krypties jungiklis perjungiamas į nulinę padėtį ir aktyvinamas vėl arba pakeičiama važiavimo kryptis, greičio nustatymas lieka nepakeistas.

„Pakabinamų darbo padargų“ režimo išjungimas

1. Perjunkite važiavimo krypties jungiklį į nulinę padėtį.
2. Nustatykite rankinio akceleratoriaus svirtį atgal ties **min**.
3. Nustatykite greičio ribotuvo svirtį ties .
4. Pasirinkite kitą važiavimo režimą.

6.3.10 Transporto priemonės apsauga:

Toliau pateikti veiksmai taikomi transporto priemonės pastatymui stovėti po kasdienio eksploatavimo

- Pastatykite transporto priemonę ant tvirto, lygaus ir sauso pagrindo.
- Pilnai sustumkite krovimo įrenginį.
- Nuleiskite krovimo įrenginį ant žemės.
- Visus jungiklius ir svirtis nustatykite į nulinę padėtį.
- Įjunkite stovėjimo stabdį.
- išjunkite variklį;
- Pašalinkite slėgį iš hidraulinės sistemos.
- Apsaugokite transporto priemonę pakišama atrama.
- Vizualiai patikrinkite, ar nėra nuotėkių, nesandarumų ir transporto priemonės pažeidimų.
- Apsaugokite transporto priemonę nuo nesankcionuoto naudojimo.
  - Ištraukite uždegimo raktą.
  - Uždarykite langus.
  - Užrakinkite transporto priemonę ir visas spynas.

6.3.11 Važiavimas viešaisiais keliais

Prieš pradėdami važiuoti, įsitikinkite, kad transporto priemonė turi galiojantį leidimą eksploatuoti arba registracijos liudijimą. Operatorius privalo turėti reikiamą vairuotojo pažymėjimą, kad transporto priemonė galėtų važiuoti viešaisiais keliais.

Važiuodami viešaisiais keliais laikykitės toliau pateiktų nurodymų:

1. Nuimkite pakabinamus darbo padargus, kurių neleidžiama naudoti viešuosiuose keliuose.
2. Eismui viešaisiais keliais leistinus pakabinamus darbo padargus užfiksuokite:
   - ⇨ Ištuštinkite kaušą ir uždėkite dantų apsauginę juostą.
   - ⇨ Užlenkite užlenkiamą šakinį padėklų griebtuvą ir pritvirtinkite.
3. Krovimo įrenginį nustatykite į transportavimo padėtį (apie 200 mm virš žemės).
4. Patikrinkite apšvietimo įrenginį ir prireikus blykčiojančio švyturėlio veikimą.
5. Patikrinkite galinio vaizdo veidrodį, prireikus jį nustatykite.
6. Jei reikia, nuo kabinos nuimkite apsaugines groteles.
7. Uždarykite kabinos duris ir langus.
8. Išjunkite darbo žibintus.
9. Jei reikia, įjunkite krovinio stabilizatorių.
10. Užfiksuokite krovimo įrenginį.
11. Užsisekite saugos diržą.
12. Užtikrinkite nepavojingą pajudėjimą iš vietos.

6.3.12 Išmetamųjų dujų papildomo apdorojimo sistemos valdymas

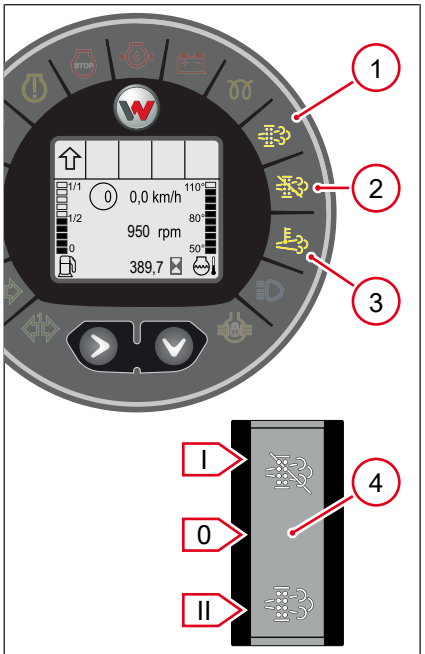

pav. 117: Išmetamųjų dujų papildomo apdorojimo kontrolinės lemputės ir jungiklis

Eil. Nr.	Pavadinimas
1	Įsižiebus kontrolinei lemputei, reikia atlikti dyzelino dalelių filtro regeneraciją.
2	Kontrolinė lemputė įsižiebia, kai regeneracija yra slopinama.
3	Kontrolinė lemputė įsižiebia, kai yra per aukšta išmetamųjų dujų temperatūra.
4	Išmetamųjų dujų papildomo apdorojimo sistemos jungiklis. Jungimo pakopa **0** = jungiklis neutralioje padėtyje. Jungimo pakopa **I** = nutraukia vykstančią regeneraciją. Jungimo pakopa **II** = paleidžia regeneraciją neveikos metu.

6.4 Važiavimas su priekaba

6.4.1 Važiavimo su priekaba saugos nurodymai

Laikykitės skyriuje „Sauga“ pateiktų saugos nurodymų, žr. Priekabos režimas psl. 25.

Papildomai galioja toliau pateikti saugos nurodymai:

- Važiuoti su priekaba leidžiama tik su leidžiamu patvirtintos konstrukcijos traukos ir sukabinimo įtaisu.
- Negalima naudotis priekabos režimu prikabinus priekabą prie transporto priemonės vilkimo įtaiso.
- Laikykitės maksimaliai leidžiamos atraminės ir prikabintos apkrovos.
- Traukiant priekabą pasikeičia transporto priemonės eksploatacinės savybės. Operatorius turi būti su tuo susipažinęs ir mokėti atitinkamai elgtis.
- Prieš važiuodami į kalną, sumažinkite važiavimo greitį ir pritaikykite vietos sąlygoms.
- Priklausomai nuo priekabos apkrovos, kelionės metu gali kilti pavojus, kad priekinė ašis gali pakilti nuo žemės.
  - Įkalnėse važiuokite atsargiai.
  - Jei reikia, subalansuokite priekinę ašį iki leistinos ašies apkrovos.

6.4.2 Važiavimo su priekaba sąlygos

Važiuoti priekaba leidžiama tik su patvirtintos konstrukcijos traukos ir sukabinimo įtaisu. Viešaisiais keliais galima vežti tik priekabas su žemės ūkio ar miškininkystės reikmenimis arba su transporto priemonės pakabinamais darbo padargais.

Transportuoti kitokias priekabas ar prekes leidžiama tik su vilkiko registracijos liudijimu. Atitinkamus reikalavimus važiavimui su priekaba rasite leidime eksploatuoti.

Būtina laikytis atitinkamų valstybinių nuostatų ir jas taikyti.

6.4.3 Traukos ir sukabinimo įtaisai



⚠ ĮSPĖJIMAS

Asmenų sužalojimo pavojus pavojaus zonoje!

Asmenų, kurie yra srityje tarp vilkiko ir priekabos, operatorius gali nepastebėti prikabindamas ir atkabindamas priekabą, ir jie gali būti sunkiai arba mirtinai sužaloti.

► Įsitikinkite, kad pavojaus zonoje nėra asmenų.

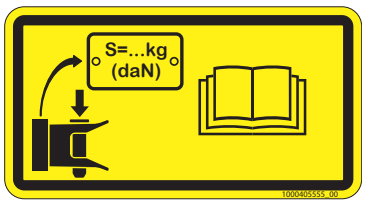

pav. 118: Lipdukas „Traukos ir sukabinimo įtaiso atraminė apkrova“

Traukos ir sukabinimo įtaiso atraminė apkrova

Lipdukas nurodo, kad negalima viršyti didžiausios traukos ir sukabinimo įtaiso prikabintos ir atraminės apkrovos, žr. Prikabintos ir atraminės apkrovos psl. 255.

Šioje naudojimo instrukcijoje toliau aprašomas traukos ir sukabinimo įtaiso naudojimas ir veikimas.

6.4.3.1 Manevravimo sukabintuvo valdymas

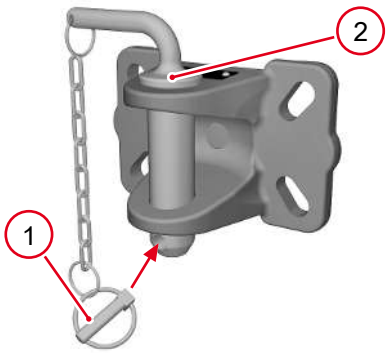

pav. 119: Manevravimo sukabintuvo atblokavimas

1. Ištraukite fiksavimo kaištį **1**.
2. Ištraukite kaištį **2**.
3. Transporto priemone lėtai atbuline eiga privažiuokite prie priekabos grąžulo.
4. Įkiškite kaištį.
5. Pritvirtinkite kaištį kištuku.

⇨ Priekaba prikabinta prie manevravimo sukabintuvo.

6.4.3.2 Traukos ir sukabinimo įtaisas su rutuline galvute

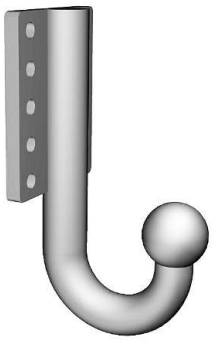

pav. 120: Traukos ir sukabinimo įtaisas su rutuline galvute

Traukos ir sukabinimo įtaisas su rutuline galvute skirtas naudoti priekabų, kuriose įrengtos jungiamosios movos, vilkimui. Bet koks kitoks naudojimas yra naudojimas ne pagal paskirtį. Reguliariai patikrinkite, ar nenusidėvėjo traukos ir sukabinimo įtaisas su rutuline galvute. Jei matomi pažeidimai arba jei rutulinės galvutės skersmuo vienoje vietoje yra mažesnis nei 49,0 mm, nustokite naudoti traukos ir sukabinimo įtaisą su rutuline galvute. Paveskite pakeisti įgaliotose specializuotose dirbtuvėse.

Traukos sukabinimo įtaiso su rutuline galvute ir naudotino priekabos įtaiso naudojimas aprašytas priekabos eksploatavimo instrukcijoje.

6.4.3.3 Automatinis traukos ir sukabinimo įtaisas



⚠ ĮSPĖJIMAS

Suspaudimo pavojus netyčia aktyvinus traukos ir sukabinimo įtaisą!

Aktyvinus traukos ir sukabinimo įtaiso fiksatorių, priekabos kaištis užsidaro žaibiškai. Kūno dalys, kurios yra priekabos kaiščio veikimo zonoje, gali būti suspaustos ir sunkiai sužalotos.

- ► Nekiškite kūno dalių į automatinio traukos ir sukabinimo įtaiso veikimo zoną.
- ► Traukos ir sukabinimo įtaisas, kai jis nenaudojamas, visada turi būti uždarytas.

Norint prikabintoje būsenoje užtikrinti nustatytą posūkio kampą, traukos ir sukabinimo įtaisą galima naudoti tik kartu su prikabinimo kilpomis, kurios atitinka DIN 11026 (ISO 5692), DIN 74053 (ISO 1102) arba DIN 74054 (ISO 8755).

Specifikacijų lentelėje ant traukos ir sukabinimo įtaiso nurodytos leidžiamos prikabinimo kilpos.

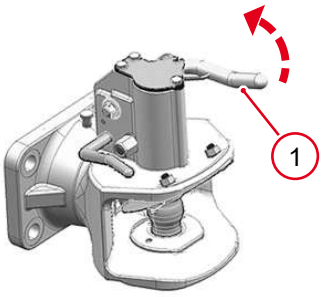

pav. 121: Automatinis traukos ir sukabinimo įtaisas

Priekabos prikabinimas prie transporto priemonės

1. Pastumkite svirtį **1** iki galo aukštyn.
2. Nustatykite tinkamą priekabos grąžulo aukštį.
3. Lėtai važiuokite transporto priemone atbuline eiga prie priekabos grąžulo, kol priekabos vilkimo kilpa palies suveikimo gaiduką ir suveiks.
   - ⇨ Prikabinimo kilpai palietus spragtuką, jungiamasis strypas greitai juda žemyn.
   - ⇨ Priekaba užfiksuota traukos ąsoje.
4. Patikrinkite, ar tinkamai užfiksuota.
5. Priekabos maitinimo linijas sujunkite su transporto priemone.
6. Nuimkite priekabos tvirtinimo įtaisus (pvz., pakišamą atramą, atraminį ratuką).

⇨ Priekaba prikabintas ir prijungta.

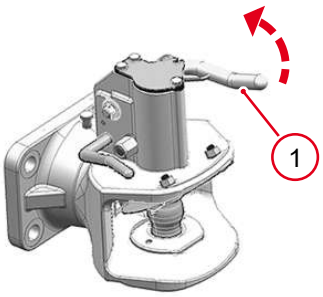

pav. 122: Priekabos atkabinimas

Priekabos atkabinimas nuo transporto priemonės

1. Pastatykite priekabą ant tvirto, lygaus ir sauso pagrindo.
2. Įjunkite stovėjimo stabdį ir užfiksuokite priekabą (pvz., pakišama atrama, atraminiu ratuku ir pan.).
3. Priekabos maitinimo linijas atskirkite nuo transporto priemonės.
4. Pastumkite svirtį **1** iki galo aukštyn, kol jungiamasis strypas girdimai užsifiksuos atidarytoje padėtyje.
5. Lėtai nuvažiuokite transporto priemone nuo priekabos.
6. Ranka uždarykite traukos ir sukabinimo įtaisą.

⇨ Priekaba atkabinta. Automatinis traukos ir sukabinimo įtaisas užfiksuotas.

Ranka uždarykite traukos ir sukabinimo įtaisą



⚠ ĮSPĖJIMAS

Suspaudimo pavojus dėl žemyn lekiančio traukos ir sukabinimo įtaiso kaiščio!

Žaibiškai žemyn krentantis jungiamasis strypas gali sužaloti.

► Jungiamojo strypo nelieskite rankomis.

► Mūvėkite apsaugines pirštines.

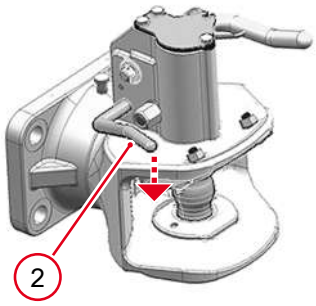

pav. 123: Ranka uždarykite traukos ir sukabinimo įtaisą

Automatinį traukos ir sukabinimo įtaisą galima uždaryti ranka, priekabos grąžului neliečiant atleidimo gaiduko. Kai neprikabinta jokia priekaba, traukos ir sukabinimo įtaisas visada turi būti uždarytas.

▪ Svirtį **2** spauskite žemyn.

⇨ Suveikimo kabliukas aktyvinamas rankiniu būdu. Traukos ir sukabinimo įtaiso kaištis užsidaro automatiškai.

6

6.5 Apšvietimo sistema ir signalinis įtaisas

6.5.1 Transporto priemonės apšvietimas

Prieš kiekvieną važiavimą patikrinkite apšvietimą, posūkių rodiklius ir garso signalą.

Vairo veleno jungiklis naudojamas apšvietimo, posūkio rodiklių ir garso signalo funkcijoms valdyti.

6.5.1.1 Transporto priemonės apšvietimo įjungimas ir išjungimas

Transporto priemonės apšvietimas įjungiamas jungikliu **1**. Jei jungiklis yra padėtyje **II**, visos kitos apšvietimo funkcijos valdomos vairo veleno jungikliu.

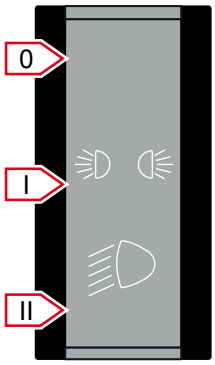

pav. 124: Apšvietimo jungiklis

1. Perjunkite jungiklį į padėtį **I**.
   ⇨ Stovėjimo šviesa įjungta.
2. Perjunkite jungiklį į padėtį **II**.
   ⇨ Važiavimo šviesa įjungta.
3. Nustatykite jungiklį į padėtį **0**.
   ⇨ Apšvietimas išjungtas.

6.5.1.2 Artimųjų ir tolimųjų šviesų perjungimas



pav. 125: Artimųjų ir tolimųjų šviesų perjungimas

- Įveikdami pasipriešinimą, stumkite vairo veleno jungiklį žemyn.

⇨ Tolimosios šviesos įjungtos.

- Įveikdami pasipriešinimą, stumkite vairo veleno jungiklį aukštyn.

⇨ Artimosios šviesos įjungtos.

Norėdami įjungti priekinių žibintų šviesos signalizatorių, stumkite vairo veleno jungiklį aukštyn, kol pajusite pasipriešinimą.

6.5.1.3 Posūkių rodiklių valdymas

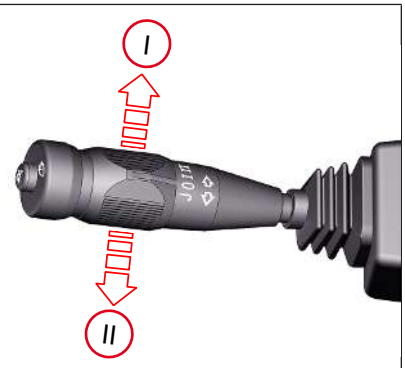

pav. 126: Posūkių rodiklių valdymas

- Pasukite vairo veleno jungiklį kryptimi **I**

⇨ Kontrolinė lemputė mirksi.

⇨ Mirksi kairysis posūkio rodiklis.

- Pasukite vairo veleno jungiklį kryptimi **I**

⇨ Kontrolinė lemputė mirksi.

⇨ Mirksi dešinysis posūkio rodiklis.

6.5.1.4 Avarinės šviesos signalizacijos valdymas

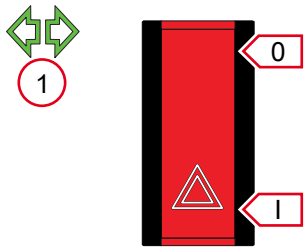

pav. 127: Avarinės šviesos signalizacijos jungiklis

Poz.	Žymėjimas
1	Posūkio rodiklio kontrolinė lemputė

Avarinė šviesos signalizacija valdoma perjungimo jungikliu. Jungiklis yra prietaisų skyde ir turi dvi jungiklio padėtis.

- Perjunkite jungiklį į padėtį **I**.

⇨ Kontrolinė lemputė mirksi.

⇨ Abiejose pusėse įjungti posūkio rodikliai.

- Nustatykite jungiklį į padėtį **0**.

⇨ Kontrolinė lemputė nemirksi.

⇨ Abiejose pusėse išjungti posūkio rodikliai.

6.5.2 Darbinių žibintų valdymas

⚠ ĮSPĖJIMAS

Nelaimingų atsitikimų pavojus apakinus eismo dalyvius!

Įjungtais darbo žibintais galima gali būti stipriai apakinti kitus eismo dalyvius. Dėl to gali įvykti nelaimingų atsitikimų, kurių metu galima sunkiai arba mirtinai susižaloti.

► Važiuodami viešaisiais keliais, išjunkite darbo žibintus.

► Apšviesdami statybvietes, laikykitės nacionalinių reikalavimų.

6.5.2.1 Darbo žibintų valdymas perjungimo jungikliu

Transporto priemonėje darbo žibintai yra priekyje ir gale.

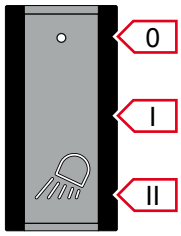

pav. 128: Darbo žibintų priekyje ir gale valdymas

Darbinių žibintų valdymas

- Svirtinį jungiklį nustatykite į padėtį **I**.

⇨ Priekiniai darbo žibintai įjungti.

- Nustatykite jungiklį į padėtį **II**.

⇨ Priekiniai ir galiniai darbiniai žibintai yra įjungti.

- Svirtinį jungiklį nustatykite į padėtį **0**.

⇨ Darbo žibintai išjungti.

6.5.3 Oranžinis švyturėlis

Blykčiojantis švyturėlis tvirtinamas prie tam skirto tvirtinimo elemento. Švyturėlį naudokite tik laikydamiesi teisės aktuose nustatytų taisyklių.

6.5.3.1 Švyturėlio valdymas jungikliu

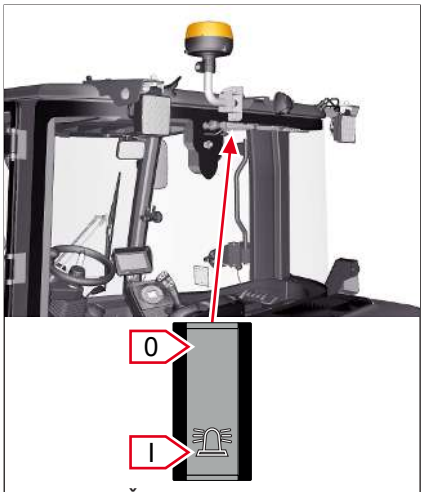

pav. 129: Švyturėlio valdymas

Švyturėlį valdykite pavaizduotu perjungimo jungikliu.

- Jungiklį nustatykite į padėtį **I**.

⇨ Švyturėlis įjungtas.

- Nustatykite jungiklį į **0** padėtį.

⇨ Švyturėlis išjungtas.

6.5.4 Švyturėlio užlenkimas

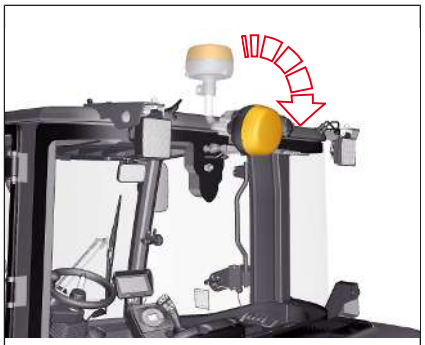

pav. 130: Švyturėlio užlenkimas

Esant mažam pravažiavimo aukščiui, švyturėlį galima užlenkti.

6.5.5 Kabinos vidinio apšvietimo valdymas

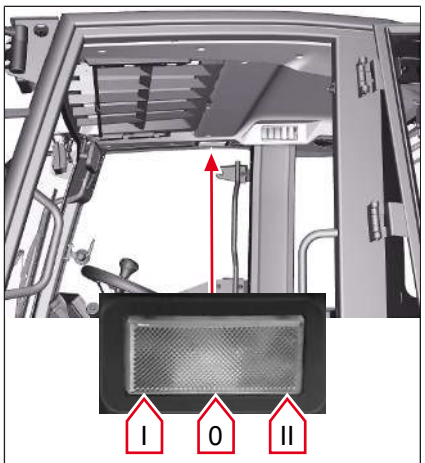

pav. 131: Šviesos kabinoje

Kabinos vidinis apšvietimas valdomas vidaus lempute.

- Nustatykite vidaus apšvietimo lemputę į **I** arba **II** padėtį.

⇨ Kabinos apšvietimas įjungtas.

- Nustatykite vidaus apšvietimo lemputę į **0** padėtį.

⇨ Vidinis apšvietimas išjungtas.

6.5.6 Garso signalo valdymas



pav. 132: Garsinio signalo valdymas

Garsinis signalas valdomas vairo veleno jungikliu.

- Paspauskite jungiklį vairo veleno jungiklyje.

⇨ Garsinis signalas aktyvinamas.

- Atleiskite jungiklį vairo veleno jungiklyje.

⇨ Garsinis signalas išsijungia.

6.6 Stiklų plovimo įranga

6.6.1 Priekinio stiklo valytuvo ir apliejiklio valdymas

Transporto priemonėje yra priekinio stiklo valytuvas ir priekinio stiklo apliejiklis.



pav. 133: Stiklo valytuvo priekyje valdymas

Priekinio stiklo valytuvo valdymas

Priekinio stiklo valytuvai ir priekinio stiklo apliejiklis valdomi naudojant vairo veleno jungiklį.

- Pasukamąjį jungiklį ant svirties pasukite į priekį.

⇨ Intervalinis valymas.

- Pasukamąjį jungiklį ant svirties dar labiau pasukite į priekį, į kitą pakopą.

⇨ Nuolatinis valymas.

- Pasukamąjį jungiklį ant svirties patraukite atgal iki galo.

⇨ Stiklo valytuvai sugrįžta į pradinę padėtį ir išsijungia.



pav. 134: Priekinio stiklo apliejiklio valdymas

Priekinio stiklo apliejiklio valdymas

- Paspauskite ir palaikykite jungiklį ant svirties.

⇨ Įjungiamas stiklo apliejiklis priekyje.

- Atleiskite jungiklį ant svirties.

⇨ Stiklo apliejiklis priekyje yra išjungtas.

6.6.2 Galinio valytuvo ir apliejiklio valdymas jungikliu

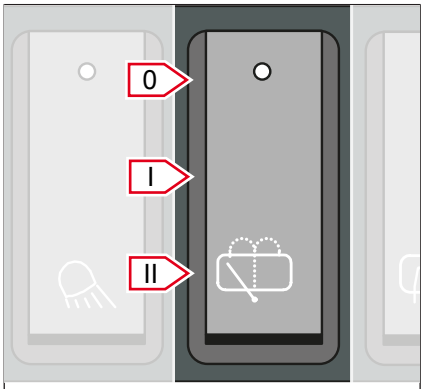

pav. 135: Užpakalinio stiklo valytuvo jungiklis

Galinio lango valytuvas valdomas kabinos stoge esančio jungiklių skydelyje jungikliu. Jungiklis turi tris jungiklio padėtis.

- Nustatykite jungiklį į**I** padėtį.

⇨ Galinio lango valytuvas įjungtas.

- Nustatykite jungiklį į**II** padėtį.

⇨ Stiklo valytuvas įjungtas.

- Nustatykite jungiklį į **0** padėtį.

⇨ Stiklo valytuvas ir apliejiklis išjungti.

6

6.7 Šildymas, vėdinimas ir oro kondicionierius

6.7.1 Šildytuvo valdymas

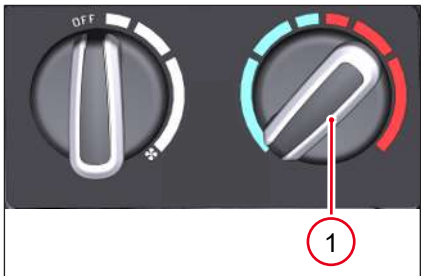

pav. 136: Šildymo temperatūros reguliavimas

Kabinoje oras šildomas orpūte. Šildymo temperatūra reguliuojama pasukamuoju jungikliu **1**.

Temperatūrą galima reguliuoti tolygiai.

✓ Orpūtė įjungta.

▪ Jungiklį sukite pagal laikrodžio rodyklę.

⇨ Temperatūra padidėja.

▪ Jungiklį sukite prieš laikrodžio rodyklę.

⇨ Temperatūra sumažėja.

6.7.2 Orpūtės ir vėdinimo tūtų nustatymas

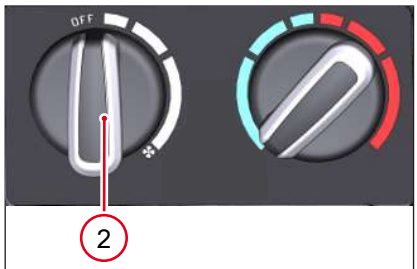

pav. 137: Orpūtės galios nustatymas

Orpūtės nustatymas

Kabinoje oras šildomas orpūte. Orpūtė valdoma pasukamuoju jungikliu **2** prietaisų skyde. Sukdami jungiklį nustatykite orpūtę. Orpūtę galima reguliuoti keturiomis pakopomis.

▪ Pasukite orpūtę į padėtį 0.

⇨ Orpūtė išjungta.

▪ Pasukite orpūtę į padėtį 1.

⇨ Silpnas vėdinimas

▪ Pasukite orpūtę į padėtį 2.

⇨ Vidutinis vėdinimas

▪ Pasukite orpūtę į padėtį 3.

⇨ Stiprus vėdinimas

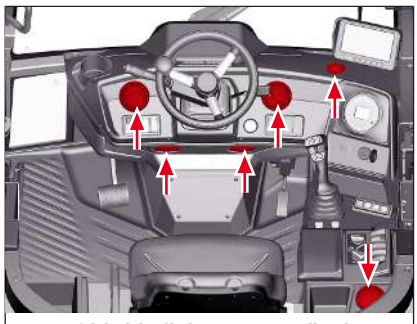
pav. 138: Vėdinimo tūtų apžvalga

Vėdinimo tūtų nustatymas

Pro vėdinimo tūtas kabinoje gali būti nukreipiamas oro srautas. Taip šaltu oru tiekiant šiltą orą nuo stiklų atitirpomas ledas ir šildoma kabina.

Naudodami vėdinimo tūtas atkreipkite dėmesį į toliau nurodytus punktus.

- Į vėdinimo tūtas neturi patekti skysčių.
- Į vėdinimo tūtas neturi patekti daiktų arba purvo.
- Naudodami šildytuvą neuždenkite vėdinimo tūtų, pvz., drabužiais.

Kabinos vėdinimas

Išjungus šildymą, kabiną galima vėdinti naudojantis orpūte, per šoninį arba galinį langą. Atidarytus šoninius ir galinius langus visada užfiksuokite.

6.7.3 Oro kondicionieriaus valdymas

PASTABA

Oro kondicionieriaus pažeidimas!

Nenaudojant ilgą laiką, gali sutrikti oro kondicionieriaus veikimas.

► Norėdami išvengti veikimo sutrikimų ir galimo šaltnešio nuotėkio, oro kondicionierių įjunkite bent vieną kartą per mėnesį.

Norėdami užtikrinti optimalų oro kondicionieriaus našumą, laikykitės toliau nurodytų punktų.

- Įkaitus kabinai, prieš įjungdami oro kondicionavimo sistemą, išvėdinkite ją pro duris ir langus.
- Po to uždarykite langus ir duris.
- Pirmiausia nustatykite aukščiausią oro kondicionieriaus lygį ir atidarykite visas tūtas, tada dozuokite.
- Kad kondensatoriuje nesusikauptų kondensato, oro kondicionierių išjunkite likus penkioms minutėms iki važiavimo arba darbo pabaigos.
- Jei lango stiklai rasoja, į langą nukreipkite oro kondicionieriaus tūtas.

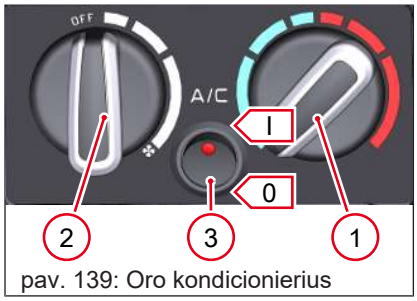

pav. 139: Oro kondicionierius

Oro kondicionieriaus valdymas

Perjungimo jungikliu **3** įjunkite ir išjunkite oro kondicionierių.
Pasukamasis jungiklis **2** turi būti bent 1 lygyje.

1. Perjunkite jungiklį **3** į padėtį **I**.
   ⇨ Oro kondicionierius įjungtas.
2. Perjunkite jungiklį **3** į padėtį **0**.
   ⇨ Oro kondicionierius išjungtas.
3. Pasukamuoju jungikliu **1** tolygiai reguliuokite temperatūrą.
4. Pasukamuoju jungikliu **2** palaipsniui reguliuokite orpūtės stiprumą.

6.8 Darbas su transporto priemone

6.8.1 Įspėjamieji nurodymai dėl darbo su transporto priemone

⚠ ĮSPĖJIMAS

Nelaimingų atsitikimų pavojus asmenims būnant pavojaus zonoje!

Transporto priemonės pavojaus zonoje esantys arba į ją staiga įžengę asmenys gali būti užkabinti atliekant darbinius veiksmus arba judant transporto priemonei. Dėl to gali įvykti nelaimingi atsitikimai, kurių pasekmė – sunkūs sužalojimai arba mirtis.

► Asmenims įžengus į pavojaus zoną, nedelsdami nutraukite darbus.
► Tinkamas veidrodžio nustatymas. Naudokite pagalbines matymo priemones (pvz., kamerą).
► Važiuodami atbuline eiga, dirbkite itin atsargiai.

Atstumai iki elektros oro linijų



⚠ PAVOJUS

Pavojus gyvybei prisiartinus prie elektros oro linijų!

Prisiartinus prie oro elektros linijų, susidaro elektros lankai. Netinkamai elgiantis šioje situacijoje, galimi sunkūs arba mirtini sužalojimai.

- ► Laikykitės atstumo iki elektros oro linijų.
- ► Kibirkščiuojant jokiu būdu nelipkite iš kabinos.
- ► Prieš atlikdami darbus po oro elektros linijomis, susisiekite su elektros energijos tiekėju ir pasirūpinkite, kad išjungtų elektros energijos tiekimą.

VDE rekomendacija pateikia tokius mažiausius atstumus iki elektros oro linijų.

Vardinė įtampa	Saugus atstumas
Iki 1 000 V	1 m
Daugiau nei 1 000 V iki 110 kV	3 m
Daugiau nei 110 kV iki 220 kV	4 m
Daugiau nei 220 kV	5 m
Nežinoma vardinė įtampa	5 m

Jei kyla abejonių dėl vardinės įtampos, laikykitės ne mažesnio nei penkių metrų atstumo.

Žemyn krentantys daiktai



⚠ ĮSPĖJIMAS

Pavojus susižaloti nukritus kroviniui, esant pakeltai ir ištrauktai krovimo įrangai!

Krentantis krovinys (pvz., dideli ryšuliai arba ryšulių rietuvė) gali sunkiai arba mirtinai sužaloti.

- ► Niekada tuo pačiu metu nekelkite arba netransportuokite kelių didelių ritinių arba dėžių.
- ► Draudžiama krauti daiktus transporto priemonėmis be apsauginio vairuotojo stogo arba kabinos.
- ► Nestovėkite po pakelta kėlimo įranga.
- ► Pakabinamo darbo padargo su pakelta krovimo įranga neatverskite iki galo.

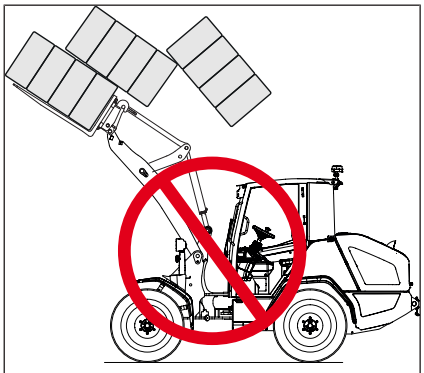

pav. 140: Įspėjimas apie krintančius daiktus

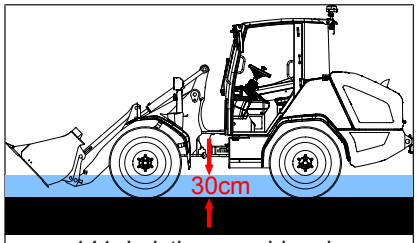

pav. 141: Leistinas panirimo į vandenį lygis

Leistinas transporto priemonės panirimo į vandenį gylis

Važiuodami per vandenį neviršykite leistino transporto priemonės panirimo į vandenį gylio. Važiuoti per sūrų vandenį draudžiama.

Dirbti, pvz., atlikti krovimo darbus, vandenyje draudžiama.

Važiuojant per vandeniu užlietus plotus būtina atkreipti dėmesį į tokius dalykus:

- Negalima viršyti leistino panirimo į vandenį lygio.
- Negalima važiuoti didesniu nei pėsčiojo ėjimo greičiu.
- Niekuomet nesustoti vandenyje, nevažiuoti atgal ar pastatyti transporto priemonę vandenyje.

Leistinas transporto priemonės pokrypis



⚠ ĮSPĖJIMAS

Sužalojimo pavojus apvirtus transporto priemonei!

Virstanti transporto priemonė gali sunkiai arba mirtinai sužaloti. Važiuojant nuožulnia danga kyla apvirtimo pavojus.

- ► Važiuokite įkalnėmis ir (arba) nuokalnėmis tik su nuleista krovimo strėle.
- ► Eksploatacijos metu neviršykite leistino transporto priemonės pokrypio.
- ► Nurodyta vertė taikoma, jei transporto priemonė nėra pasvirusi.
- ► Nurodyta vertė taikoma tik išilginiams pokrypiams, o ne šoninėms nuokalnėms.

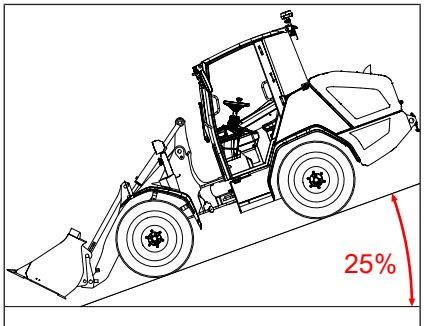

pav. 142: Leistinas pokrypis

6.8.2 Krovimo įrenginio valdymas vairalazde

Vairalazde valdomi krovimo įrenginio darbiniai judesiai. Vairalazdė yra dešinėje, šalia sėdynės. Jei valdymo svirtis atleidžiama, ji automatiškai grįžta į vidurinę padėtį.

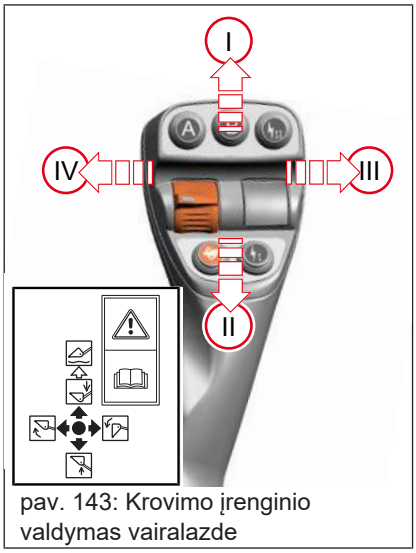

pav. 143: Krovimo įrenginio valdymas vairalazde

- Svirtį patraukite kryptimi **I**.
- ⇨ Krovimo įrenginys leidžiasi.
- Svirtį patraukite kryptimi **II**.
- ⇨ Krovimo įrenginys kyla.
- Svirtį patraukite kryptimi **III**.
- ⇨ Pakabinamas darbo padargas paverčiamas.
- Svirtį patraukite kryptimi **IV**.
- ⇨ Pakabinamas darbo padargas atverčiamas.

6.8.3 Vairalazdės blokavimo funkcijos taikymas



⚠ ATSARGIAI

Nelaimingų atsitikimų pavojus atsitiktinai pajudinus vairalazdę, važiuojant keliais!

Atsitiktinai pajudinus vairalazdę galimi nepageidaujami krovimo įrangos judesiai. Dėl to galimi nelaimingi atsitikimai, sukeliantys sužalojimus.

- ► Važiuodami keliais visada užblokuokite kėlimo įranga.
- ► Prieš išlipdami iš transporto priemonės, visada užblokuokite kėlimo įrangą.
- ► Iš pradžių atsisėskite ant sėdynės, tada atblokuokite vairalazdę.

Užrakinimo funkcijos valdymas

Krovimo įrenginio vairalazdę su blokavimo funkcija galima apsaugoti nuo atsitiktinio aktyvinimo. Įjungę blokavimo funkciją, krovimo įrenginio negalėsite įjungti.

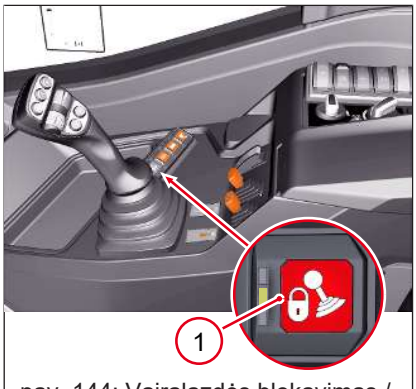

pav. 144: Vairalazdės blokavimas / atblokavimas

Blokavimo funkcija valdoma klaviatūros jungikliu **1**.

- Paspauskite jungiklį.
  - ⇨ Įsižiebia šviesos diodas jungiklyje.
- ⇨ Blokavimo funkcija įjungta.
- Dar kartą paspauskite jungiklį.
  - ⇨ Šviesos diodas jungiklyje išsijungia.
- ⇨ Blokavimo funkcija išjungta.

6.8.4 Diferencialo blokuotės valdymas



⚠ ĮSPĖJIMAS

Nelaimingų atsitikimų pavojus dėl užblokuoto diferencialo!

Važiuojant posūkiais, dėl įjungtos diferencialo blokuotės gali įvykti nelaimingas atsitikimas. Nors diferencialo blokuotės simbolis ekrane išnyksta, diferencialas gali likti ir toliau užblokuotas.

- ► Diferencialo blokuotę junkite tik važiuodami tiesiai.
- ► Prieš važiuodami posūkiais įsitikinkite, kad diferencialo blokuotė atblokuota.
- ► Lengvais vairuojamaisiais judesiais abiem kryptimis arba pakeitę važiavimo kryptį, atblokuokite diferencialo blokuotę.



PASTABA

Pavarų dėžės apgadinimas dėl užblokuoto diferencialo!

- ► Diferencialo blokuotę junkite tik sustojus ratams.
- ► Diferencialo blokuotę junkite tik atlikdami krovimo darbus ant nesutvirtinto arba slidaus grunto.
- ► Diferencialo blokuotės simbolis užgęsta ekrane, kai tik jungiklis atleidžiamas. Nors diferencialo blokuotės simbolis ekrane išnyksta, diferencialas kartais gali likti ir toliau užblokuotas. Tai pastebėsite iš vairuojant reikalingos didesnės jėgos. Lengvais vairuojamaisiais judesiais abiem kryptimis arba pakeitę važiavimo kryptį, atblokuokite diferencialo blokuotę.

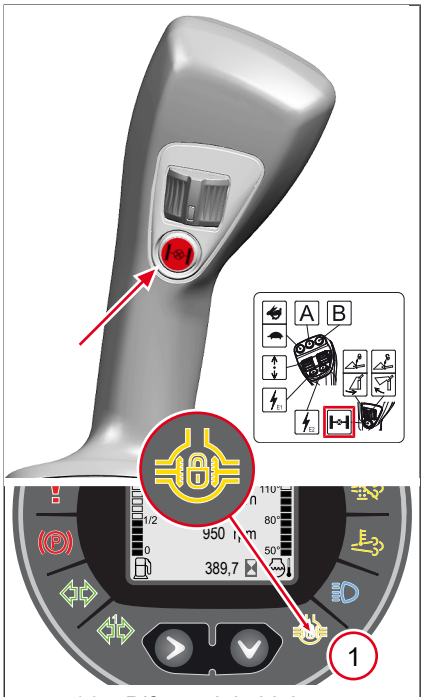

pav. 145: Diferencialo blokuotės mygtukas

Poz.	Žymėjimas
1	Diferencialo blokuotės kontrolinė lemputė

Jei reikia, diferencialo blokuotę galima naudoti diferencialinei pavarai užblokuoti. Diferencialo blokuotė ašyse blokuoja diferencialo išlyginamąjį poveikį, t. y. pavaros jėga tolygiai veikia visus ratus.

- ▪ Paspauskite mygtuką ir laikykite.
  - ⇨ Ekrane įsižiebia kontrolinė lemputė 1.
- ⇨ Diferencialo blokuotė įjungta.
- ▪ Mygtuką atleiskite.
  - ⇨ Ekrane nešviečia kontrolinė lemputė 1.
- ⇨ Diferencialo blokuotė išjungta.

6

6.8.5 Slankiosios padėties įjungimas

⚠ ĮSPĖJIMAS

Pavojus susižaloti dėl nevaldomų krovimo įrangos judesių!

Staiga nusileidus krovimo įrangai, galima nesuvaldyti transporto priemonės. Dėl to gali įvykti nelaimingų atsitikimų, kurių metu galima sunkiai arba mirtinai susižaloti.

- ► Neįjunkite slankiosios padėties, esant pakeltai kėlimo įrangai.
- ► Slankiąją padėtį įjunkite tik tada, kai krovimo įranga padėta ant žemės.



pav. 146: Slankiosios padėties įjungimas vairalazde

Krovimo įrenginio slankioji padėtis yra funkcijoje „Nuleidimas“. Slankiojoje padėtyje galima išlyginti paviršių. Tam krovimo įrenginį su kaušu lengvoms medžiagoms / žemėms nuleiskite kasimo briauna ant žemės ir važiuoti atbuline eiga per planuojamą paviršių.

1. Nuleiskite krovimo įrenginį ant žemės.
2. Judinkite vairalazdę įveikdami pasipriešinimą kryptimi **I**.
   ⇨ Vairalazdė užsifiksuoja.

⇨ Slankioji padėtis įjungta.

- Įveikdami pasipriešinimą judinkite vairalazdę atgal į vidurinę padėtį.

⇨ Slankioji padėtis išjungta.

6.8.6 Krovinio stabilizatoriaus valdymas

PASTABA

Hidraulinės sistemos techninių pažeidimų pavojus!

- ► Krovinio stabilizatorių įjunkite tik transportuodami.
- ► Kraudami išjunkite krovinio stabilizatorių.

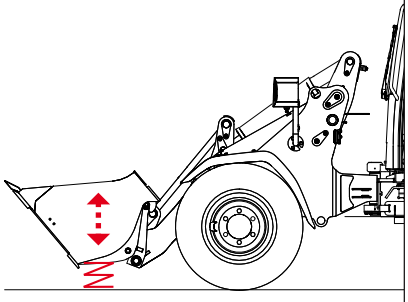

pav. 147: Krovinio stabilizavimo funkcija

Su krovinio stabilizatoriumi slopinami smūgiai, kurie, esant didesniam greičiui, dėl žemės nelygumų per krovimo įrenginį perduodami į transporto priemonę. Taip važiavimo režimu transporto priemonė neįsisiūbuoja.

Krovinio stabilizatorių įjunkite tik transportavimo padėtyje.

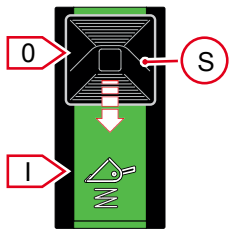

pav. 148: Krovinio stabilizatoriaus jungiklis

Krovinio stabilizatoriaus įjungimas

✓ Krovimo įrenginys nuleistas.

1. Krovimo įrenginį pakelkite apie 20 cm virš žemės.
2. Blokuotę **S** ant perjungimo jungiklio spauskite rodyklės kryptimi ir jungiklį nustatykite į padėtį **I**.
   ⇨ Krovinio stabilizatorius įjungtas.
3. Nustatykite jungiklį į**0** padėtį.

⇨ Krovinio stabilizatorius išjungtas.

6.8.7 Procedūra nutrūkus elektros tiekimui



⚠ ĮSPĖJIMAS

Nelaimingų atsitikimų pavojus dėl nevaldomų krovimo įrenginio judesių!

Sugedus varikliui, hidraulinė alyva nebetiekiama į krovimo įrenginį. Dėl to gali įvykti nelaimingi atsitikimai, kurių pasekmė – sunkūs sužalojimai arba mirtis.

► Sutrikus energijos tiekimui į transporto priemonę, krovimo įrenginį iš karto ir atsargiai nuleiskite iki žemės.

► Iš atskirų darbinės hidraulikos valdymo kontūrų pašalinkite likusį slėgį, aktyvindami vairalazdę.

► Nelaimingų atsitikimų pavojus dėl nukritusio pakabinamo padargo! Avarinio nuleidimo atveju nenaudokite trečiojo valdymo kontūro valdymo ratuko, jei yra paspaustas hidraulinės blokavimo atblokavimo jungiklis.

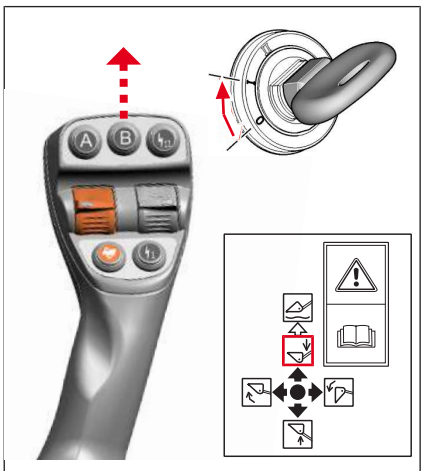
pav. 149: Avarinio nuleidimo įtaiso valdymas

✓ Operatorius sėdi ant sėdynės.

1. Nustatykite uždegimo raktą į padėtį **I**.
   ⇨ Užsidega įspėjamosios ir kontrolinės lemputės.
2. Krovimo įrenginį nuleiskite vairalazde su nuleidimo funkcija.

⇨ Krovimo įrenginys nusileidžia iki žemės.

Jei krovimo įrenginys nenusileidžia, elkitės taip, kaip nurodyta toliau:

1. Junkite stovėjimo stabdį.
2. Visas valdymo svirtis, valdymo mygtukus ir jungiklius nustatykite nulinėje padėtyje.
3. Įjunkite avarinę šviesos signalizaciją.
4. Transporto priemonę apsaugokite nuo nuriedėjimo atraminėmis trinkelėmis.
5. Aptverkite didelę sritį aplink transporto priemonę virve, juosta ar aptvėrimo juosta.
6. Neleiskite žmonėms eiti į minėtą sritį.
7. Nedelsdami kreipkitės į įgaliotas specializuotas dirbtuves, kad suremontuotų transporto priemonę.

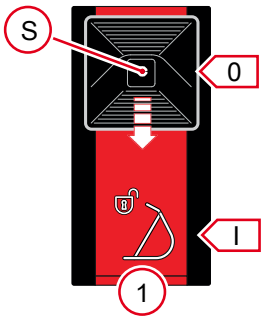

pav. 150: Avarinis nuleidimas su vertikaliojo stabdymo vožtuvais

Transporto priemonė su elektriškai atrakinamais vertikaliojo stabdymo vožtuvais

Jei transporto priemonėje sumontuoti elektriškai atrakinami vertikaliojo stabdymo vožtuvai, jungiklį reikia pirma perjungti į **I** pakopą.

✓ Operatorius sėdi ant sėdynės.

1. Nustatykite uždegimo raktą į padėtį **I**.
   ⇨ Kontrolinės lemputės užsidega.
2. Blokuotę **S** ant jungiklio **1** spauskite rodyklės kryptimi ir jungiklį nustatykite į padėtį **I**.
3. Krovimo įrenginį nuleiskite vairalazde su nuleidimo funkcija.

⇨ Krovimo įrenginys nusileidžia iki žemės.

Likusio slėgio pašalinimas iš hidraulinės sistemos



⚠ ĮSPĖJIMAS

Pavojus susižaloti dėl slėgio!

Veikiant dideliam slėgiui ištrykštanti plona hidraulinės alyvos srovė gali prasiskverbti į odą. Dėl to galima sunkiai susižaloti.

► Hidraulinei alyvai patekus po oda arba į akis, nedelsdami kreipkitės į gydytoją.
► Atidarinėkite tik beslėgės hidraulines sistemas.
► Mūvėkite apsaugines pirštines ir nešiokite apsauginius akinius.

Jei hidraulinę sistemą reikia atidaryti iš karto sustabdžius transporto priemonę, iš pradžių iš hidraulinės sistemos reikia pašalinti slėgį. Sugedus varikliui, krovimo įrenginį galima valdyti tik ribotai.

Nustačius energijos tiekimo sutrikimą, krovimo įrenginį reikia iš karto nuleisti. Likusį slėgį iš hidraulinės sistemos pašalinkite atlikdami toliau nurodytus veiksmus.

1. Nuleiskite krovimo įrenginį ant žemės.
2. išjunkite variklį;
3. Vairalazdę keletą kartų palenkite į visas puses. Visus hidraulinės sistemos jungiklius nustatykite į nulinę padėtį.
4. Atidarydami įpylimo angą pašalinkite slėgį iš hidraulinės alyvos bako.

⇨ Visose hidraulinėse sistemose nėra slėgio.

6.8.8 Pakabinamų darbo padargų prijungimas



⚠ ĮSPĖJIMAS

Nelaimingų atsitikimų pavojus dėl netinkamų arba pažeistų pakabinamų darbo padargų!

Netinkami arba pažeisti pakabinami darbo padargai gali sukelti nelaimingus atsitikimus, kurie gali sukelti sunkius arba mirtinus sužalojimus.

- ► Nenaudokite neaprobuotų pakabinamų darbo padargų.
- ► Naudokite tik aprobuotus pakabinamus darbo padargus.
- ► Nenaudokite pažeistų pakabinamų darbo padargų.
- ► Prieš darbų pradžią visada patikrinkite pakabinamus darbo padargus, ar jie nepažeisti, tinkamai užfiksuoti ir gerai pritvirtinti.
- ► Nedirbkite esant pažeistam pakabinamo darbo padargo laikikliui / fiksatoriui.



⚠ ĮSPĖJIMAS

Nelaimingų atsitikimų pavojus netikėtai atsilaisvinus pakabinamo darbo padargo fiksatoriui!

Netinkamai užfiksuotų pakabinamų darbo padargų fiksatorius gali netikėtai atsilaisvinti. Dėl to gali įvykti nelaimingų atsitikimų, kurių metu galima sunkiai arba mirtinai susižaloti.

- ► Sumontavę pakabinamus darbo padargus visada patikrinkite, ar jie tinkamai užfiksuoti.



PASTABA

Pažeidimai dėl neaprobuotų pakabinamų darbo padargų!

Siekdami išvengti transporto priemonės ir pakabinamų darbo padargų pažeidimų, transporto priemonei leidžiama naudoti tik tam tikrus pakabinamus darbo padargus, Leistini pakabinami darbo padargai.

- ► Norint montuoti ten nenurodytus pakabinamus darbo padargus, reikia gauti transporto priemonės gamintojo sutikimą ir iš kompetentingų žinybų – galimai individualų leidimą eksploatuoti (EBE).
- ► Kilus klausimų dėl pakabinamų darbo padargų, susisiekite su specializuotomis dirbtuvėmis.

Naudokite tik transporto priemonės gamintojo aprobuotus pakabinamus darbo padargus. Naudojant neaprobuotus pakabinamus darbo padargus, transporto priemonės gamintojas atsakomybės neprisiima.

Jei prikabinamam darbo padargui reikia nutiesti naujas hidraulines žarnas, kreipkitės į įgaliotas specializuotas dirbtuves. Tik jos hidraulines žarnas gali nutiesti iš naujo.

6.8.8.1 Pakabinamo darbo padargo su hidrauline greitojo keitimo sistema prijungimas

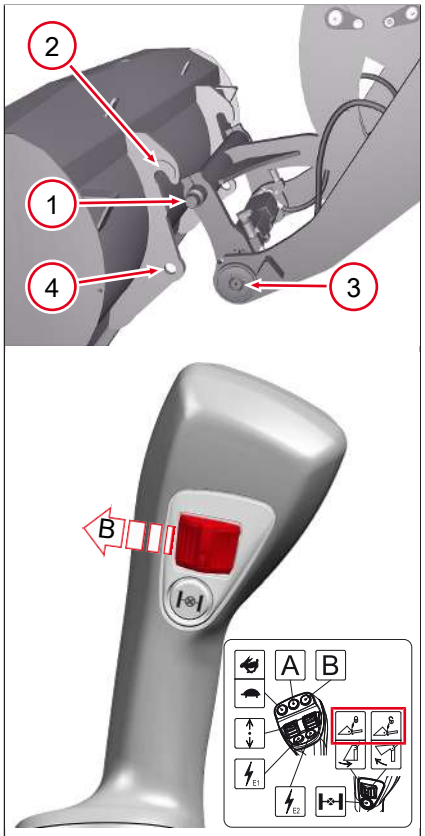

pav. 151: Pakabinamų darbo padargų prikabinimas ir užfiksavimas

✓ Norint prijungti pakabinamą darbo padargą, fiksavimo kaiščiai **3** turi būti visiškai įstumti.

1. Nuleiskite krovimo įrenginį.
2. Važiuokite iki pakabinamo darbo padargo.
3. Tvirtinimo kaištį **1** pakiškite po tvirtinimo kabliu **2**.
4. Pakelkite krovimo įrenginį ir užverskite pakabinamą darbo padargą.
5. Vairalazdės jungiklį pajudinkite **B** kryptimi.
   ⇨ Fiksavimo kaiščiai **3** įvažiuoja į angas **4**.

⇨ Pakabinamas darbo padargas užfiksuotas.

✓ Norint prijungti pakabinamą darbo padargą, fiksavimo kaiščiai **3** turi būti visiškai įstumti.

1. Nuleiskite krovimo įrenginį.
2. Važiuokite iki pakabinamo darbo padargo.
3. Tvirtinimo plokštes **1** pakiškite po tvirtinimo įtaisu **2** .
4. Pakelkite krovimo įrenginį ir užverskite pakabinamą darbo padargą.
5. Vairalazdės jungiklį pajudinkite **B** kryptimi.
   ⇨ Fiksavimo kaiščiai **3** įvažiuoja į tvirtinimo angas**4**.

⇨ Pakabinamas darbo padargas užfiksuotas.

Patikrinkite, ar tinkamai užfiksuota

Tvirtinimo plokštės **1** turi būti užfiksuotos joms skirtuose laikikliuose **2** . Abu fiksavimo kaiščiai **3** turi būti įstumti į jiems skirtas pakabinamo darbo padargo tvirtinimo angas **4** .

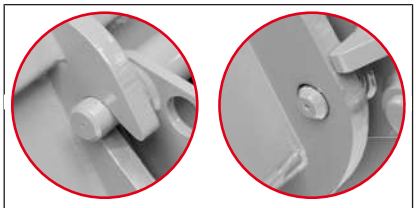
pav. 152: Pakabinamas darbo padargas užfiksuotas

Patikrinkite, ar tinkamai užfiksuota

Abu tvirtinimo kaiščiai **1** turi būti pakabinti į tam numatytus užkabinimo kablius **2**. Abu fiksavimo kaiščiai **3** turi būti matomi jiems skirtose pakabinamo darbo padargo kiaurymėse **4**.

Papildomai pakabinamą darbo padargą spustelėkite į žemę.

6.8.9 Pašalinti slėgį iš hidraulinių jungčių

Norint prijungti pakabinamo darbo padargo hidraulines jungtis, iš krovimo įrenginio hidraulinių jungčių turi būti pašalintas slėgis.

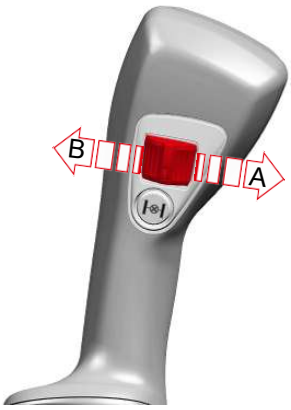

pav. 153: Slėgio sumažinimas valdymo ratuku

Hidraulinių jungčių slėgio sumažinimas vairalazdės mygtuku

1. Sustabdykite transporto priemonės variklį.
2. Perjunkite transporto priemonės uždegimą į padėtį **I**.
3. Vairalazdės jungiklį kelis kartus pajudinkite abiem kryptimis.

⇨ Hidraulinės jungtys yra be slėgio.

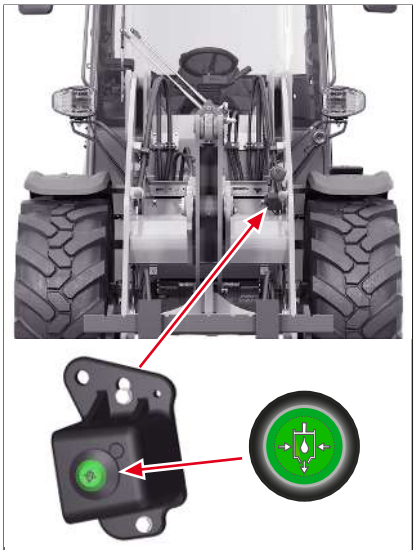
pav. 154: Slėgio sumažinimas krovimo įrenginio jungikliu

Hidraulinių jungčių slėgio sumažinimas jungikliu prie krovimo įrenginio

Pasirinktinai transporto priemonėje gali būti krovimo įrenginio mygtukas, kurį paspaudus, galima sumažinti slėgį hidraulinėse jungtyse.

Naudojat šią parinktį transporto priemonės variklis turėtų būti neišjungtas.

✓ Pakabinamas darbo padargas prikabintas ir saugiai užfiksuotas.

1. Sustabdykite transporto priemonę.
2. Nuleiskite krovimo įrenginį.
3. Įjunkite stovėjimo stabdį.
   ⇨ Hidraulinės pavaros išjungtos.
4. Išlipkite ir maždaug 5 sekundes laikykite nuspaudę mygtuką.

⇨ Hidraulinės jungtys yra be slėgio.

Jei reikia sumažinti slėgį 4-jame valdymo kontūre, pirmiausia kabinoje reikia pasirinkti 4-ąjį valdymo kontūrą.

6.8.10 Hidraulinių jungčių prijungimas ir atjungimas



⚠ ĮSPĖJIMAS

Pavojus susižaloti dėl slėgio!

Veikiant dideliam slėgiui ištrykštanti plona hidraulinės alyvos srovė gali prasiskverbti į odą. Dėl to galima sunkiai susižaloti.

► Hidraulinei alyvai patekus po oda arba į akis, nedelsdami kreipkitės į gydytoją.

► Atidarinėkite tik beslėgės hidraulines sistemas.

► Mūvėkite apsaugines pirštines ir nešiokite apsauginius akinius.

PASTABA

Dėl užterštų hidraulinių jungčių į hidraulinę sistemą gali patekti nešvarumų ir ten sukelti pažeidimų!

- ► Prieš prijungdami arba nuimdami išvalykite hidraulines jungtis.
- ► Nereikalingas hidraulines jungtis uždarykite apsauginius gaubtelius.
- ► Pakeiskite trūkstamus apsauginius gaubtelius.

Aplinka

Hidraulinė alyva kelia pavojų aplinkai!

Prijungiant ir atjungiant hidraulines jungtis, gali išbėgti hidraulinės alyvos.

- ► Venkite išsiskyrimo į aplinką.
- ► Prijungdami ir atjungdami laikykite vonią po hidraulinėmis jungtimis, kad surinktumėte galimai išbėgusią hidraulinę alyvą.
- ► Išbėgusią hidraulinę alyvą tinkamai utilizuokite.

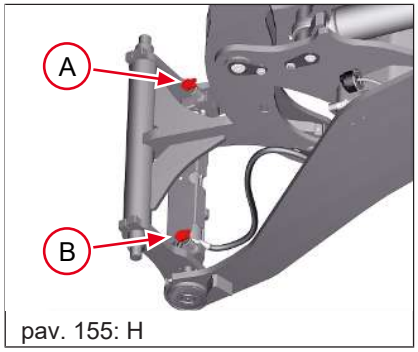

pav. 155: H

H

Poz.	Žymėjimas
A	Tiekiamo srauto hidraulinė jungtis
B	Grįžtamojo srauto hidraulinė jungtis

Norint naudoti hidrauliniu būdu valdomus pakabinamus darbo padargus, pakabinamo darbo padargo hidraulinės jungtys turi būti sujungtos su transporto priemonės hidraulinėmis jungtimis.

✓ Pakabinamas darbo padargas yra prijungtas prie krovimo įrenginio ir saugiai užfiksuotas.

✓ Hidraulinės jungtys yra be slėgio.

1. Nuimkite apsauginius dangtelius nuo pakabinamo darbo padargo ir krovimo įrenginio hidraulinių jungčių.
2. Įspauskite pakabinamo darbo padargo hidraulines jungtis į krovimo įrenginio hidraulinių jungčių angą.
3. Norėdami patikrinti, ar hidraulinės jungtys tinkamai užfiksuotos, šiek tiek patraukite už pakabinamo darbo padargo hidraulinių jungčių.
   ⇨ Hidraulinės jungtys neturi atsilaisvinti.
4. Patikrinkite, ar pakabinamo darbo padargo hidraulinė sistema ir hidraulinės jungtys yra sandarios.

⇨ Hidraulinės jungtys prijungtos.

Hidraulinės jungtys yra tokios konstrukcijos, kad jų neįmanoma sumaišyti.

Kai kuriems pakabinamiems darbo padargams, kurių komponentai yra varomi hidrauliniais varikliais, reikalingas alyvos nuotėkio vamzdynas. 2 jungtis yra alyvos nuotėkio linija.

Darbui su hidrauliniu būdu valdomais pakabinamais darbo padargais, žr. Standartinių hidraulinių jungčių valdymas psl. 140.

Hidraulinių jungčių atjungimas

✓ Hidraulinės jungtys yra be slėgio.

1. Pakiškite po hidraulinėmis jungtimis vonelę, kad surinktumėte galimai išbėgančią hidraulinę alyvą.
2. Pastumkite krovimo įrenginio hidraulines jungtis į priekį.
3. Tuo pačiu metu patraukite pakabinamo darbo padargo hidraulinę žarną.
   ⇨ Hidraulinės jungtys yra atlaisvintos.
4. Ant hidraulinių jungčių uždėkite apsauginius dangtelius.
5. Hidraulines žarnas uždėkite ant pakabinamo darbo padargo.

⇨ Pakabinamą darbo padargą galima atjungti.

6.8.11 Pakabinamų darbo padargų atjungimas



⚠ ATSARGIAI

Sužalojimai apvirtus atkabintiems pakabinamiems darbo padargams!

Virstantys pakabinami darbo padargai gali sužaloti žmones.

► Įsitikinkite, kad pavojaus zonoje nėra žmonių.

► Pakabinamus darbo padargus statykite tik ant tvirto ir lygaus pagrindo.

► Uždarykite pakabinamus darbo padargus su judančiomis dalimis (pvz., žiauninį kaušą).

► Įsitikinkite, kad pakabinamas darbo padargas yra saugus, prireikus naudokite numatytas atramas.

6.8.11.1 Pakabinamo darbo padargo su hidrauline greitojo keitimo sistema atjungimas

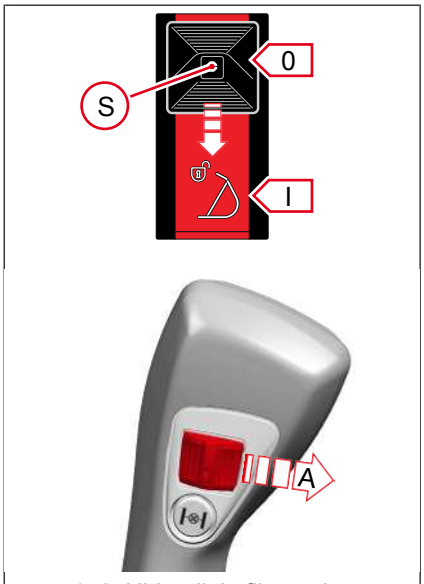

pav. 156: Hidraulinio fiksatoriaus valdymas

Hidraulinis fiksatorius įjungiamas jungikliu. Jungiklis yra jungiklių skydelyje prietaisų skyde. Yra dvi jungiklio padėtys.

✓ Pakabinamą darbo padargą dėkite tik ant tvirto, lygaus pagrindo ir apsaugokite, kad jis neapvirstų ar nenuriedėtų.

1. Nuleiskite krovimo įrenginį.
2. Nustatykite jungiklį į padėtį **I** ir laikykite.
3. Judinkite valdymo ratuką ant vairalazdės kryptimi **A**.
   ⇨ Fiksavimo kaiščiai sulenda.
4. Nuleiskite krovimo įrenginį ir išverskite pakabinamą darbo padargą.
   ⇨ Tvirtinimo kaiščiai atsilaisvina iš tvirtinimo kablių.

⇨ Pakabinamas darbo padargas atjungtas.

6.9 Priekinių hidraulinių jungčių valdymas

6.9.1 Krovimo įrenginio hidraulinės jungtys

PASTABA

Dėl užterštų hidraulinių jungčių į hidraulinę sistemą gali patekti nešvarumų ir ten sukelti pažeidimų!

- ► Prieš prijungdami arba nuimdami išvalykite hidraulines jungtis.
- ► Nereikalingas hidraulines jungtis uždarykite apsauginius gaubtelius.
- ► Pakeiskite trūkstamus apsauginius gaubtelius.

Serijinės gamybos transporto priemonėje sumontuoto krovimo įrenginio trečiojo valdymo kontūro hidraulinės jungtys. Prie šių hidraulinių jungčių galima jungti pakabinamų darbo padargų su hidraulinėmis funkcijomis hidraulines žarnas.

Pasirinktinai prie krovimo įrenginio gali būti prijungtos hidraulinės jungtys:

- Beslėgės grįžtamosios ir nuotėkio alyvos linijų hidraulinės jungtys
- Daugiafunkcių greitai išardomų movų hidraulinės jungtys

6.9.2 Standartinių hidraulinių jungčių valdymas

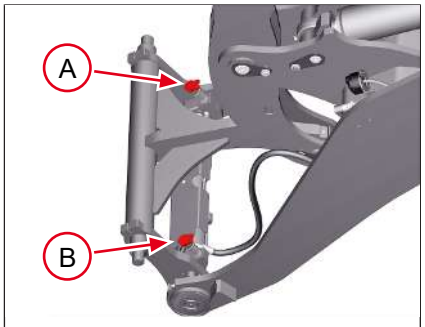

pav. 157: Hidraulinių jungčių vieta

Poz.	Žymėjimas
A	Tiekiamo srauto hidraulinė jungtis
B	Grįžtamojo srauto hidraulinė jungtis

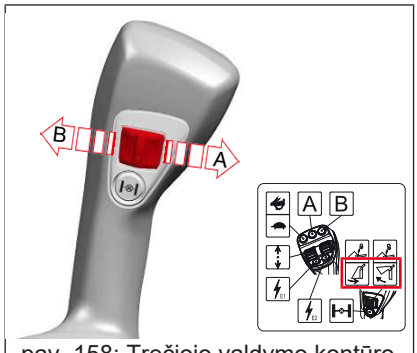

pav. 158: Trečiojo valdymo kontūro hidraulinių jungčių valdymas

Hidraulinių jungčių valdymas valdymo ratuku

Krovimo įrenginio hidraulinės jungtys valdomos ant vairalazdės esančiu valdymo ratuku. Kai valdymo ratukas paleidžiamas, jis grįžta į nulinę padėtį.

- Judinkite valdymo ratuką ant vairalazdės kryptimi **A**.

⇨ Hidraulinė jungtis **A** yra slėginė dalis, hidraulinė jungtis **B** yra grįžtamasis srautas.

- Vairalazdės jungiklį pastumkite **B** kryptimi.

⇨ Hidraulinė jungtis **A** yra grįžtamasis srautas, o hidraulinė jungtis **B** yra slėginė dalis.

6.9.3 Standartinės hidraulinės jungtys ilgalaikės apkrovos režimu

PASTABA

Pažeidimai dėl hidraulinės sistemos perkaitimo!

Jei neprijungiamas pakabinamas darbo padargas, įjungus ilgalaikės apkrovos režimą, hidraulinė sistema labai greitai perkaista.

► Kai ilgalaikės apkrovos režimas nereikalingas, ilgalaikės apkrovos režimo jungiklį visada perjunkite į nulinę padėtį.

Su šia funkcija hidraulines jungtis galima eksploatuoti ilgalaikės apkrovos režimu. Ši funkcija reikalinga tam tikriems pakabinamiems darbo padargams su hidraulinės alyvos varikliu, į kuriuos turi būti tiekiamas nuolatinis alyvos srautas, pvz., šlavimo mašinai.

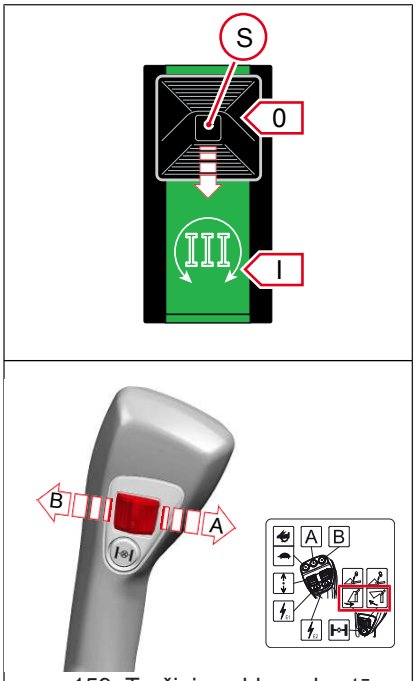

pav. 159: Trečiojo valdymo kontūro valdymas ilgalaikės apkrovos režimu

Hidraulinių jungčių ilgalaikės apkrovos režimo valdymas naudojant valdymo ratuką

1. Paspauskite blokuotę **S** jungiklyje žemyn ir nustatykite jungiklį į padėtį **I**.
   ⇨ Ilgalaikės apkrovos režimo funkcija įjungta.
   ⇨ Simbolis mirksi ekrane.
2. Judinkite valdymo ratuką kryptimi**A** ir atleiskite.
   ⇨ Ekrane įsižiebia simbolis.

⇨ Ilgalaikės apkrovos režimas įjungtas. Hidraulinė jungtis **A** yra slėgio pusė, hidraulinė jungtis **B** – grįžtamoji linija.

Hidraulinių jungčių ilgalaikės apkrovos režimą prireikus galima perjungti ir į dešiniąją hidraulinę jungtį.

1. Paspauskite blokuotę **S** jungiklyje žemyn ir nustatykite jungiklį į padėtį **I**.
   ⇨ Ilgalaikės apkrovos režimo funkcija įjungta.
   ⇨ Simbolis mirksi ekrane.
2. Judinkite valdymo ratuką kryptimi**B** ir atleiskite.
   ⇨ Ekrane įsižiebia simbolis.

⇨ Ilgalaikės apkrovos režimas įjungtas. Hidraulinė jungtis **A** yra grįžtamoji linija, hidraulinė jungtis **B** – slėgio pusė.

Hidraulinių jungčių ilgalaikės apkrovos režimo pristabdymas

Jei ilgalaikės apkrovos režimą reikia nutraukti tik trumpam, atlikite toliau nurodytus veiksmus:

✓ Ilgalaikės apkrovos režimas įjungtas.

1. Palikite jungiklį padėtyje **I**.
2. Judinkite valdymo ratuką bet kuria kryptimi ir atleiskite.
   ⇨ Simbolis mirksi ekrane.

⇨ Ilgalaikės apkrovos režimas išaktyvintas.

- Valdymo ratuką vėl judinkite bet kuria kryptimi.
  ⇨ Ekrane įsižiebia simbolis.

⇨ Ilgalaikės apkrovos režimas vėl aktyvintas.

Hidraulinių jungčių ilgalaikės apkrovos režimo išjungimas

Jei ilgalaikės apkrovos režimo nebereikia, atlikite toliau nurodytus veiksmus:

- Dar kartą paspauskite jungiklį.
  - ⇨ Simbolis ekrane užgęsta.

⇨ Ilgalaikės apkrovos režimo funkcija išjungta.

6.9.4 Daugiafunkcės greitai išardomos movos hidraulinės jungtys

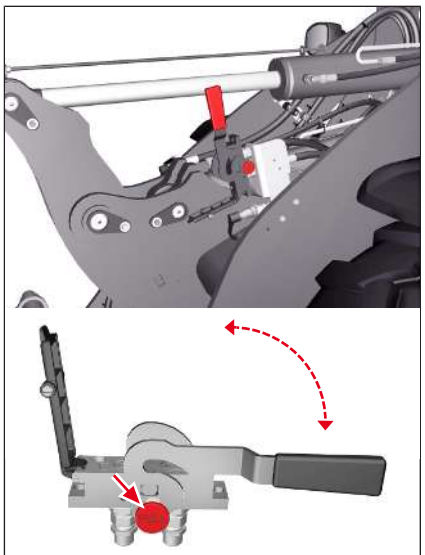

pav. 160: Daugiafunkcė greitai išardoma mova

Daugiafunkcės greitai išardomos movos hidraulinės jungtys yra ant krovimo įrenginio. Su šia parinktimi tuo pačiu metu paprastai ir taupant laiką galima prijungti kelias hidraulines jungtis. Pakabinamame darbo padarge turi būti tinkamos priešpriešinės detalės.

Norėdami prijungti daugiafunkcės greitai išardomos movos hidraulines jungtis, prieš tai iš jų pašalinkite slėgį.

Daugiafunkcės greitai išardomos movos hidraulinių jungčių prijungimas

✓ Hidraulinės jungtys yra be slėgio.

1. Ištraukite raudoną fiksavimo mygtuką.
   ⇨ Uždarymo apkaba atblokuota.
2. Perjunkite uždarymo apkabą.
3. Atidarykite apsauginį gaubtelį.
4. Uždėkite pakabinamo darbo padargo priešpriešinę detalę.
5. Perjunkite uždarymo apkabą.
   ⇨ Raudonas fiksavimo mygtukas užsifiksuoja.

⇨ Hidraulinės jungtys prijungtos.

Daugiafunkcės greitai išardomos movos hidraulinių jungčių atjungimas

✓ Hidraulinės jungtys yra be slėgio.

1. Ištraukite raudoną fiksavimo mygtuką.
   ⇨ Uždarymo apkaba atblokuota.
2. Perjunkite uždarymo apkabą.
3. Nuimkite pakabinamo darbo padargo priešpriešinę detalę.
4. Uždarykite apsauginį gaubtelį, kad nebūtų užterštos hidraulinės jungtys.
5. Perjunkite uždarymo apkabą.
   ⇨ Raudonas fiksavimo mygtukas užsifiksuoja.

⇨ Hidraulinės jungtys atjungtos.

6.9.5 Beslėgės grįžtamosios ir nuotėkio alyvos linijų hidraulinės jungtys

PASTABA

Pakabinamų darbo padargų hidraulinių komponentų techniniai pažeidimai!

Dėl per didelio alyvos srauto nuotėkio alyvos linijoje galimi hidraulinės alyvos variklių pažeidimai.

- ► Prijunkite tik pakabinamų darbo padargų alyvos nuotėkio linijas.
- ► Neprijunkite jokių hidraulinių jungčių, kurios nuveda didesnius alyvos kiekius.
- ► Keisti hidraulines jungtis, pvz., pakeičiant movas, draudžiama.

Beslėgės grįžtamosios ir nuotėkio alyvos linijų hidraulinės jungtys yra ant krovimo įrenginio. Hidraulinės jungtys yra tokios konstrukcijos, kad jų nebūtų įmanoma supainioti su kitomis hidraulinėmis jungtimis.

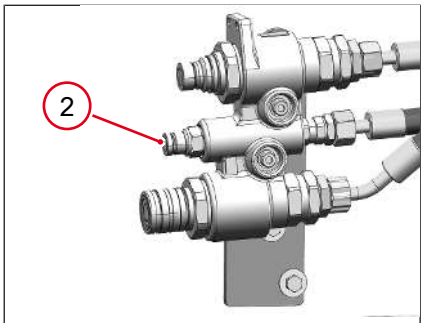

pav. 161: Beslėgė grįžtamoji ir nuotėkio alyvos linija

Alyvos alyvos nuotėkio linija

Kai kuriems pakabinamiems darbo padargams, ant kurių esantys komponentai yra varomi hidraulinės alyvos varikliu, reikalinga alyvos nuotėkio linija. Šia jungtimi pakabinamo darbo padargo hidraulinės alyvos variklio nuotėkio alyva grąžinama atgal tiesiai į transporto priemonės hidraulinės alyvos baką. Alyvos nuotėkio linijos jungtis yra krovimo įrenginio priekyje, padėtyje **2**.

Prijungiant ir atjungiant beslėgę grįžtamąją liniją ir nuotėkio alyvos liniją nereikia pašalinti slėgio.

6

6.10 Galinių hidraulinių jungčių valdymas

6.10.1 Hidraulinių jungčių galinėje dalyje valdymas

PASTABA

Dėl užterštų hidraulinių jungčių į hidraulinę sistemą gali patekti nešvarumų ir ten sukelti pažeidimų!

- ► Prieš prijungdami arba nuimdami išvalykite hidraulines jungtis.
- ► Nereikalingas hidraulines jungtis uždarykite apsauginius gaubtelius.
- ► Pakeiskite trūkstamus apsauginius gaubtelius.



pav. 162: Hidraulinės jungtys galinėje dalyje

Poz.	Žymėjimas
1	Savivarčio jungtis galinėje dalyje

Kai kuriems pakabinamiems darbo padargams, kurie tvirtinami transporto priemonės gale, transporto priemonės galinėje dalyje reikalingos hidraulinės jungtys.

Hidraulinių jungčių gale prijungimas ir atjungimas

Norėdami prijungti ir atjungti hidraulines jungtis gale, prieš tai iš jų pašalinkite slėgį: žr. Pašalinti slėgį iš hidraulinių jungčių psl. 136.

6.10.2 Savivarčio mechanizmo jungties galinėje dalyje valdymas naudojant perjungimo funkciją

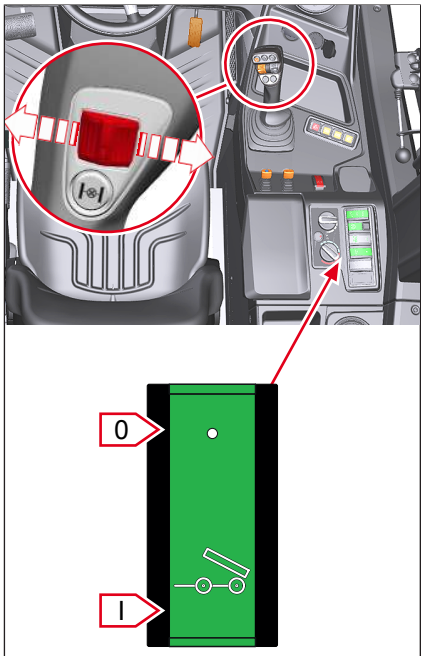

pav. 163: Savivarčio mechanizmo jungties jungiklis

Pasirinktinai transporto priemonėje gali būti perjungimo funkcija. Naudojant perjungimo funkciją, gale esančias hidraulines jungtis galima valdyti trečiojo valdymo kontūro valdymo ratuku ant vairalazdės.

Esant šiai funkcijai, tuo pačiu metu negalima valdyti hidraulinių jungčių ant krovimo įrenginio ir galinės dalies hidraulinių jungčių.

Funkcija perjungiama jungikliu jungiklių skydelyje šoniniame valdymo pulte. Yra dvi jungiklio padėtys.

- Nustatykite jungiklį į **I** padėtį.

⇨ Savivarčio mechanizmo jungtis galinėje dalyje gali būti valdoma valdymo ratuku ant vairalazdės.

- Nustatykite jungiklį į **0** padėtį.

⇨ Krovimo įrenginio hidraulinės jungtis galima valdyti valdymo ratuku ant vairalazdės.

6.11 Elektros funkcijų valdymas

6.11.1 13 kontaktų krovimo įrenginio kištukinis lizdas

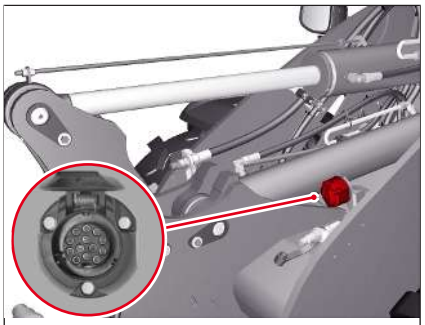

pav. 164: Kištukinio lizdo vieta

13 kontaktų kištukinis lizdas naudojamas pakabinamo darbo padargo su apšvietimu elektros prijungimui, pvz., sniego verstuvas, šlavimo šepetys ir kt.

Be to, 13 kontaktų kištukinis lizdas reikalingas tam, kad būtų galima prijungti pakabinamus darbo padargus, kurių tam tikros funkcijos valdomos elektriniu būdu.

6.11.1.1 1 ir 2 elektrinės funkcijos valdymas

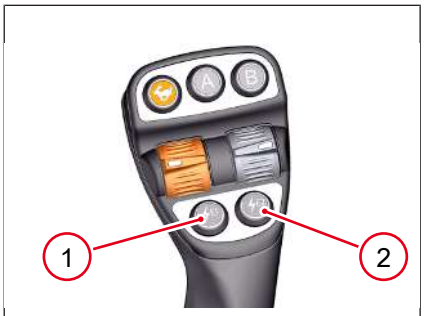

pav. 165: I ir II elektrinės funkcijos valdymas

Elektrinės funkcijos valdomos **1** ir **2** valdymo mygtukais ant vairalazdės.

Ekrane rodoma, kuri funkcija yra įjungta.

Lietimo funkcija:

- Paspauskite valdymo mygtuką**1** ir laikykite paspaudę.
  - ⇨ Ekrane pasirodo žaibo simbolis su skaičiumi 1.

⇨ **1** elektrinė funkcija įjungta.

- Atleiskite valdymo mygtuką **1**.
  - ⇨ Ekrane užgęsta žaibo simbolis su skaičiumi 1.

⇨ **1** elektrinė funkcija išjungta.

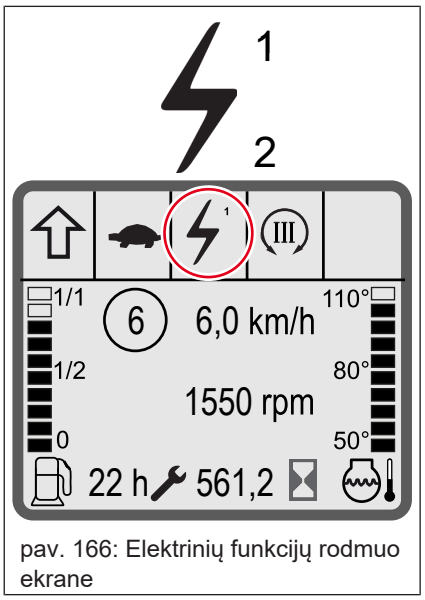

pav. 166: Elektrinių funkcijų rodmuo ekrane

Sustabdymo funkcija:

- Paspauskite valdymo mygtuką **2** .
  - ⇨ Ekrane pasirodo žaibo simbolis su skaičiumi 2.

⇨ **2** elektrinė funkcija įjungta.

- Vėl paspauskite valdymo mygtuką **2**.
  - ⇨ Ekrane užgęsta žaibo simbolis su skaičiumi 2.

⇨ **2** elektrinė funkcija išjungta.

Valdymo mygtukų lietimo ir sustabdymo funkcija gali pakeisti įgaliotos specializuotos dirbtuvės. Valdymas vyksta tokiu pačiu būdu.

6.11.2 3 polių kištukinis lizdas kabinoje



pav. 167: 3 kontaktų kištukinio lizdo vieta kabinoje

3 kontaktų kištukinis elektros lizdas reikalingas pakabinamiems darbo padargams, kuriems reikia nuolatinės srovės jungties (pvz., elektra varomame druskos barstytuve).

6.11.3 7 kontaktų kištukinis lizdas galinėje dalyje



pav. 168: 7 kontaktų kištukinis lizdas galinėje dalyje

Kištukinis lizdas naudojamas, kad prie priekabos arba pakabinamo darbo padargo būtų galima prijungti žibintus, posūkio rodiklius ir elektrinius įtaisus. Visada prie prikabinto pakabinamo darbo padargo pritvirtinkite papildomą apšvietimą, jei galiniai žibintai ir kitos šviesos yra uždengti (-os).

6.11.4 12 voltų kištukinis lizdas vairuotojo valdymo pulte



PASTABA

Transporto priemonės elektros sistemos techniniai pažeidimai

12 V kištukinis lizdas apsaugotas saugikliu. Prijungus didelę srovę vartojančius elektros prietaisus, saugiklis perdegs.

- ► Atkreipkite dėmesį į saugiklio vardinę vertę, žr. saugiklių priskyrimą.
- ► Nejunkite prietaisų, vartojančių pernelyg didelę srovę.



pav. 169: 12 V kištukinio lizdo vieta

Poz.	Žymėjimas
1	Modelis – transporto priemonė su kabina
2	Modelis – transporto priemonė su vairuotojo apsauginiu stogeliu

12 V kištukinis lizdas skirtas elektros prietaisams, kurie veikia su 12 V įtampa ir turi tinkamą kištuką, prijungti. Čia galima prijungti, pvz., techninės priežiūros darbams skirtą apšvietimą.

Norint naudoti 12 V kištukinį lizdą, turi būti įjungtas akumuliatorių baterijos skyriklis. Jei transporto priemonės variklis neveikia, prijungus elektros prietaisus akumuliatorių baterija išsikrauna.

6.12 Darbas su pakabinamais darbo padargais

6.12.1 Įspėjamieji nurodymai dėl darbo režimo



⚠ ĮSPĖJIMAS

Suspaudimo pavojus apvirtus transporto priemonei!

Važiuojant posūkiais, kyla didesnis pavojus apvirsti. Dėl to galimi suspaudimai, kurių metu galima sunkiai arba mirtinai susižaloti.

- ► Važiuodami krovimo įrangą laikykite nuleidę.
- ► Pritaikykite važiavimo greitį prie aplinkos sąlygų.
- ► Važiavimo greitį pritaikykite sukrautai medžiagai.
- ► Atkreipkite dėmesį į asmenis ir kliūtis.
- ► Atkreipkite dėmesį į transporto priemonės virtimo ribą.
- ► Prieš važiuodami slėniu, sumažinkite važiavimo greitį.
- ► Visada prisisekite saugos diržą.
- ► Kūno dalys neturi kyšoti iš transporto priemonės.
- ► Transporto priemonę su pakelta krovimo įranga vairuokite atsargiai.
- ► Neviršykite leistinos naudingosios apkrovos.



⚠ ĮSPĖJIMAS

Nelaimingų atsitikimų pavojus asmenims būnant pavojaus zonoje!

Transporto priemonės pavojaus zonoje esantys arba į ją staiga įžengę asmenys gali būti užkabinti atliekant darbinius veiksmus arba judant transporto priemonei. Dėl to gali įvykti nelaimingi atsitikimai, kurių pasekmė – sunkūs sužalojimai arba mirtis.

- ► Asmenims įžengus į pavojaus zoną, nedelsdami nutraukite darbus.
- ► Tinkamas veidrodžio nustatymas. Naudokite pagalbines matymo priemones (pvz., kamerą).
- ► Važiuodami atbuline eiga, dirbkite itin atsargiai.



⚠ ATSARGIAI

Nelaimingų atsitikimų pavojus dėl perkrovos ir staigių judesių!

Perkrova ir staigūs judesiai gali sukelti nelaimingus atsitikimus, kurių pasekmė būtų sužalojimai.

- ► Atkreipkite dėmesį į transporto priemonės naudingąsias apkrovas.
- ► Atsargiai aktyvinkite valdymo svirtį.



Informacija

Įvažiuodami į medžiagą, kurią reikia krauti, važiavimo greitį pritaikykite pagal jos tipą ir esamas sąlygas.

Atkreipkite dėmesį į tai, kad ratai per stipriai neslystų. Taip bereikalingai padidės padangų dėvėjimasis ir degalų sąnaudos bei nevisiškai bus išnaudota transporto priemonės galia.

6.12.2 Aprašyti pakabinami darbo padargai

Šioje eksploatavimo instrukcijoje aprašytas tik toliau nurodytų pakabinamų darbo padargų naudojimas.

- Kaušo lengvoms medžiagoms
- Žemės kaušo
- Žemės kaušo su dantimis
- Kaušas „4 viename“
- Šakinis padėklų griebtuvas
- Šakė-krokodilas

Jei reikia naudoti kitokius pakabinamus darbo padargus, laikykitės pakabinamų darbo padargų eksploatavimo instrukcijų. Atitinkamas eksploatavimo instrukcijas galite užsisakyti iš prekybos atstovo.

6.12.3 Pakabinamų darbo padargų lygio rodmuo

Kai naudojamas pakabinamų darbo padargų lygio rodmuo, jūs galite geriau įvertinti pakabinamo darbo padargo virtimo padėtį.

Lygio rodmens nustatymas

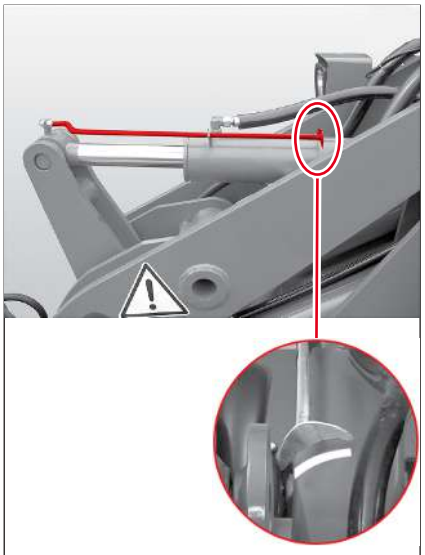

pav. 170: Žyma ant vertimo cilindro

1. Šiek tiek pakelkite pakabinamą darbo padargą ir išlygiuokite apačią lygiagrečiai su gruntu.
2. Ant vertimo cilindro dažais arba spalvota lipniąja juosta pažymėkite tą vietą, ties kuria yra lygio rodmuo.
   ⇨ Kiekvienoje krovimo įrenginio padėtyje pakabinamo darbo padargo apačia yra lygiagrečiai su žeme, kai lygio rodmuo yra ties žyma ant vertimo cilindro.

Naudojant įvarius pakabinamus darbo padargus, kiekvienam pakabinamam darbo padargui galima padaryti žymą ant vertimo cilindro.

6.12.4 Kaušo lengvoms medžiagoms ir žemės kaušo naudojimas

Kaušas lengvoms medžiagoms naudojamas lengvoms medžiagoms, pvz., javams, kukurūzams ir koncentruotiems pašarams.

Žemės kaušas naudojamas sunkioms medžiagoms, pvz., žvyrui, smėliui, žemei ir uolienoms.

Naudojimas pagal paskirtį

Pakabinami darbo padargai – kaušas lengvoms medžiagoms ir žemės kaušas – skirti medžiagoms atlaisvinti, paimti, transportuoti ir išberti.

Asmenų transportavimas kauše lengvoms medžiagoms ir žemės kauše neatitinka naudojimo paskirties.

Darbas su kaušu lengvoms medžiagoms arba žemės kaušu

Krovimo arba kasimo darbams galima naudoti kaušą. Prieš pirmą kartą naudodami kaušą, pasimokykite, kaip su juo elgtis laisvoje ir saugioje vietovėje.

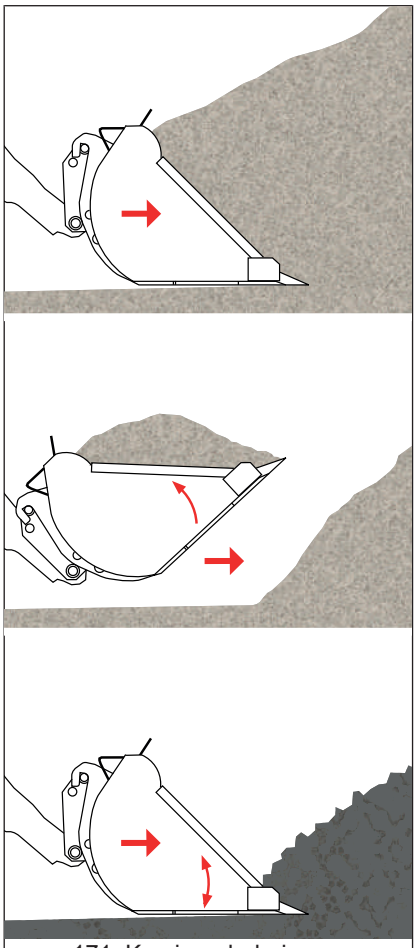

pav. 171: Krovimo darbai

Krovimo darbai

Medžiagos paėmimas:

1. Nuleiskite pakabinamą darbo padargą ir ištiesinkite jį lygiagrečiai su žeme.
2. Įvažiuokite į medžiagą, kurią reikia krauti.
   ⇨ Atkreipkite dėmesį į važiavimo greitį.
3. Šiek tiek pakelkite krovimo įrenginį, kad būtų apkrauta transporto priemonės priekinė ašis.
   ⇨ Lėtaja eiga ratų slydimą reikia sumažinti rankiniu būdu.
4. Kai pakabinamas darbo padargas prisipildys, jį užverskite.

⇨ Pakabinamas darbo padargas užpildytas.

Jei reikia krauti medžiagą, į kurią kaušo kasimo briauna gali sunkiai prasiskverbti, vairalazde kasimo briauną galima judinti į viršų ir žemyn. Taip kasimo briaunai lengviau prasiskverbti į medžiagą.

Medžiagos iškrovimas:

1. Su pripildytu pakabinamu darbo padargu nuvažiuokite į iškrovimo vietą.
   ⇨ Tuo metu nuleiskite krovimo įrenginį kuo arčiau žemės.
2. Norėdami iškrauti, privažiuokite tiesiai prie iškrovimo vietos.
3. Pakabinamą darbo padargą pakelkite į reikalingą aukštį prieš pat iškrovimo vietą.
4. Pavažiuokite tiek, kiek reikia, į priekį.
5. Išverskite pakabinamą darbo padargą.

⇨ Medžiaga iškrenta.

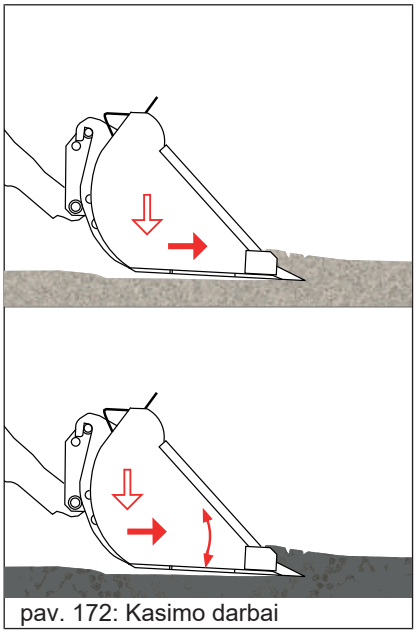

pav. 172: Kasimo darbai

Kasimo darbai

1. Pakabinamą darbo padargą nuleiskite.
2. Šiek tiek išverskite pakabinamą darbo padargą.
   ⇨ Susidaro kasimo kampas.
3. Važiuokite į priekį.
4. Krovimo įrenginį vairalazde paspauskite šiek tiek žemyn.
   ⇨ Pakabinamas darbo padargas prasiskverbia į gruntą.
5. Nustatykite mažesnį kasimo kampą.
   ⇨ Nukasamas tolygus sluoksnis. Išvengiama ratų slydimo.

⇨ Pakabinamas darbo padargas prisipildo.

Jei reikia iškelti medžiagą, į kurią kaušo kasimo briauna gali sunkiai prasiskverbti, vairalazde kasimo briauną galima judinti į viršų ir žemyn. Taip kasimo briaunai lengviau prasiskverbti į medžiagą.

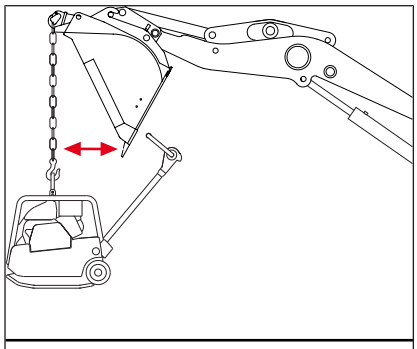

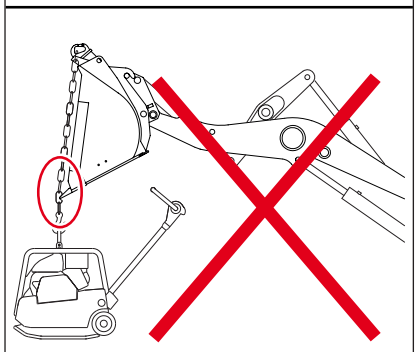

pav. 173: Darbas su krovinio kabliu

Darbas su krovinio kabliu

Dirbant su krovinio kabliu, reikia laikytis keltuvo naudojimo saugos taisyklių: žr. Kėlimo mechanizmų režimas psl. 23.

Kroviniams kelti ir transportuoti krovinio kabliu, naudokite grandines. Pakabinkite krovinį laisvai ant krovinio kablio. Grandinė neturi trintis į kasimo briaunos ašmenis.

1. Užkabinkite grandinę ant krovinio kablio.
2. Pakelkite krovimo įrenginį į reikalingą aukštį.
3. Išverskite pakabinamą darbo padargą.
4. Važiuokite virš krovinio, kurį reikia pakelti.
5. Saugiai užkabinkite grandinę ant krovinio.

⇨ Krovinį galima pakelti ir transportuoti.

6.12.5 Kaušo „4 viename“ naudojimas

Prieš pirmą kartą atlikdami darbus, pasimokykite, kaip su kaušu „4 viename“ elgtis.

Naudojimas pagal paskirtį

Pakabinamas darbo padargas – kaušas „4 viename“ – skirtas krauti, kasti, griebti, lyginti, iškasti ir paskleisti biriąją medžiagą, pvz. smėlį, žemės ir žvyrą.

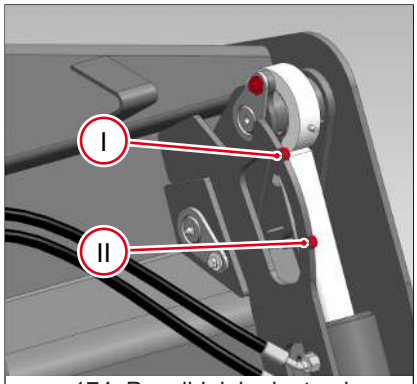

pav. 174: Pagalbiniai orientyrai naudojant kaušą „4 viename“

Kaip dirbti su kaušu „4 viename“

Prie pakabinamo darbo padargo pritvirtinti orientyrai. Cilindro fiksatoriaus tvirtinimo varžtas pažymėtas spalvotai. Ant paties kaušo šalia hidraulinių cilindrų padarytos žymos. Žymos rodo, kiek atidarytas kaušas. Taip lengviau užpilti, pvz., skaldą arba smėlį.

- Padėtis **I** = kaušas šiek tiek atidarytas.
- Padėtis **II** = kaušas plačiai atidarytas.

Krovimo ir kasimo darbai

Uždarą kaušą „4 viename“ galima naudoti kaip kaušą lengvoms medžiagoms arba žemės kaušą. Kaušo „4 viename“ valdymui: žr. Kaušo lengvoms medžiagoms ir žemės kaušo naudojimas psl. 149.

Norint iškrauti didesniame aukštyje, kaušas atidaromas, tačiau neišverčiamas.

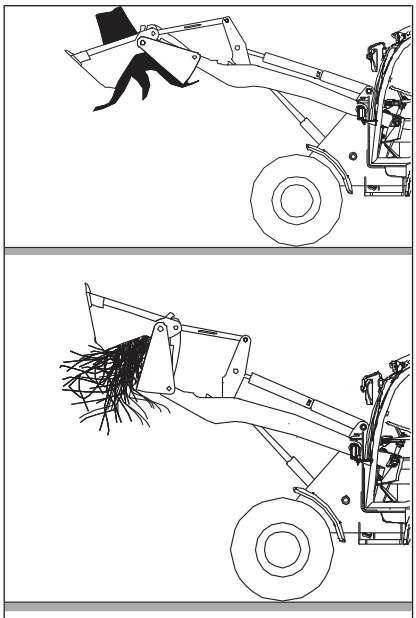

pav. 175: Stambių, didelių matmenų daiktų paėmimas

Stambių daiktų paėmimas

Kaušu „4 viename“ galima pagriebti didelių matmenų arba didelius daiktus ir juos saugiai transportuoti.

1. Atidarykite kaušą.
2. Nustatykite kaušą virš daikto, kurį reikia paimti.
3. Nuleiskite krovimo įrenginį.
4. Uždarykite kaušą.

⇨ Pakelkite objektą, kurį reikia pakelti, ir transportuokite.

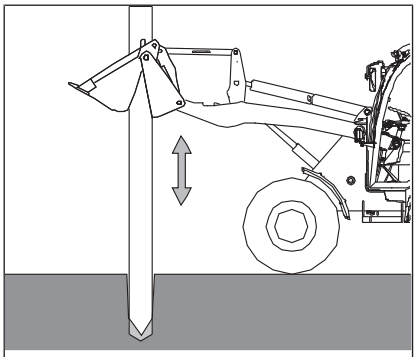

pav. 176: Polių ištraukimas ir įstatymas

Polių ištraukimas ir įstatymas

1. Atidarykite kaušą.
2. Nustatykite kaušą virš poliaus.
3. Nuleiskite krovimo įrenginį.
4. Uždarykite kaušą.
5. Saugiai suimkite polių.
6. Atlaisvinkite polių atsargiais judesiais į viršų ir žemyn.
7. Pakelkite krovimo įrenginį.

⇨ Ištraukite polių.

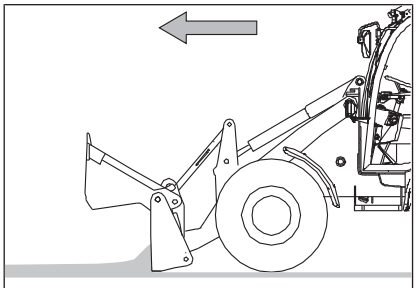

pav. 177: Lyginimas „4 viename“ kaušu

Lyginimo darbai

1. Atverskite į viršų priekinę kaušo žiauną.
2. Nuleiskite kaušą ant žemės.
3. Kėlimo hidrauliniu cilindru nustatykite nukasamo sluoksnio storį.
4. Nustatykite galinės briaunos atakos kampą.

⇨ Važiuodami į priekį, išlyginkite paviršių.

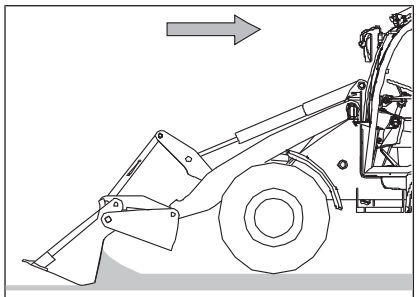

pav. 178: Medžiagos vilkimas atgal

Medžiagos vilkimas atgal

1. Atverskite į viršų priekinę kaušo žiauną.
2. Nuleiskite kaušą ant žemės.
3. Nustatykite priekinės briaunos atakos kampą.

⇨ Važiuojant atbulomis, kaušas lėtai prisipildo.

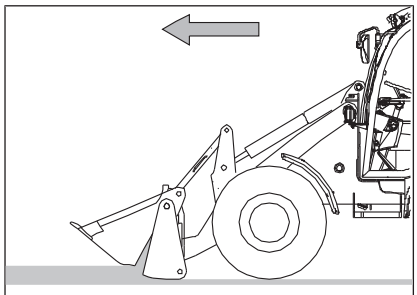

pav. 179: Šurfavimo darbai

Šurfavimo darbai

1. Nustatykite mažą kasimo kampą.
2. Priekinę kaušo žiauną pakelkite maždaug 10–15 cm į viršų.
3. Nuleiskite kaušą ant žemės.
4. Kėlimo hidrauliniu cilindru nustatykite nukasamo sluoksnio storį.
5. Važiuodami į priekį, paimkite medžiagą.

⇨ Medžiaga stumiama į kaušą, nukasant ploną sluoksnį.

Šioje padėtyje galima, pvz., nukasti maždaug 8 cm storio žolės velėną.

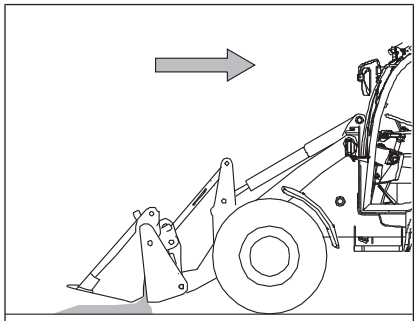

pav. 180: Medžiagos sluoksnio užpylimas

Lygaus sluoksnio užbėrimas

1. Pripildykite į kaušą medžiagos, kurios reikia užpilti.
2. Atidarykite kaušą, atsižvelgdami į medžiagą ir byrėjimo greitį.

⇨ Paskirstykite medžiagą tolygiai ant paviršiaus.

6.12.6 Šakės-krokodilo naudojimas

Prieš pirmą kartą atlikdami darbus, pasitreniruokite, kaip elgtis su šakė-krokodilu.

Naudojimas pagal paskirtį

Pakabinamas darbo padargas – šakė-krokodilas – skirtas birioms medžiagoms, pvz., silosui, šienui, šiaudams, žaliam pašarui ir mėšlui, paimti, transportuoti, krauti ir paskirstyti. Medžių kamienų, akmenų ir panašių medžiagų bei asmenų transportavimas neatitinka paskirties.

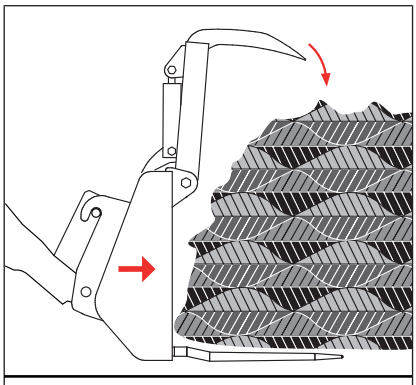

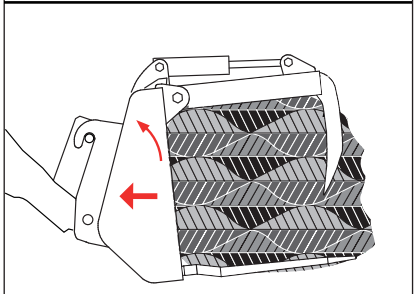

pav. 181: Krovimo darbai šake-krokodilu

Darbas su šake-krokodilu

1. Pakabinamą darbo padargą atidarykite.
2. Pakabinamą darbo padargą nuleiskite.
3. Išlygiuokite pakabinamą padargą lygiagrečiai žemei.
4. Įvažiuokite į medžiagą, kurią reikia krauti.
   ⇨ Atkreipkite dėmesį į važiavimo greitį.
5. Šiek tiek pakelkite krovimo įrenginį.
   ⇨ Transporto priemonės priekinė ašis apkraunama.
   ⇨ Lėtaja eiga ratų slydimą reikia sumažinti rankiniu būdu.
6. Pakabinamą darbo padargą uždarykite.

Esant kietoms medžiagoms, pvz., sukietėjusiam mėšlui, krovinį galima atlaisvinti užverčiant pakabinamą darbo padargą.

1. Norėdami iškrauti, privažiuokite tiesiai prie iškrovimo vietos.
2. Pakabinamą darbo padargą pakelkite į reikalingą aukštį prieš pat iškrovimo vietą.
3. Pavažiuokite tiek, kiek reikia, į priekį.
4. Išverskite pakabinamą darbo padargą.
5. Pakabinamą darbo padargą atidarykite.

⇨ Medžiaga iškrenta.

6.12.7 Šakinio padėklų griebtuvo naudojimas



⚠ ĮSPĖJIMAS

Nelaimingų atsitikimų pavojus dėl šakinio padėklų griebtuvo strypų!

Naudojamo padėklų krovimo įrenginio šakės strypais galima sunkiai arba mirtinai susižaloti.

- ► Prieš važiuodami viešaisiais keliais, išmontuokite padėklų šakinį griebtuvą ir transportuokite jį atskirai.
- ► Naudojant padėklų šakinį griebtuvą su užlenkiamais šakių strypais, prieš važiuodami viešaisiais keliais užlenkite juos į viršų.
- ► Draudžiama naudoti sulenktus, įtrūkusius ar kitaip pažeistus šakės strypus.
- ► Prieš pradėdami darbą, užtikrinkite, kad šakės strypai būtų patikimai užfiksuoti laikiklyje.
- ► Prieš išlipdami iš transporto priemonės, padėklų šakinį griebtuvą nuleiskite ant žemės.

Prieš pirmą kartą atlikdami darbus, pasitreniruokite, kaip elgtis su šakiniu padėklų griebtuvu.

Naudojimas pagal paskirtį

Pakabinamas darbo padargas – šakinis padėklų griebtuvas – skirtas kroviniams kelti, transportuoti ir nuleisti. Kitoks šakinio padėklų griebtuvo naudojimas laikomas ne pagal paskirtį. Šakinį padėklų griebtuvą sudaro

šakių laikiklis ir šakių strypai. Šakių strypus visada naudokite poromis, kaip buvo pristatyta. Kad galėtų naudotis šakiniu padėklų griebtuvu, operatorius turi turėti specialų išsilavinimą.

Atstumo tarp šakės strypų nustatymas



⚠ ĮSPĖJIMAS

Pavojus apvirsti dėl netinkamai nustatytų šakės strypų!

Virstanti transporto priemonė gali sunkiai arba mirtinai sužaloti.

- ► Nustatykite tokį atstumą tarp šakės strypų, kad jie būtų simetriški transporto priemonės viduriui.
- ► Nustatykite tokį atstumą tarp šakės strypų, kad jie būtų kuo toliau vieni nuo kitų.



⚠ ATSARGIAI

Suspaudimo pavojus perstumiant šakės strypus!

Tarp šakės laikiklio ir šakės strypų gali būti prispausti pirštai bei rankos.

- ► Perstumdami šakės strypus, nelieskite šakės laikiklio slydimo paviršiaus.
- ► Mūvėkite apsaugines pirštines.

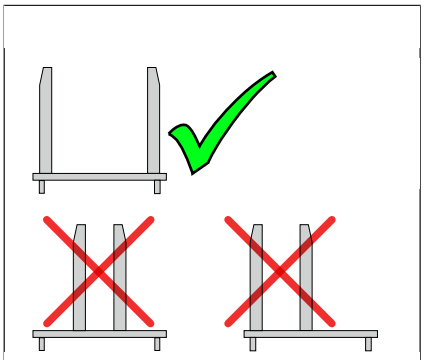

pav. 182: Atstumas tarp šakės strypų

Šakinio padėklų griebtuvo šakės strypus galima reguliuoti.

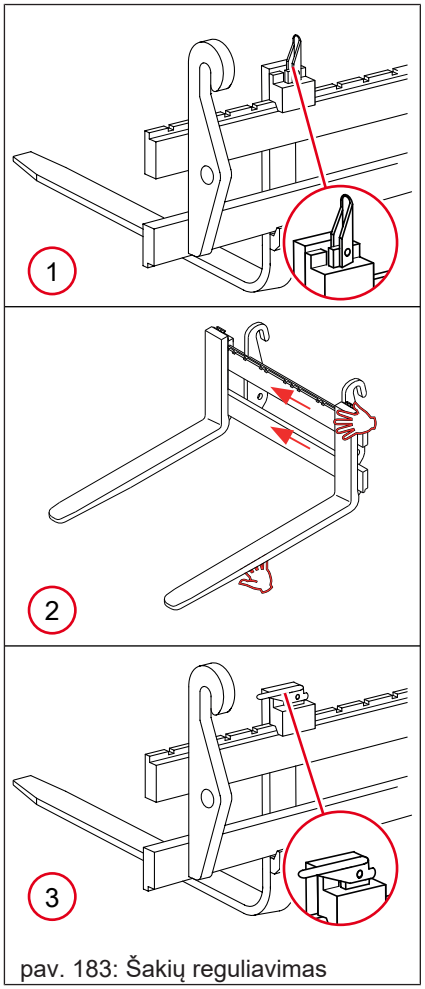

pav. 183: Šakių reguliavimas

1. Pakabinamą padargą pakelkite.
   ⇨ Rekomenduojamas aukštis siekia apytiksliai nuo 10 iki 30 cm.
2. Nustatykite šakių fiksavimo mechanizmą į padėtį **1**.
   ⇨ Fiksatorius yra atblokuotas.
3. Nustumkite šakes į reikalingą padėtį.
   ⇨ Suimkite šakes tik, kaip parodyta padėtyje **2**.
4. Nustatykite šakių fiksavimo mechanizmą į padėtį **3**.
5. Perstumkite šakes, kol fiksavimo mechanizmas užsifiksuos.
   ⇨ Suimkite šakes tik, kaip parodyta padėtyje **2**.
   ⇨ Fiksavimo mechanizmas užfiksuotas.

⇨ Atstumas yra nustatytas.

Krovinio paėmimas



⚠ ĮSPĖJIMAS

Pavojus susižaloti dėl nukritusio krovinio esant pakeltai krovimo įrangai!

Krentantis krovinys (pvz., dideli ryšuliai arba ryšulių rietuvė) gali sunkiai arba mirtinai sužaloti.

- ► Niekada tuo pačiu metu nekelkite arba netransportuokite kelių didelių ritinių arba dėžių.
- ► Draudžiama krauti daiktus transporto priemonėmis be apsauginio vairuotojo stogo arba kabinos.
- ► Nestovėkite po pakelta kėlimo įranga.
- ► Pakabinamo darbo padargo su pakelta krovimo įranga neatverskite iki galo.

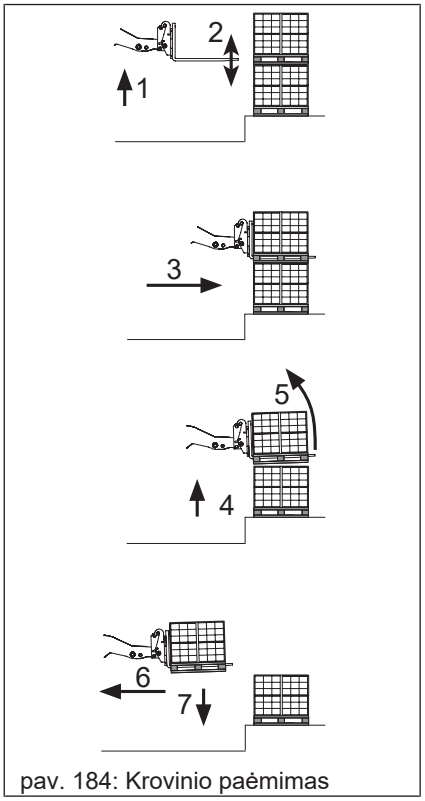

pav. 184: Krovinio paėmimas

Patikrinkite, ar leidžiamos transporto priemonės ir šakinio padėklų griebtuvo ribinės darbinės apkrovos pakanka krovinio svoriui.

✓ Nustatykite atstumą tarp šakių ir jas užblokuokite.

1. Tiesiai privažiuokite prie krovinio.
2. Nustatykite šakinį padėklų griebtuvą į reikalingą aukštį (**1**) ir nustatykite horizontaliai (**2**).
3. Važiuokite į priekį, kol krovinys priglus prie šakių laikiklio (**3**).
4. Šakinį padėklų griebtuvą šiek tiek pakelkite (**4**) ir paverskite atgal (**5**).
5. Pavažiuokite atgal (**6**) ir nustatykite krovinį į transportavimo aukštį (**7**).

Krovinio transportavimas

- Transportuokite krovinį kuo žemiau.
- Pasirinkite tokį transportavimo aukštį, kad šakinį padėklų griebtuvą dar būtų galima vesti virš galimų grunto nelygumų neliečiant žemės. Prireikus transportuodami pritaikykite aukštį.
- Nuokalnėse ir įkalnėse kreipkite krovinį kalno pusėje.
- Prireikus užfiksuokite įtempimo diržais.
- Didelį, gremėzdišką krovinį prireikus transportuokite atbulomis, kad būtų užtikrintas pakankamas matomumas.

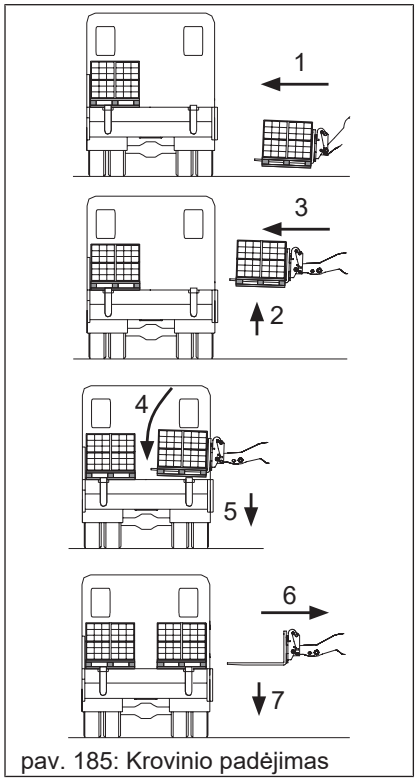

pav. 185: Krovinio padėjimas

Krovinio padėjimas

1. Privažiuokite tiesiai prie iškrovimo vietos (**1**).
2. Pakelkite krovinį į reikalingą aukštį tik prieš pat iškrovimo vietą (**2**).
3. Važiuokite į priekį, kol krovinys bus virš iškrovimo vietos (**3**).
4. Nustatykite šakinį padėklų griebtuvą horizontaliai (**4**), nuleiskite krovimo įrenginį ir padėkite krovinį (**5**).
5. Važiuokite atgal, kol šakinį padėklų griebtuvą galėsite laisvai nuleisti (**6**).
   ⇨ Nuleiskite šakinį padėklų griebtuvą (**7**).
6. Nuvažiuokite nuo iškrovimo vietos atbulomis.

6.12.8 Darbinė platforma

Įrengti darbo platformą šios transporto priemonės atveju draudžiama.

7 Transportavimas

7.1 Vilkimas

7.1.1 Įspėjamieji nurodymai dėl vilkimo



⚠ ĮSPĖJIMAS

Nelaimingų atsitikimų pavojus velkant transporto priemonę!

Velkant transporto priemonę, galimos situacijos, kurių negalima numatyti. Dėl to gali įvykti nelaimingų atsitikimų, kurių metu galima sunkiai arba mirtinai susižaloti.

- ► Vilkite transporto priemonę tik tada, jei vairavimo mechanizmas ir stabdys pilnutinai veikia.
- ► Transporto priemonę vilkite tik pakankamų matmenų vilkimo įtaisais.
- ► Vilkimo įtaisų veikimo zonoje velkant neturi būti asmenų.
- ► Baigę vilkti, apsaugokite transporto priemonę nuo nesankcionuoto naudojimo ir nuriedėjimo.



PASTABA

Hidraulinės sistemos pažeidimai dėl perkaitimo gelbstint!

- ► Vilkite transporto priemonę tik tiek, kiek to reikia gelbėjimui, bet ne daugiau kaip 500 metrų.
- ► Neviršykite maks. 5 km/h greičio.
- ► Ilgesnėms atkarpoms naudokite transporterį arba suremontuokite transporto priemonę vietoje.

7.1.2 Avarinio vairavimo funkcijos

Vairavimo mechanizmas įprastai veikia tik kai veikia variklis.

Tačiau transporto priemonę galima toliau vairuoti ir sugedus pavarai. Tuomet vairo mechanizmui įjungti reikia didesnės jėgos ir vairavimo mechanizmas veikia lėtai. Atsižvelkite į šią aplinkybę, ypač vilkdami transporto priemonę. Vilkimo greitį pritaikykite prie pakitusių vairavimo savybių (pėsčiojo ėjimo greitis)!

7.1.3 Važiavimo pavaros trumpas jungimas



PASTABA

Hidraulinės sistemos pažeidimo pavojus!

- ► Neįsukite apylankos vožtuvų srieginių kaiščių toliau, nei aprašyta, kitaip bus sugadintos svarbios kintamo darbinio tūrio siurblio vožtuvų dalys.
- ► Po vilkimo iki galo atsukite apylankos vožtuvų srieginius kaiščius ir pritvirtinkite srieginius kaiščius šešiakampėmis veržlėmis! Kitaip važiavimo režimas nebus galimas!

Transporto priemonės nutempimui būtina prijungti važiavimo pavarą.

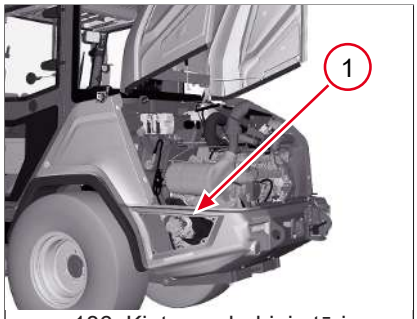

pav. 186: Kintamo darbinio tūrio siurblio padėtis

Paruošimas važiavimo pavaros trumpam jungimui

✓ Krovimo įrenginys nuleistas.

1. Įjunkite stovėjimo stabdį.
2. Išjunkite uždegimą ir ištraukite uždegimo raktą.
3. Atidarykite variklio gaubtą.

⇨ Kintamo darbinio tūrio siurblys **1** tampa pasiekiamas.

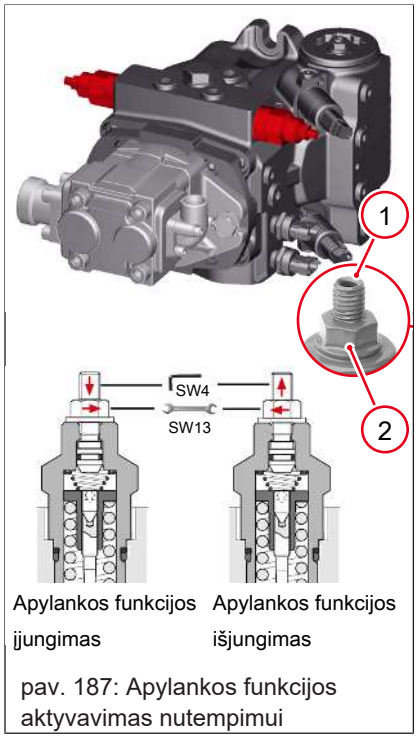

pav. 187: Apylankos funkcijos aktyvavimas nutempimui

Apylankos funkcijos įjungimas

✓ Reikalingi įrankiai: 4 mm dydžio šešiakampis raktas ir 13 mm dydžio veržliaraktis.

1. Atsukite apylankos vožtuvų šešiakampes veržles **2**.
2. Įsukite srieginį kaištį **1**, kol jis bus vienoje plokštumoje su šešiakampėmis veržlėmis.

⇨ Važiavimo pavara trumpai prijungta.

Apylankos funkcijos išjungimas

Baigę vilkti, iš karto atstatykite pradinį apylankos vožtuvų nustatymą. Kitaip važiavimo režimas nebus galimas.

✓ Reikalingi įrankiai: 4 mm dydžio šešiakampis raktas ir 13 mm dydžio veržliaraktis

1. Atsukite srieginį kaištį **1** tiek, kiek galima.
2. Šešiakampę veržlę **2** priveržkite 22 Nm sukimo momentu.
3. Atsargiai patikrinkite važiavimo pavaros veikimą.

⇨ Po remonto transporto priemonė parengta važiuoti.

7.1.4 Daugiadiskių stabdžių atleidimas ranka

⚠ ĮSPĖJIMAS

Nelaimingo atsitikimo pavojus dėl ranka atleisto stovėjimo stabdžio!

Ranka atleidus stovėjimo stabdį, transporto priemonė gali nuriedėti ir gali įvykti nelaimingų atsitikimų, per kuriuos kyla pavojus sunkiai arba mirtinai susižaloti.

- ► Prieš rankiniu būdu įjungdami stovėjimo stabdį transporto priemonę apsaugokite nuo neplanuoto nuriedėjimo (pavyzdžiui, padėdami pleištus).
- ► Stovėjimo stabdžio neatleiskite ranka įkalnėse ir nuokalnėse.
- ► Nepalikite transporto priemonės be apsaugos su ranka atleistu stovėjimo stabdžiu.

PASTABA

Transporto priemonės pažeidimai dėl neteisingai nustatyto stovėjimo stabdžio

Neteisingai nustačius stovėjimo stabdį gali būti pažeisti stabdžiai arba transporto priemonė gali nuriedėti.

- ► Nutempus rankiniu būdu įjungtą stovėjimo stabdį vėl aktyvinti ir nustatyti turėtų specializuotos dirbtuvės.

Jei transporto priemonėje įrengtas daugiadiskis stabdis, stovėjimo stabdį gali tekti atleisti rankiniu būdu.

Pasiruošimas atleisti stovėjimo stabdį

1. Išjunkite degimą ir ištraukite uždegimo raktą.
2. Apsaugokite transporto priemonę nuo nepageidaujamo nuriedėjimo (pvz., pakišus pleištus).
3. Alyvos surinkimo talpą nustatykite atlaisvinamais varžtais, alyva gali ištekėti.

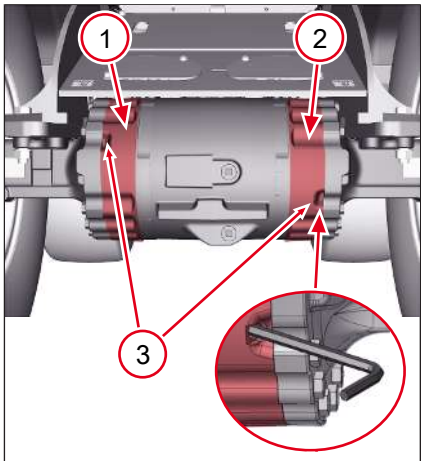

pav. 188: Priekinė ašis iš priekio

Poz.	Žymėjimas
1	Stabdys dešinėje
2	Stabdys kairėje
3	Avarinio atleidimo elementų fiksavimo varžtai

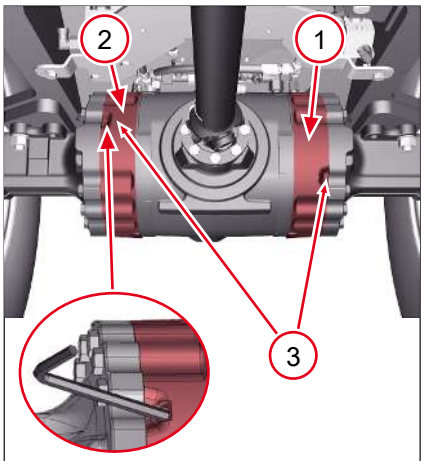

pav. 189: Priekinė ašis iš galo

Stovėjimo stabdžio atleidimas

Ant priekinės ašies yra du stabdžiai, kuriuos reikia atleisti, **1** ir **2**.Ant kiekvieno stabdžio yra du avarinio atleidimo elementai **3**. Nėra nustatyta, kuris stabdys bus atleidžiamas pirmiausiai.

Reikalingas įrankis: 10 mm ir 8 mm pločio raktai su vidiniu šešiabriauniu.

1. Užrakinimo varžtą pasukdami kairėn su 8 mm vidinio šešiakampio raktu atsukite ir saugiai padėkite.
   ⇨ Srieginis kaištis su vidinio šešiakampio 10 mm raktu tampa prieinamas. Dėmesio! Neišsukite srieginio kaiščio.
2. Ranka įsukite srieginį kaištį pasukdami dešinėn 10 mm pločio vidinio šešiakampio raktu, kol pasijus pasipriešinimas.
   ⇨ Avarinio atleidimo elementas yra ant stovėjimo stabdžio stūmoklių.
3. Šios veiksmus atlikite ir su antruoju stabdžio avarinio atleidimo elementu.
   ⇨ Stabdys paruoštas atleidimui.
4. Abu srieginius kaiščius su 10 mm pločio vidinio šešiakampio raktu pasukite dešinėn etapais po 1/4 apsukimo įsukinėkite toliau.
   ⇨ Po 5/4 apsukimo kiekvienam srieginiam kaiščiui stovėjimo stabdys yra atfiksuotas.
5. Vėl įstatykite fiksavimo varžtus ir priveržkite naudodami 30 Nm priveržimo sukimo momentą.

⇨ Stabdys atlaisvintas.

- Prieš tai aprašytus veiksmus taip pat atlikite su antruoju stabdžiu.

⇨ Kai abu stabdžiai atleisti, transporto priemonę galima vilkti.

7.1.5 Transporto priemonės vilkimas

Vilkdami laikykitės saugos nurodymų: žr. Vilkimas, pakrovimas ir transportavimas psl. 27.

Parengimas vilkti

✓ Važiavimo pavara trumpai prijungta.

1. Variklio gaubto uždarymas ir užsklendimas.
2. Prieš nutempdami ištraukite atramines trinkeles.
   ⇨ Transporto priemonę galima vilkti.
3. Norėdami nutempti atleiskite stovėjimo stabdį.

Vilkimas

1. Velkančią transporto priemonę, pasižyminčią pakankama traukos jėga ir turinčią saugią stabdžių sistemą, nustatykite į reikalingą padėtį.
2. Transporto priemonei vilkti naudokite vilkimo įtaisą.
3. Tinkamą gelbėjimo priemonę (vilkimo strypą) pritvirtinkite prie transporto priemonės gelbėjimo įtaiso (ąsų, vilkimo įtaiso).
4. Atkreipkite dėmesį į transporto priemones matmenis ir svorius.
5. Atleiskite stovėjimo stabdį.
6. Gelbėkite transporto priemonę maks. 5 km/h. Gelbėdami, jei įmanoma, palikite variklį veikti tuščiąja eiga.

7.1.6 Vilkimo įtaisas



⚠ ĮSPĖJIMAS

Nelaimingų atsitikimų pavojus tempiant prikabintus krovinius!

Tempiant prikabintus krovinius, keičiasi stabdymo efektyvumas ir transporto priemonės važiavimo veiksena. Dėl to gali įvykti nelaimingų atsitikimų, kurių metu galima sunkiai arba mirtinai susižaloti.

- ► Vilkimo įtaiso nenaudokite prikabinamiems kroviniams tempti.
- ► Prikabinamus krovinius prikabinkite tik, jei transporto priemonėje įrengtas traukos ir sukabinimo įtaisas.



pav. 190: Vilkimo įtaisas

Transporto priemonei ištraukti iš pavojingos zonos priekyje ir gale naudokite rišimo ąsas. Prie abiejų ąsų tvirtai pritvirtinkite vilkimo įrangą (grandines, diržus, lynus ir kt.).

Vilkdami aktyvinkite kintamo darbinio tūrio siurblio apėjimo vožtuvus ir išjunkite stovėjimo stabdį.

Pasirinktinai transporto priemonėje gali būti mova gelbėjimo darbams**1** . Gelbėjimo darbams skirtos movos negalima naudoti traukiant prikabintą krovinį.

1. Atlaisvinkite kaiščius.
2. Ištraukite kaiščius.
3. Įtvirtinkite vilkimo priemonę (pvz., vilkimo strypą) į vilkimo įrangą.
4. Kaiščių įstatymas ir užfiksavimas.

⇨ Transporto priemonę galima vilkti.

Jei transporto priemonėje yra manevravimo sukabintuvas arba automatinis traukos ir sukabinimo įtaisas, jis turi būti naudojamas kaip vilkimo įtaisas.

7.2 Pakrovimas

7.2.1 Transporto priemonės pakrovimo nurodymai



⚠ ĮSPĖJIMAS

Nelaimingų atsitikimų pavojus netinkamai pakraunant!

Netinkamai pakraunant, transporto priemonė gali, pavyzdžiui, apvirsti. Dėl to gali įvykti nelaimingų atsitikimų, kurių metu galima sunkiai arba mirtinai susižaloti.

► Prieš pakraudami arba transportuodami, transporto priemonę išvalykite.

► Naudokite atitinkamos keliamosios galios transporterį.

► Atkreipkite dėmesį į transporto priemonės darbinį svorį.

► Pakraudami esant sniegui ir ledui, būkite ypač atsargūs.

Norint išvengti nelaimingų atsitikimų pavojaus ir pavojaus susižaloti, kraunant transporto priemonę, reikia laikytis toliau pateiktų nurodymų.

- Pakraunamos transporto priemonės svoris ir matmenys žr. Techniniai duomenys psl. 251.
- Nuo padangų nuvalykite purvą, sniegą ir ledą, kad būtų galima saugiai užvažiuoti ant rampos.
- Pakrovimo vieta turi būti švari ir neslidi.
- Transporto priemonė turi būti pastatyta pakrovimo vietoje taip, kad krovinio svorio centras, jei įmanoma, būtų ant transporto priemonės išilginės ašies.
- Negalima viršyti leistinos bendros transporto priemonės masės arba leistinos ašies apkrovos.
- Transporto priemonę tinkamomis priemonėmis užfiksuokite taip, kad ji įprastomis eismo sąlygomis nenuslystų, nenuriedėtų, neapvirstų ir nenukristų.
  - Visiškai sustabdžius, atlikus staigius manevravimo veiksmus ar dėl važiuojamosios dalies nelygumų būtina patikrinti transporto priemonės krovinį.
  - Pagalbinės priemonės yra, pvz., slydimą sumažinantys paklotai, įtempimo diržai ir grandinės, prispaudimo sijos, apsauginės pagalvės, tinklai, briaunų apsaugos ir t. t.
  - Iš esmės turi būti naudojami esami tvirtinimo taškai.

7.2.2 Transporto priemonės krovimas

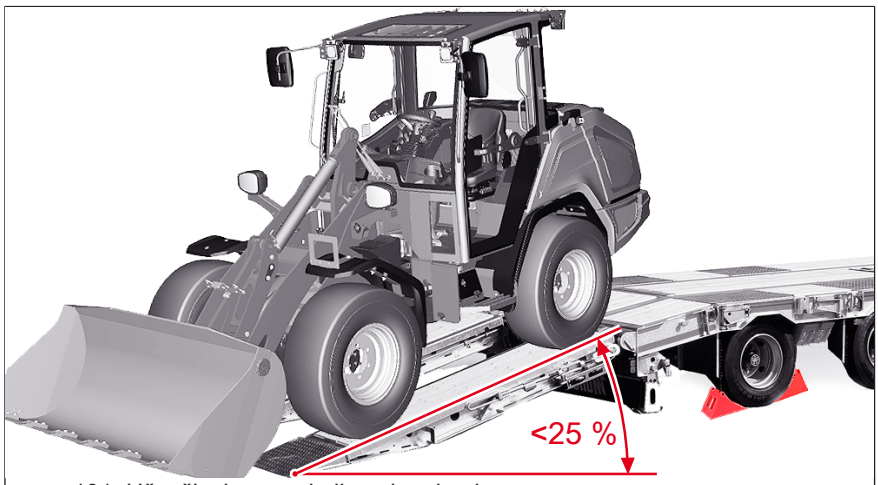

pav. 191: Užvažiavimo nuolydis pakrovimui

Toliau nurodytos pakrovimo sąlygos:

- Transporto priemonę užfiksuokite pakišamomis atramomis, kad ji nenuriedėtų.
- Užvažiavimo rampas pastatykite taip, kad susidarytų kiek įmanoma mažesnis užvažiavimo nuolydis:
  - Neviršykite nurodyto maksimalaus nuolydžio.
  - Naudokite tik užvažiavimo rampas, kurių paviršius padengtas neslidžia danga.

Pasirengimas krauti

1. Paleiskite transporto priemonės variklį.
2. Krovimo įrenginį pakelkite tiek, kad užvažiavimo rampos nesiliestų prie pakabinamo darbo padargo.
3. Įsitikinkite, kad pakabinamas darbo padargas saugiai užfiksuotas.

Pakrovimas

1. Atsargiai užvažiuokite transporto priemone ant transporterio.
2. Visiškai nuleiskite krovimo įrenginį. Pakabinamas darbo padargas turi atsiremti į transporterio krovinių platformą.
3. Nustatykite transporto priemonės važiavimo pavarą į nulinę padėtį ir išjunkite visus elektros vartotojus.
4. Įjunkite stovėjimo stabdį.
5. Išjunkite uždegimą ir ištraukite uždegimo raktą.
6. Jei transporto priemonėje yra įrengtas imobilizatorius, jis aktyvinamas.
7. Išlipkite iš kabinos, uždarykite, užfiksuokite ir užrakinkite kabinos duris bei variklio gaubtą.
8. Užblokuokite švytuoklinį lankstą.
9. Pririškite transporto priemonę.

7.2.3 Švytuoklinio lanksto blokavimas

PASTABA

Transporto priemonės pažeidimas.

Esant užblokuotam suveriamajam-svyruojamajam rėmui, transporto priemonė gali būti apgadinta dėl vairuojamųjų judesių.

- ► Užblokavę suveriamąjį-svyruojamąjį rėmą, neaktyvinkite vairavimo mechanizmo.
- ► Iš pradžių pastatykite transporto priemonę ant transporterio, tada užblokuokite.
- ► Baigę transportuoti,iš pradžių atblokuokite, tada nuvežkite transporto priemonę nuo transporterio.

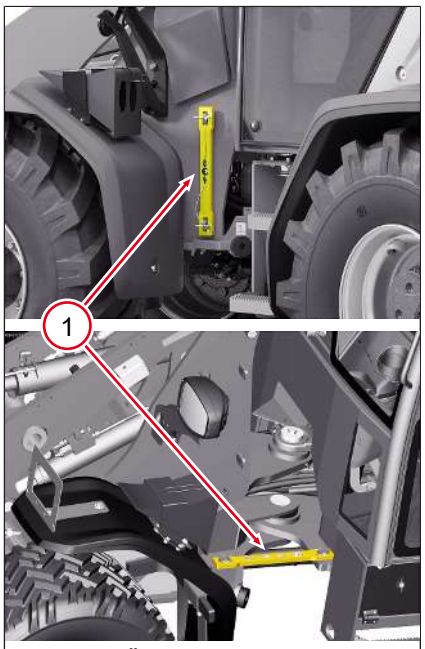

pav. 192: Švytuoklinio lanksto blokavimas

Blokavimo įtaisas **1** pritvirtintas priekinėje transporto priemonės dalyje ir užfiksuota užlenkiamais kištukais.

1. Pastatykite transporto priemonę tiesiai.
2. Pašalinkite užlenkiamą kištuką.
3. Perkelkite blokavimo įtaisą.
4. Blokavimo įtaisą galinėje transporto priemonės dalyje uždėkite ant keturkampio ir prireikus, esant išjungtam varikliui, pareguliuokite vairu, kol blokavimo įtaisas bus ant priekinės transporto priemonės dalies keturkampio.
5. Užfiksuokite blokavimo įtaisą užlenkiamais kištukais.

Atlaisvinkite blokavimo įtaisą atvirkštine eilės tvarka.

7.2.4 Saugos nurodymai, taikomi kraunant kranu

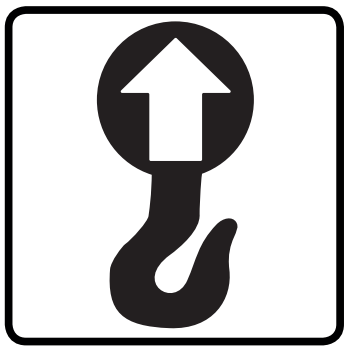

pav. 193: Nurodomasis lipdukas „Krano ąsos“

Krovimo įtaisui užkabinti naudokite tik lipdukais pažymėtas krano ąsas.

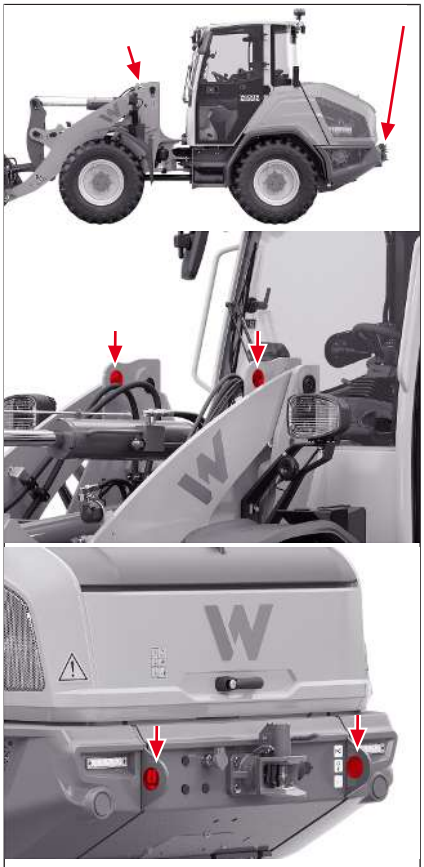

pav. 194: Krano ąsos ant transporto priemonės

Norint išvengti nelaimingų atsitikimų pavojaus ir dėl to pavojaus susižaloti, kraunant transporto priemonę, reikia laikytis toliau pateiktų nurodymų.

- Plačiai atitverkite pavojaus sritį.
- Kranas ir kėlimo mechanizmas turi būti pakankamos keliamosios galios.
- Atkreipkite dėmesį į bendrąjį transporto priemonės svorį.
- Tvirtinimui naudokite tik išbandytus lynus, diržus, kablius, ąsas (įsukamus arba įkišamus kaiščius su užrakinama apkaba).
- Užtikrinkite, kad krovinį užkabintų ir krano operatoriui nurodymus teiktų tik patirties šioje srityje turintys asmenys.
- Reguliuotojas turi būti krano operatoriaus matymo lauke arba palaikyti su juo verbalinį ryšį!
- Krovinys neturėtų būti tvirtinamas jį apvyniojant kėlimo lynu arba kėlimo grandine.
- Tvirtindami kėlimo mechanizmą, atkreipkite dėmesį į apkrovos pasiskirstymą. Atsižvelkite į svorio centrą.
- Transporto priemonę kraukite tik be pakabinamo darbo padargo arba su tuščiu standartiniu kaušu, nustatytu į transportavimo padėtį.
- Transporto priemonėje arba ant jos neturi būti asmenų.
- Neikite po pakeltu kroviniu.

7

7.2.5 Transporto priemonės pakrovimas kranu



⚠ PAVOJUS

Nelaimingų atsitikimų pavojus dėl krentančių daiktų arba krentančios transporto priemonės!

Nepritvirtinti daiktai arba blogai pritvirtinta transporto priemonė gali nukristi. Šioms dalims arba transporto priemonei pataikius į asmenis, patiriama sunkių arba mirtinų sužalojimų.

► Naudokite išbandytus, nepažeistus ir pakankamų matmenų kėlimo mechanizmus.

► Patikrinkite, ar krovimo įtaisas saugiai pritvirtintas.

► Po pakelta transporto priemone negali būti žmonių.

► Prieš keldami transporto priemonę, visada užblokuokite suveriamąjį-svyruojamąjį rėmą.



pav. 195: Pakrovimas kranu su krovinio paėmimo įtaisu

Pakrovimo kranu paruošiamieji darbai

1. Pritvirtinkite ir saugiai užfiksuokite standartinį kaušą.
2. Standartinį kaušą ištuštinkite, užverskite ir nuleiskite į transportavimo padėtį (apie 30 cm virš žemės).
3. Visus jungiklius ir svirtis nustatykite į nulinę padėtį.
4. Išjunkite uždegimą ir ištraukite uždegimo raktą.
5. Įjunkite stovėjimo stabdį.
6. Užblokuokite švytuoklinį lankstą.
7. Išlipkite iš kabinos, uždarykite, užfiksuokite ir užrakinkite kabinos duris bei variklio gaubtą.

Pakrovimas kranu

1. Krovinio paėmimo įtaisais pritvirtinkite transporto priemonę prie krano ąsų. Išbandytais ir pakankamų matmenų kėlimo mechanizmais pritvirtinkite transporto priemonę prie krano ąsų.
2. Atsargiai pakelkite transporto priemonę kranu, lėtai nustatykite virš iškrovimo vietos ir atsargiai padėkite.

7.3 Transportavimas

7.3.1 Transporto priemonės pririšimas



pav. 196: Nurodomasis lipdukas „Pririšimo kilpos“

Naudokite tik lipduku pažymėtas pririšimo kilpas pririšimo diržams ar grandinėms.

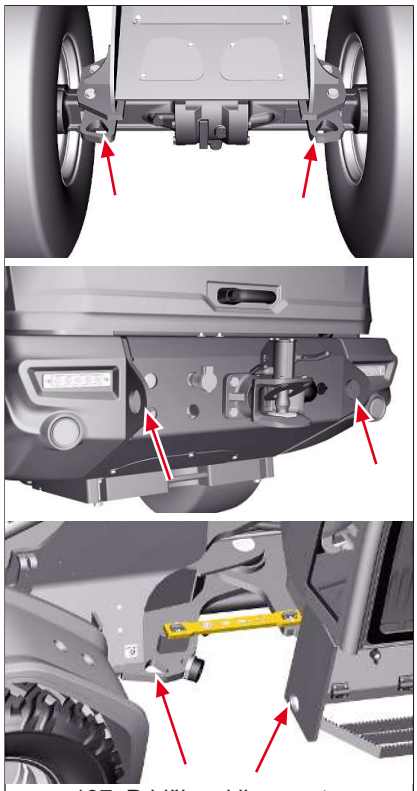

pav. 197: Pririšimo kilpos ant transporto priemonės

Pririšimo saugos nurodymai

- Transporteris turi pasižymėti pakankama keliamąja galia ir turėti tinkamą krovinių platformą.
- Transporterio krovinių platforma turi būti švari.
- Neviršykite transporterio leistino bendrojo svorio ir ašių apkrovos.
- Naudokite tik leistinas kėlimo ir tvirtinimo priemones. Laikykitės tikrinimo intervalų.
- Nenaudokite nešvarių, pažeistų arba nepakankamų matmenų laikančiųjų ir tvirtinimo priemonių.
- Transporto priemonei prie krovinių platformos tvirtinti naudokite tik specialius tvirtinimo taškus.
- Transportuojant transporto priemonėje ir ant jos neturi būti asmenų.
- Laikykitės krovinio tvirtinimo reikalavimų.
- Atkreipkite dėmesį į oro sąlygas (pvz., ledą, sniegą).
- Geležinkelių ir jūrų transportui transporto priemonė taip pat turi būti apsaugota nuo slydimo neslystančiais kilimėliais, karkasais arba atraminėmis trinkelėmis.

Transporto priemonės pririšimas



⚠ ĮSPĖJIMAS

Nelaimingų atsitikimų pavojus netinkamai pririšus!

Netinkamai pririšus, transporto priemonė transportuojant gali nuslysti, apvirsti arba nukristi. Dėl to gali įvykti nelaimingi atsitikimai, kurių pasekmė – sunkūs sužalojimai arba mirtis.

- ► Transporto priemonė visada riškite priekyje **ir** gale.
- ► Transporto priemonę papildomai apsaugokite pakišamomis atramomis ant transporterio krovinių platformos.
- ► Būtina laikytis nurodyto pririšimo kampo (± 5°) ir ilgių (± 0,2 m).
- ► Tvirtinimo priemonės turi būti numatytos nurodytoms jėgoms.
- ► Tvirtinimo priemonėms įtempti taikykite nurodytas jėgas.

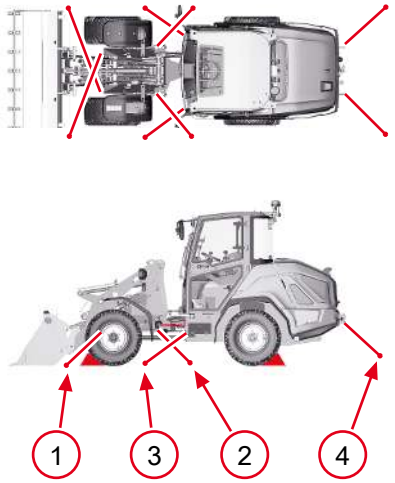

pav. 198: Teisingas mašinos pririšimas

1. Transporto priemonės sustabdymas ir apsaugojimas.
2. Užblokuokite švytuoklinį lankstą.
3. Visus transporto priemonės ratus priekyje ir gale užfiksuokite pakišamomis atramomis.
4. Transporto priemonę pririškite taip, kaip parodyta.
5. Jei transporto priemonė vežama atbuline eiga, uždarykite išmetimo duslintuvo išleidimo angą dangteliu arba tinkama lipnia juosta, kad lyjant į ją nepatektų vandens.
6. Užtikrinkite, kad gabenančiosios transporto priemonės vairuotojas prieš važiuodamas žinotų transporto priemonės bendrąjį aukštį, bendrąjį plotį ir bendrąjį svorį, įskaitant pakrautą transporto priemonę.
7. Įsitikinkite, kad vairuotojas yra susipažinęs su šalies, kurioje bus gabenama, teisinėmis vežimo taisyklėmis.

8 Techninė priežiūra

8.1 Nurodymai dėl techninės priežiūros

8.1.1 Kompetencija ir reikalavimai

- Techninės priežiūros ir patikros darbus atlikite tik su tinkamomis apsaugos priemonėmis.
- Atlikite tik tokius techninės priežiūros ir patikros darbus, kurie aprašyti šioje eksploatavimo instrukcijoje.
- Klausimais dėl techninės ir einamosios priežiūros darbų visada galite kreiptis į savo techninės priežiūros partnerį.

8.1.2 Saugos nurodymai

Nurodymai dėl transporto priemonės ir pakabinamo darbo padargo

Techninės priežiūros ir patikros darbus atlikite tik tada, kai transporto priemonė yra pritvirtinta.

- Pakeltas krovimo įrenginys gali staiga nusileisti ir sunkiai sužaloti. Jei neišvengiamai reikia dirbti po pakeltu krovimo įrenginiu, jį reikia apsaugoti tinkama atrama.
- Pastatykite pakabinamą darbo padargą ant žemės taip, kad atlaisvinant mechanines arba hidraulines jungtis nevyktų jokie judesiai.
- Nuo pakopų ir rankenų nuvalykite nešvarumus, kad jie būtų saugūs naudoti.

Nurodymai, kaip elgtis su degiais skysčiais

- Naudodami degius skysčius, nerūkite ir nenaudokite atviros liepsnos.
- Degančių skysčių negesinkite vandeniu.
- Naudokite tinkamas gesinimo priemones, pvz., miltelinius, anglies dioksido arba putų gesintuvus.
- Gaisro atveju visada iškvieskite ugniagesius.

Nurodymai dėl elgsenos su degalais, alyva ir tepalais

- Dėl karštos tepimo ir hidraulinės alyvos kyla pavojus nusiplikyti.
- Stenkitės, kad alyvos ir tepalo nepatektų į akis arba ant odos.
- Naudokite apsauginę įrangą.
- Odai valyti nenaudokite degalų ir tirpiklių.
- Nedelsdami pašalinkite alyvos ir degalų nuotėkį.
- Stenkitės, kad alyvos ir alyvuotų atliekų nepatektų į žemę ir vandens telkinius.
- Išbėgusią alyvą arba degalus nedelsdami surinkite rišikliu ir tinkamai utilizuokite, atskyrę nuo kitų atliekų.
- Taip pat atskirai utilizuokite ir biologiškai yrančią „aplinkai draugišką“ alyvą bei bet kokią kitą alyvą.

Nurodymai dėl srieginių jungčių, vamzdynų, hidraulinių žarnų

- Nedelsdami paveskite pašalinti nesandarumus vamzdynų sistemoje.
- Nedidelė, veikiant slėgiui ištrykštanti hidraulinės alyvos srovė gali prasiskverbti po oda. Alyvos patekus į akis arba po oda, nedelsdami kreipkitės į gydytoją.
- Neieškokite nuotėkių rankomis.
- Nuotėkiui ieškoti naudokite kartoną arba popierių, ant kurio būtų matomi ištryškę alyvos purslai.
- Pažeistų vamzdynų ir hidraulinių žarnų neremontuokite, o iš karto pakeiskite naujais / naujomis.

Nurodymai dėl variklio išmetamųjų dujų

- Variklio išmetamosios dujos yra kenksmingos sveikatai. Neįkvėpkite variklio išmetamųjų dujų.
- Atlikdami techninės priežiūros ir patikros darbus, kuriuos reikia atlikti uždarose patalpose veikiant varikliui, išmetamąsias dujas išsiurbkite išsiurbimo įrenginiu ir gerai išvėdinkite patalpą.

8.2 Techninės priežiūros prieigos

8.2.1 Variklio gaubtas



⚠ ĮSPĖJIMAS

Pavojus susižaloti dėl karštų ir besisukančių dalių!

Veikiant varikliui ir šiek tiek jam nustojus veikti, dalys variklio skyriuje gali būti karštos arba suktis iš inercijos. Dėl to galimi suspaudimai, kurių metu galima sunkiai arba mirtinai susižaloti.

► Neatidarinėkite variklio skyriaus gaubto veikiant varikliui.

► Palaukite, kol variklis atvės.

► Naudokite apsaugines priemones.



PASTABA

Variklio pažeidimas dėl nepritvirtintų daiktų variklio skyriuje!

► Prieš uždarydami variklio gaubtą, iš variklio skyriaus pašalinkite visus įrankius.

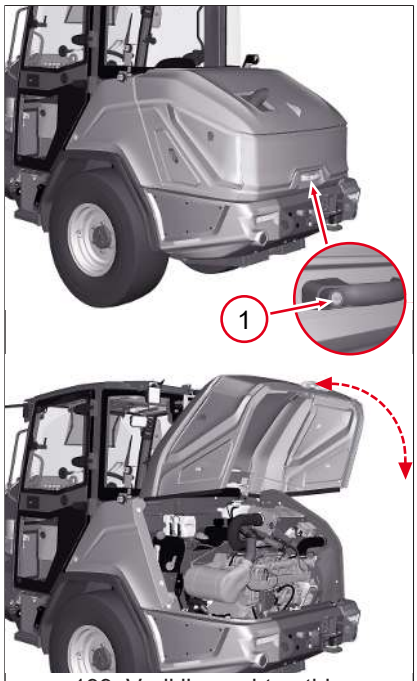

pav. 199: Variklio gaubto atidarymas

Variklio gaubto atidarymas

Variklio gaubtą atidarykite tam skirta rankena.

✓ Išjunkite uždegimą ir ištraukite uždegimo raktą.

1. Atrakinkite variklio gaubtą raktu.
2. Atidarykite variklio gaubto užraktą spausdami mygtuką **1**.
   ⇨ Variklio gaubtas atblokuotas.
3. Atidarykite variklio gaubtą, patraukdami už rankenos.
   ⇨ Variklio gaubtas spaudžiamas į viršų tampriaisiais elementais.

Variklio gaubto uždarymas

1. Paimkite variklio gaubtą už rankenos ir uždarykite.
2. Užrakinkite variklio gaubtą, jį paspausdami žemyn.
3. Traukdami už rankenos patikrinkite, ar variklio gaubto užraktas užsirakino.
4. Užrakinkite variklio gaubtą raktu.

8.2.2 Techninės priežiūros sklendė ant kabinos

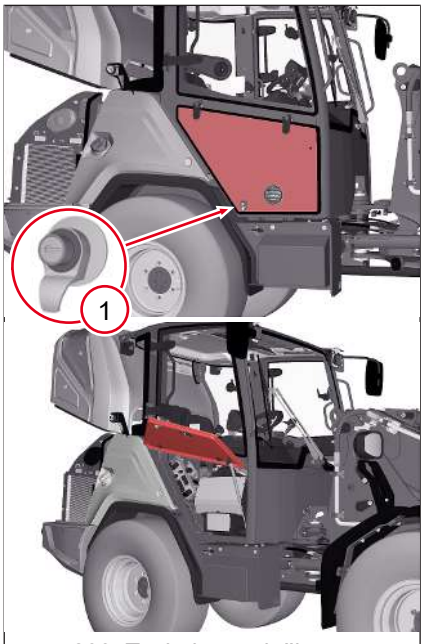

pav. 200: Techninės priežiūros sklendė, dešinėje

Techninės priežiūros sklendės atidarymas

✓ Išjunkite uždegimą ir ištraukite uždegimo raktą.

1. Raktu atrakinkite 1 spyną (raktas nėra uždegimo raktas).
2. Paspauskite 1 spyną.
   ⇨ Techninės priežiūros sklendė spaudžiama į viršų dujinės spyruoklės.

Techninės priežiūros sklendės uždarymas

1. Stipriai spustelėkite techninės priežiūros sklendę žemyn, kol 1 spyna girdimai užsifiksuos.
2. Užfiksuokite naudodami raktą 1 spynoje.

8

8.3 Techninės priežiūros planas

8.3.1 Kasdienė ir kassavaitinė techninė priežiūra

Techninės priežiūros ciklas	Darbuotojai	Išsamesnė informacija	
Kasdien	Operatoriai	[▶ 179]	Konstrukcinių dalių patikrinimas
		[▶ 185]	Variklinės alyvos lygio patikra

Techninės priežiūros ciklas	Darbuotojai	Išsamesnė informacija	
		[▶ 187]	Aušinimo skysčio lygio tikrinimas
		[▶ 189]	Hidraulinės alyvos lygio patikra
		[▶ 198]	Transporto priemonės valymas iš išorės
		[▶ 199]	Nuvalykite pedalus ir išvalykite grindis
		[▶ 202]	išvalykite aušintuvą
		[▶ 203]	Išvalykite oro filtrą
		[▶ 205]	Darbinio ir stovėjimo stabdžio patikra
		[▶ 207]	Patikrinkite vairavimo mechanizmą
		[▶ 215]	Apšvietimo patikrinimas
		[▶ 230]	Kontaktinio sėdynės variklio patikra
		[▶ 231]	Padangų tikrinimas
Kas savaitę	Operatoriai	[▶ 179]	Konstrukcinių dalių patikrinimas
		[▶ 180]	Sandarumo patikrinimas
		[▶ 183]	Atlikite vandens skirtuvo techninę priežiūrą
		[▶ 185]	Variklinės alyvos lygio patikra
		[▶ 189]	Hidraulinės alyvos lygio patikra
		[▶ 191]	Patikrinkite stabdžių skysčio pripildymo lygį
		[▶ 191]	Stiklų ploviklio lygis
		[▶ 192]	Transporto priemonės tepimas
		[▶ 196]	Pakabinamų darbo padargų tepimas
		[▶ 196]	Traukos ir sukabinimo įtaiso sutepimas
		[▶ 198]	Transporto priemonės valymas iš išorės
		[▶ 199]	Kabinos valymas
		[▶ 199]	Nuvalykite pedalus ir išvalykite grindis
		[▶ 200]	Kabinos vėdinimo filtro patikra ir keitimas
		[▶ 200]	Variklio ir variklio skyriaus valymas
		[▶ 202]	išvalykite aušintuvą
		[▶ 202]	Oro kondicionieriaus kondensatoriaus valymas
		[▶ 203]	Išvalykite oro filtrą
		[▶ 205]	Įsiurbiamo oro ortakio tikrinimas
		[▶ 207]	Vairo kolonėlės reguliavimo patikrinimas
		[▶ 216]	Stiklo valytuvo ir apliejiklio patikrinimas
		[▶ 216]	Akumuliatorių baterijos techninė priežiūra
		[▶ 218]	Vairalazdės blokavimo funkcijos patikrinimas
		[▶ 218]	Pakabinamų darbo padargų fiksatoriaus patikra
		[▶ 219]	Patikrinkite hidraulinius valdymo kontūrus
		[▶ 219]	Diržo patikra ir įtempimas
		[▶ 230]	Sėdynės patikrinimas
		[▶ 230]	Saugos diržo patikra
		[▶ 231]	Durų ir langų patikra

Techninės priežiūros ciklas	Darbuotojai	Išsamesnė informacija	
		[▶ 231]	Saugos ir nurodomųjų lipdukų patikra
		[▶ 231]	Šildytuvo, vėdinimo sistemos ir oro kondicionieriaus valdymas
		[▶ 231]	Padangų tikrinimas

8.3.2 Patikrų intervalai

PASTABA

Techniniai gedimai dėl pavėluoto arba neatlikto patikrinimo.

Reguliariai atliekami patikrinimai ir techninė priežiūra yra privaloma sąlyga techniškai sklandžiai transporto priemonės eksploatacijai užtikrinti. Jei techninė priežiūra ir patikrinimai neatliekami, atliekami ne laiku arba netinkamai, gali atsirasti transporto priemonės gedimų.

- ► Laikykitės patikrinimų intervalų.
- ► Patikrinimus suplanuokite laiku ir juos atlikti paveskite įgaliotoms specializuotoms dirbtuvėms.

Numatyti tam tikri transporto priemonės patikrų intervalai. Patikros priklauso nuo laiko arba darbo valandų, priklausomai nuo to, kuris intervalas pasiekiamas pirmiausia.

Patikras leidžiama atlikti tik įgaliotoms specializuotoms dirbtuvėms.

8.3.2.1 Patikros rodmuo

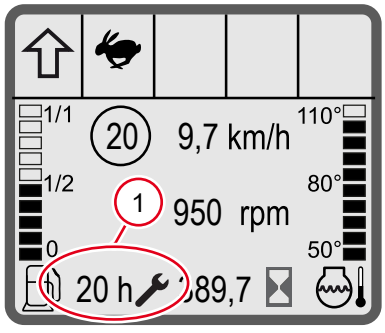

pav. 201: Patikros rodmuo

Simbolis rodo, kad patikros rodmuo aktyvus. **1** numeriu pažymėtoje patikros rodmens vietoje rodomas iki patikros likęs laikas darbo valandomis **(h)** arba savaitėmis **(w)**. Jei iki kitos patikros liko mažiau nei 30 darbo valandų, likęs valandų skaičius nuolat rodomas ekrane.

Jei patikros terminas viršytas, ekrane rodomos valandos, sukauptos nuo tada, kai turėjo būti atlikta patikra, ir prieš valandų skaičių rašomas (+).

Atlikus numatytą patikrą įgaliotose specializuotose dirbtuvėse grąžinama pradinė patikros rodmens būsena.

8.3.2.2 Atliktinos patikros

Išvardytas patikras leidžiama atlikti tik įgaliotose specializuotose dirbtuvėse.

Intervalų ir simbolių paaiškinimai

Intervalas arba simbolis	Paaiškinimas
Patikrų intervalų skirstymas	
A	Vieną kartą po pirmųjų 100 darbo valandų
B	Po 500 darbo valandų
C	Kas 1 500 darbo valandų arba kasmet

Intervalas arba simbolis	Paaiškinimas
Patikrų grafike esančių žymų paaiškinimas	
◊	Veikla atliekama ne kiekviename patikros intervale. Intervalas nurodytas veikloje
♦	Veikla atliekama kiekviename patikros intervale.



Informacija

Nuoroda į patikrų grafiką

Lentelėje nurodytos veiklos ir intervalai atitinka patikrų grafiko būseną tuo metu, kai buvo išspausdinta naudojimo instrukcija. Vėlesni patikrų grafiko pakeitimai čia nefiksuojami.

Darbinis ir stovėjimo stabdys

Veikla	A	B	C
Darbinio ir stovėjimo stabdžio veikimo patikra	♦	♦	♦
Stabdžių alyvos (ATF) patikra	♦	♦	♦
Stabdžių alyvą (ATF) keiskite kas **3 000 darbo valandų**			◊
Akceleratoriaus pedalo ir lėtosios eigos stabdžio pedalo veikimo patikra	♦	♦	♦

Vairavimo mechanizmas

Veikla	A	B	C
Vairo cilindro ir vairo cilindro guolio patikra	♦	♦	♦
Vairo kolonėlės nustatymo patikra	♦	♦	♦

Elektros įranga

Veikla	A	B	C
Apšvietimo ir elektros įrangos patikra (jeigu yra)	♦	♦	♦
Stiklo valytuvo / stiklo apiplovimo sistemos patikra (jei yra)	♦	♦	♦
Akumuliatorių baterijos būklės patikra	♦	♦	♦

Darbinė hidraulinė sistema

Veikla	A	B	C
Valdymo svirtis (vairalazdė): saugiklio patikra važiuojant keliais	♦	♦	♦
Hidraulinės alyvos bako užpildymo patikra	♦	♦	♦
Hidraulinės sistemos vėdinimo filtro patikra dėl užterštumo	♦	♦	
Hidraulinės sistemos vėdinimo filtro keitimas			♦
Hidraulinės alyvos patikra dėl užterštumo, įsk. aukšto slėgio ir grįžtamojo srauto filtrą	♦	♦	
Hidraulinės alyvos filtrų keitimas	♦		♦
Hidraulinę alyvą keiskite kas **1 500 darbo valandų** (bet ne vėliau kaip kas 3 metus, atsižvelgiant į tai, kas įvyksta anksčiau)			◊
Pakeiskite visų išleidimo varžtų sandariklius kiekvieną kartą keisdami alyvą arba kai jie išimami.			♦

Ašys ir pavarų dėžė

Veikla	A	B	C
Transmisinės alyvos skirstytuvo pavarų dėžėje patikra	♦	♦	♦
Pavarų dėžės alyvos lygio priekinės ir galinės ašies diferencialuose patikra	♦	♦	♦
Pavarų dėžės alyvos skirstytuvo pavarų dėžėje keitimas			♦
Pakeiskite visų išleidimo varžtų sandariklius **kiekvieną kartą keisdami alyvą** arba kai jie išimami.			◊
Pavarų dėžės alyvos lygio priekinės ir galinės ašies diferencialuose keitimas			♦
Pavarų dėžės alyvos lygio priekinės ir galinės ašies planetinėse pavarose kairėje ir dešinėje tikrinimas	♦	♦	♦
Pavarų dėžės alyvos lygio priekinės ir galinės ašies planetinėse pavarose kairėje ir dešinėje keitimas			♦

Dyzelinis variklis

Veikla	A	B	C
Variklinės alyvos keitimas		♦	♦
Variklinės alyvos išleidimo varžto varinio žiedo keitimas		♦	♦
Variklinės alyvos filtro keitimas		♦	♦
Visų degalų filtrų keitimas	♦	♦	♦
Visų aušintuvų užterštumo patikra	♦	♦	♦
Aušinimo skysčio lygio patikra	♦	♦	♦
Aušinimo skystį keiskite kas **3000 darbo valandų**			◊
Diržų nusidėvėjimo ir įtempio patikra	♦	♦	♦
Diržų keitimas			♦
Karterio vėdinimo sistemos patikra		♦	♦
Degalų, tepimo alyvos, aušinimo skysčio ir oro įsiurbimo žarnų, taip pat oro įsiurbimo žarnų patikra		♦	♦
Degalų, tepimo alyvos, aušinimo skysčio ir oro įsiurbimo žarnas, taip pat oro įsiurbimo žarnas keiskite kas **3000 darbo valandų**			◊
Turbokompresoriaus patikra			♦
Oro filtro ir oro filtrų saugiklių kasečių valymas	♦	♦	♦
Oro filtro keitimas		♦	♦
Oro filtrų saugiklių kasečių keitimas			♦
Patikrinkite variklio guolį			♦
Vandens siurblio ir termostato patikra			♦
Starterio patikra			♦
Trifazio generatoriaus patikra			♦
Patikrinkite dyzelino kietųjų dalelių filtrą (laikykitės ekrane rodomų reikalavimų, jei reikia, pradėkite regeneraciją naudodami „Engine Inspector“).			♦

Kabina ir važiuoklė

Veikla	A	B	C
Vairuotojo sėdynės, saugos diržo nusidėvėjimo, veikimo ir tvirtinimo patikra	♦	♦	♦

Veikla	A	B	C
Kontaktinio sėdynės variklio patikra	♦	♦	♦
Spynų, durų fiksatorių, lankstų ir kt. patikra, valymas, tepimas	♦	♦	♦
Kabinos oro filtro patikra ir valymas (jei yra), jei reikia, keitimas	♦	♦	♦
Kasmet keiskite kabinos oro filtrą (jei yra)			◊
Šildymo, vėdinimo (kabinos) patikra	♦	♦	♦
Įspėjamųjų ir nurodomųjų ženklų patikra, ar jie nepažeisti ir nepamesti	♦	♦	♦

Padangos

Veikla	A	B	C
Padangų, oro slėgio padangose ir padangų protektoriaus gylio patikra	♦	♦	♦

Krovimo įrenginys

Veikla	A	B	C
Pakabinamų darbo padargų fiksatoriaus patikra	♦	♦	♦

Parinktys

Veikla	A	B	C
Papildomų valdymo kontūrų veikimo patikra	♦	♦	♦
Nuleidimo stabdymo vožtuvų (jeigu yra) veikimo patikra	♦	♦	♦
Oro kondicionieriaus veikimo patikra, kondensatoriaus valymas, kabinos oro filtro patikra dėl užteršimo	♦	♦	♦
Traukos ir sukabinimo įtaiso (jeigu yra) veikimo, pažeidimų ir susidėvėjimo patikra	♦	♦	♦

Tepalo keitimas

Veikla	A	B	C
Tepimas pagal tepimo planą	♦	♦	♦
Velenų kryžminių lankstų sutepimas, jeigu yra įmova.	♦	♦	♦
Vyrių, lankstų, jungiamųjų detalių (pvz., durų stovų) patikra ir tepimas	♦	♦	♦
Ašies svyruojamosios ašies guolio tepimas	♦	♦	♦

Kiti darbai

Veikla	A	B	C
Oro ir skysčio perdavimo linijų sandarumo patikrinimas apžiūrint	♦	♦	♦
Varžtų ir veržlių ar srieginių jungčių priveržimo tvirtumo patikra	♦	♦	♦

8.4 Patikra apžiūrint

8.4.1 Konstrukcinių dalių patikrinimas

Kartą per savaitę tikrinkite šias konstrukcines dalis:

- visas plienines dalis, ar jos nepažeistos, ir patikrinkite, ar nėra atsilaisvinusių varžtinių jungčių, ypač ROPS / FOPS apsauginę konstrukciją,
- patikrinkite saugos diržo būklę ir veikimą,
- patikrinkite pakabinamų darbo padargų greitojo keitimo sistemą,
- patikrinkite visus šarnyrinius kakliukus, ar jie tinkamoje padėtyje ir tinkamai užfiksuoti jų fiksavimo įtaisais,
- patikrinkite pagalbinės lipimo priemones ir rankenas, ar jie tinkamoje padėtyje,
- patikrinkite kabinos langus, ar jie nesudužę, neįtrūkę ir ar juose nėra įskėlimų akmenimis,
- patikrinkite apšvietimo įrenginio ir darbinių žibintų būklę,
- patikrinkite padangas, ar į jas nepateko aštrių daiktų ir ar nėra pažeidimų,
- patikrinkite padangas, ar jos nenusidėvėjusios,
- Patikrinkite visų saugos ir įspėjamųjų lipdukų būklę.

8.4.2 Sandarumo patikrinimas



⚠ ĮSPĖJIMAS

Pavojus susižaloti dėl slėgio!

Veikiant dideliam slėgiui ištrykštanti plona hidraulinės alyvos srovė gali prasiskverbti į odą. Dėl to galima sunkiai susižaloti.

- ► Mūvėkite apsaugines pirštines ir nešiokite apsauginius akinius.
- ► Niekada rankomis netikrinkite, ar nėra nuotėkių.
- ► Nuotėkiui ieškoti naudokite gabalą kartono arba popieriaus, ant kurio būtų matomi ištryškę alyvos purslai.
- ► Hidraulinei alyvai patekus po oda arba į akis, nedelsdami kreipkitės į gydytoją.

Patikrinkite šių konstrukcinių dalių sandarumą:

- Patikrinkite įsiurbiamo oro ortakį iš oro filtro į variklį.
- Patikrinkite aušinimo sistemos žarnų sąrankas.
- Patikrinkite variklinės alyvos filtrą.
- Patikrinkite degalų tiekimo žarneles.
- Patikrinkite vairavimo sistemos žarnų sąrankas ir hidraulinį cilindrą.
- Patikrinkite hidraulinę sistemą, valdymo vožtuvą, vertikaliojo stabdymo vožtuvus, hidraulines žarnas ir hidraulinį cilindrą.
- Patikrinkite visų valdymo kontūrų hidraulines jungtis.
- Patikrinkite stabdžių sistemos žarnų sąrankas ir stabdžių skysčio bakelį.
- Patikrinkite priekinę ir galinę ašį.

Gedimus ir nesandarias vietas paveskite sutvarkyti įgaliotoms specializuotoms dirbtuvėms.

8.5 Eksploatacinės medžiagos

8.5.1 Eksploatacinių medžiagų ir pripildymo kiekių apžvalga



Informacija

Visiems alyvos užpildams privalomas alyvos lygis iki rodyklių arba kontrolinių varžtų žymų!

Padėtis	Pripildymo kiekis	Skystis	Specifikacija
Sukomplektuota hidraulinė sistema	68,0 l	Hidraulinė alyva HVLPD 46 (HV)	EVVA: Hyd M 46 D-HV
Hidraulinės alyvos bakelis	32,0 l		
Priekinė ašis	5,2 l	Transmisinė alyva SAE 75W80	TE-ML 05G / 05G
	8,5 l		
Galinė ašis	5,4 l		
Stabdžių sistema	0,2 l	ATF Öl	Transmission Oil
Oro kondicionierius	0,85 kg	Šaltnešis R134a	DIN8960:1998-11

Padėtis	Pripildymo kiekis	Skystis	Specifikacija
Tepimo tepalu vietos		Universalusis tepalas	atsparus vandeniui

Variklio eksploatacinės medžiagos



PASTABA

Variklio pažeidimai dėl eksploatacinių medžiagų netinkamo pripildymo kiekio arba neteisingos specifikacijos!

Transporto priemonėje gali būti įrengti įvairių tipų varikliai. Pripildymo kiekiai ir eksploatacinių medžiagų specifikacijos gali skirtis.

► Įsitikinkite, kad duomenys nuskaitomi iš teisingos lentelės.

⇨ Norėdami identifikuoti variklį, perskaitykite kW numerį transporto priemonės specifikacijų lentelėje. Lentelės antraštėje skliausteliuose nurodytas atitinkamo variklio kW skaičius.

► Nemaišykite skirtingų specifikacijų variklinių alyvų.



PASTABA

Variklio sugadinimo dėl maišomos aušinimo priemonės

Sumaišius skirtingas aušinimo priemones, galima sugadinti transporto priemonės variklį.

► Nemaišykite skirtingų aušinimo priemonių.

► Papildykite tik tos pačios spalvos aušinimo skysčio.



Informacija

Aušinimo priemonių maišymas

Specifikacijose nurodytus degalus galima maišyti su HVO degalais.

Transporto priemonės, kurių pagaminimo data yra po 2024 m. sausio 1 d., yra patvirtintos naudoti HVO degalams.

Padėtis	Pripildymo kiekis	Skystis	Specifikacija
Degalų bakas	80,0 l	Dyzelino kuras su labai mažu sieros kiekiu (<15 mg/kg)	EU: EN590/DIN 51628 / GB BS 2869:2010 A2 / US: ASTM D975 2D S15 / JA: JIS K 2204
		Hydrotreated Vegetable Oil (HVO)	EU: EN15940
Variklinė alyva su filtru	11,5 l	Variklinė alyva SAE 10W40 Aplinkos temperatūra: nuo -20 °C iki +40 °C	Variklinė alyva, kurios sudėtyje mažai pelenų API CJ-4 / API CK-4
Aušinimo sistemos talpa	13,0 l	Vanduo su įprastu didelio slėgio aušinimo skysčiu / antifrizu	DQC CD14 / ASTM D6210 / ASTM D3306

8.5.2 Kuro lygis

⚠ ATSARGIAI

Pavojus sveikatai dėl degalų!

Degalai ir jų garai yra kenksmingi sveikatai.

- ► Stenkitės, kad jų nepatektų ant odos, į akis ir į burną.
- ► Įvykus nelaimingam atsitikimui su degalais, nedelsdami kreipkitės į gydytoją.
- ► Naudokite apsaugines priemones.

⚠ ATSARGIAI

Gaisro pavojus dėl degalų!

Degalai sudaro degius garus. Dėl to gali kilti gaisras, kurio metu galima susižaloti.

- ► Nerūkykite, nenaudokite ugnies ir atviros liepsnos.
- ► Draudžiama į dyzeliną pilti benzinui skirtus priedus.
- ► Transporto priemonė turi būti švari. Išlietus degalus nedelsdami išvalykite!

PASTABA

Pažeidimai dėl per didelio sieros kiekio degaluose!

Dėl per žemos kokybės degalų gali būti apgadintas variklis.

- ► Nepilkite mazuto.
- ► Neįmaišykite benzino.

8.5.2.1 Degalų pylimas

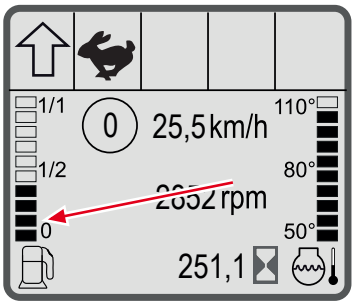

pav. 202: Dyzelino bako pripildymo lygio rodmuo

Degalų bako pripildymo lygio rodmuo

Ekrane esantis rodmuo rodo degalų bako pripildymo lygį. Kai ekrane rodoma paskutinė juostelė, papildykite degalų.

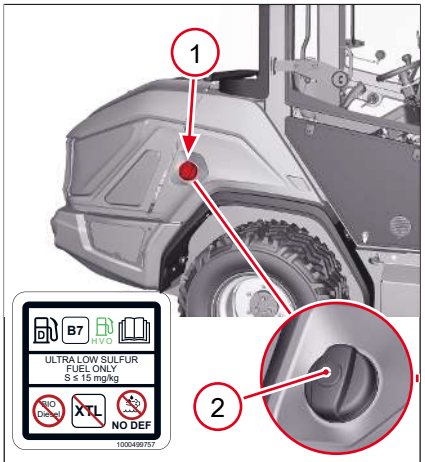

pav. 203: Pripildymo atvamzdžio vieta

Įpylimo anga yra transporto priemonės **1** padėtyje.

1. Nuleiskite krovimo įrangą ant žemės.
2. Išjunkite uždegimą ir ištraukite uždegimo raktą.
3. Pasukite lietaus dangtelį **2** nuo bako dangtelio spynos.
4. Įpylimo angos dangtelio atidarymas.
5. Atsukite įpylimo angos dangtelį.
6. Atlikite bako pildymo procedūrą.
7. Įpylę degalų kruopščiai uždarykite įpylimo angą.

Aplinka

Degalai kelia pavojų aplinkai!

- ► Venkite išsiskyrimo į aplinką.
- ► Išbėgusius, perpiltus arba išlietus degalus nedelsdami surinkite rišikliu.
- ► Degalus arba rišiklį tinkamai utilizuokite, atskyrę nuo kitų atliekų.
- ► Išbėgus didesniam degalų kiekiui, apie tai informuokite kompetentingą tarnybą (pvz., gamtos apsaugos žinyną, ugniagesius ir t. t.).

8

8.5.2.2 Atlikite vandens skirtuvo techninę priežiūrą

Pasiruošimas techninės priežiūros darbams variklio skyriuje

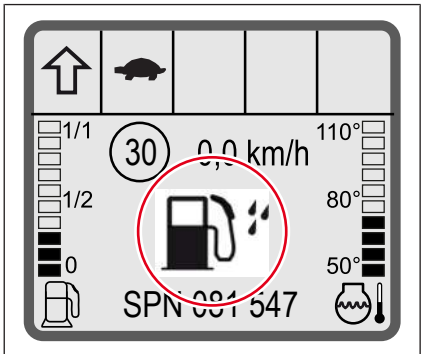

pav. 204: Vandens skirtuvo simbolis ekrane

1. Pastatykite transporto priemonę ant tvirto, lygaus ir sauso pagrindo.
2. Apsaugokite transporto priemonę stovėjimo stabdžiu.
3. Nuleiskite krovimo įrangą ant žemės.
4. Išjunkite uždegimą ir ištraukite uždegimo raktą.
5. Palaukite, kol variklis atvės.
6. Atidarykite variklio gaubtą.

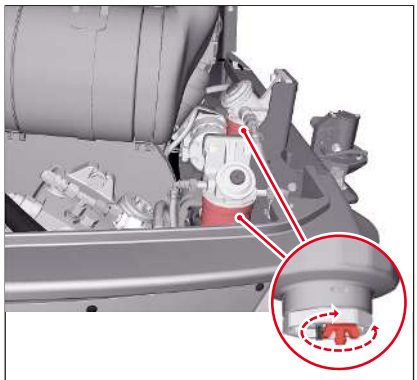

pav. 205: Transporto priemonės degalų filtras

Degalų filtro vieta

Transporto priemonė turi su degalų filtrus. Abiejuose degalų filtruose yra įrengtas vandens skirtuvas. Dėl vandens, esančio degaluose, gali atsirasti veikimo trikčių ir gedimų. Degalų filtro vandens skirtuvą būtina reguliariai tikrinti.

Vandens išleidimas

1. Pakiškite po vandens skirtuvu surinkimo bakelį.
2. Atlaisvinkite filtre išleidimo varžtą.
   ⇨ Susikaupęs vanduo išbėga.
3. Išleidimo varžtą vėl tvirtai prisukite.
4. Pašalinkite orą iš degalų tiekimo sistemos.
5. Paleiskite variklį ir patikrinkite degalų filtro sandarumą.

8.5.2.3 Oro pašalinimas iš degalų sistemos

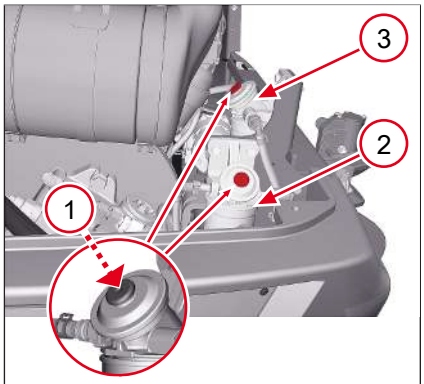

pav. 206: Dyzelino dalelių filtro rankinis siurblys

Poz.	Žymėjimas
1	Rankinis pumpavimo siurblys
2	Degalų pirminis filtras
3	Pagrindinis degalų filtras

Kai iš vandens skirtuvo išleidžiamas vanduo arba ištuštėjo transporto priemonės bakas, rekomenduojama pašalinti orą iš degalų tiekimo sistemos.

Iš abiejų degalų filtrų reikia išleisti orą. Pirmiausiai orą išleiskite iš priešfiltrio, po to – iš pagrindinio filtro.

✓ Vanduo iš degalų filtro buvo išleistas.

1. Transporto priemonės ekrane patikrinkite pripildymo lygį, jei reikia, įpilkite degalų.
2. Atlikite pumpavimą, naudodamiesi rankiniu pumpavimo siurbliu **1**.
   ⇨ Pumpuojant susidaro priešslėgis.
3. Jeigu priešslėgis jaučiamas, atlikite pumpavimą dar tris keturis kartus.
   ⇨ Variklį galima paleisti.
4. Uždarykite variklio gaubtą.
5. Užveskite variklį ir leiskite jam veikti tuščiaja eiga apytiksliai penkias minutes, kad būtų pašalintas visas oras.

8.5.3 Variklinės alyvos pripildymo lygis



PASTABA

Variklio pažeidimas dėl netinkamo variklinės alyvos pripildymo lygio!

► Alyvos lygis turi siekti žymą MIN alyvos rodyklėje.
► Alyvos lygis neturi viršyti žymos MAX alyvos rodyklėje.

Pasiruošimas techninės priežiūros darbams variklio skyriuje

1. Pastatykite transporto priemonę ant tvirto, lygaus ir sauso pagrindo.
2. Apsaugokite transporto priemonę stovėjimo stabdžiu.
3. Nuleiskite krovimo įrangą ant žemės.
4. Išjunkite uždegimą ir ištraukite uždegimo raktą.
5. Palaukite, kol variklis atvės.
6. Atidarykite variklio gaubtą.

8.5.3.1 Variklinės alyvos lygio patikra

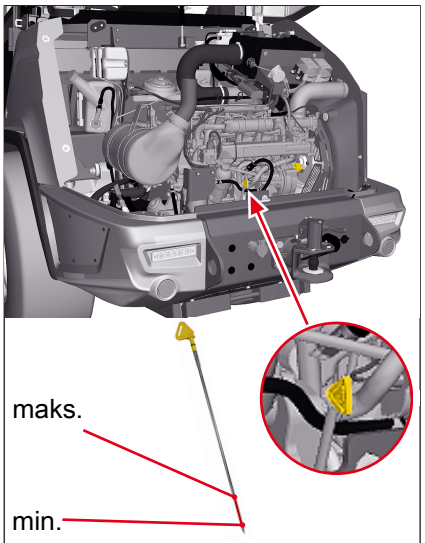

pav. 207: Variklinės alyvos lygio patikra

✓ Atkreipkite dėmesį į pasiruošimą techninės priežiūros darbams variklio skyriuje!

1. Ištraukite alyvos lygio matuoklį.
2. Nuvalykite alyvos matuoklį švaria, nepūkuojančia šluoste.
3. Vėl įkiškite alyvos lygio matuoklį.
4. Vėl ištraukite alyvos lygio matuoklį.
5. Patikrinkite alyvos lygį
   ⇨ Alyvos lygis turi būti tarp „min.“ ir „max“ žymų.
6. Vėl įkiškite alyvos lygio matuoklį.

8.5.3.2 Variklinės alyvos papildymas



PASTABA

Naudojant netinkamą variklinę alyvą, gali būti pažeistas variklis!

► Naudokite tik teisingos specifikacijos variklinę alyvą.

► Kaip pagalbinį pripildymo įtaisą naudokite piltuvą su žarniniu ilgintuvu.

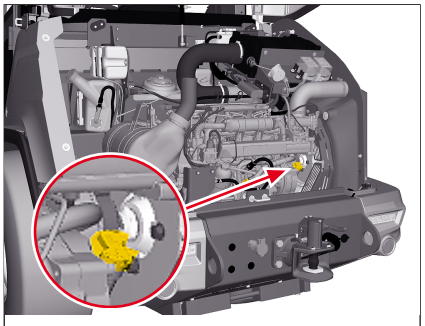
pav. 208: Variklinės alyvos papildymas

Jei alyvos lygis yra žemiau „min.“ žymos, papildykite variklinės alyvos per įpylimo angą **1**.

✓ Buvo patikrintas variklinės alyvos lygis.

1. Atidarykite variklinės alyvos įpylimo angos dangtelį.
   ⇨ Sukite dangtį prieš laikrodžio rodyklę.
2. Pripildykite variklinės alyvos.
3. Patikrinkite variklinės alyvos lygį.
   ⇨ Pasiekta „max.“ žyma.
4. Uždarykite įpylimo angą.
   ⇨ Pasukite dangtelį pagal laikrodžio rodyklę.

8.5.4 Aušinimo skysčio pripildymo lygis



⚠ ĮSPĖJIMAS

Pavojus nusiplikyti karštu aušinimo skysčiu!

Išjungus variklį, aušinimo sistemą veikia slėgis. Aušinimo skystis įkaito ir išsiplėtė. Atidarius įpylimo angą, išeina slėgis ir gali ištrykšti karštas skystis. Galima stipriai nusiplikyti.

- ► Niekada neatidarinėkite įpylimo angos esant karštam varikliui arba slėginei aušinimo sistemai.
- ► Leiskite varikliui pakankamai atvėsti.
- ► Naudokite apsaugines priemones.



PASTABA

Techniniai gedimai dėl netinkamo aušinimo skysčio arba per mažo jo kiekio!

- ► Naudokite tik teisingos specifikacijos aušinimo skystį. Žr. eksploatacinių medžiagų ir pripildymo kiekių lenteles.
- ► Aušinimo skystį turėtų sudaryti vanduo ir antifrizas vienodomis dalimis. Toks mišinys užtikrina optimalų aušinimo galios ir apsaugos nuo korozijos santykį.
- ► Nepilkite aušinimo skysčio per greitai. Pripilkite maks. penkis litrus per minutę. Jei aušinimo sistema pripildoma per greitai, pasekmė gali būti oro intarpai aušinimo sistemoje, dėl kurių perkaista variklis.

Pasiruošimas techninės priežiūros darbams variklio skyriuje

1. Pastatykite transporto priemonę ant tvirto, lygaus ir sauso pagrindo.
2. Apsaugokite transporto priemonę stovėjimo stabdžiu.
3. Nuleiskite krovimo įrangą ant žemės.
4. Išjunkite uždegimą ir ištraukite uždegimo raktą.
5. Palaukite, kol variklis atvės.
6. Atidarykite variklio gaubtą.

8.5.4.1 Aušinimo skysčio lygio tikrinimas

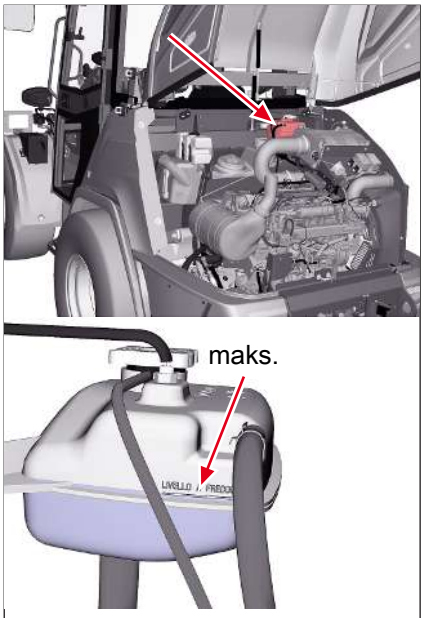

pav. 209: Aušinimo skysčio išsiplėtimo bakelis

Reguliariai tikrinkite aušinimo skysčio pripildymo lygį.

Stebėkite, kad į aušinimo skystį visada būtų įmaišyta pakankamai antifrizo, taip pat ir vasarą. Antifrizas apsaugo aušintuvą ir variklį nuo vidinės korozijos.

Patikrinkite aušinimo skysčio lygį išsiplėtimo bakelyje variklio skyriuje. Pripildymo lygis turi būti tarp MIN ir MAX žymų.

8.5.4.2 Aušinimo skysčio papildymas



⚠ ĮSPĖJIMAS

Pavojus nusiplikyti karštu aušinimo skysčiu!

Išjungus variklį, aušinimo sistemą veikia slėgis. Aušinimo skystis įkaito ir išsiplėtė. Atidarius įpylimo angą, išeina slėgis ir gali ištrykšti karštas skystis. Galima stipriai nusiplikyti.

- ► Niekada neatidarinėkite įpylimo angos esant karštam varikliui arba slėginei aušinimo sistemai.
- ► Leiskite varikliui pakankamai atvėsti.
- ► Naudokite apsaugines priemones.



PASTABA

Techniniai gedimai dėl per mažo pripildymo lygio!

- ► Pripildymo lygį tikrinkite arba papildykite, laikydamiesi šioje eksploatavimo instrukcijoje nurodytų techninės priežiūros intervalų.
- ► Pripildykite aušinimo skysčio, kai tarp techninės priežiūros intervalų ekrane bus rodomas simbolis .

8

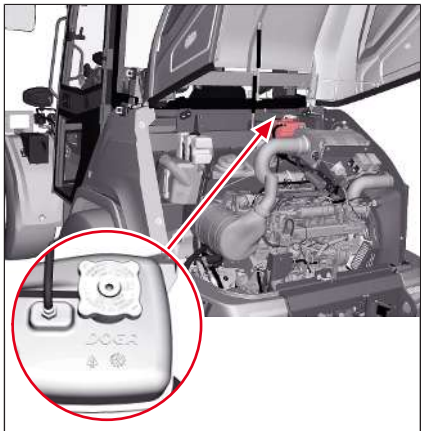

pav. 210: Aušinimo skysčio įpylimo anga

Jei aušinimo skysčio lygis yra žemiau MIN žymos, papildykite aušinimo skysčio per įpylimo angą **1**.

✓ Atliktas pasiruošimas techninės priežiūros darbams variklio skyriuje.

✓ Apsauginės priemonės naudojamos.

1. Atidarykite aušinimo skysčio įpylimo angos dangtelį.
2. Papildykite aušinimo skysčio iki MAX žymos.
3. Uždarykite aušinimo skysčio įpylimo angą.

Aplinka

Gali būti užteršta aplinka.

► Stenkitės, kad neišbėgtų antifrizas ir aušinimo skystis.

► Antifrizą ir aušinimo skystį surinkite bei utilizuokite tausodami aplinką.

8.5.4.3 Antifrizo patikrinimas

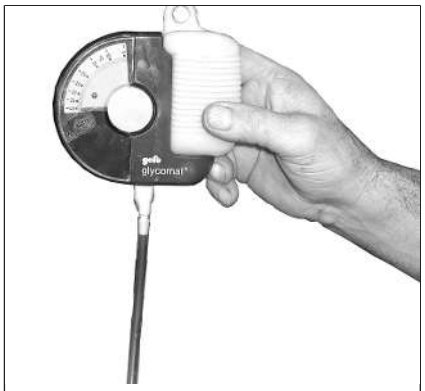

pav. 211: Antifrizo patikrinimas

Antifrizas neleidžia aušinimo skysčiui užšalti esant minusinei temperatūrai ir apsaugo variklio bloką ir radiatorių nuo vidinės korozijos. Įprastomis sąlygomis pakanka nuo -20 °C iki -30 °C antifrizo. Antifrizo kiekį galima nustatyti antifrizo matuokliu.

Aušinimo skysčių proporcijų lentelė

Išorės temperatūra [1]	Vandens dalis	Antifrizo dalis [2]
-37 °C	50 %	50 %

1) Net ir esant aukštesnei išorės temperatūrai parinkite maišymo santykį 1:1, kad užtikrintumėte apsaugą nuo korozijos, apnašų ir nuosėdų.

2) Aušinimo skysčio nemaišykite su kitais aušinimo skysčiais.

8.5.5 Hidraulinės alyvos lygis

PASTABA

Hidraulinės sistemos pažeidimai dėl netinkamo pripildymo lygio!

► Hidraulinės alyvos pripildymo lygis niekada neturi nukristi žemiau MIN žymos alyvos rodyklėje.

► Pripildant niekada negalima viršyti žymos MAX alyvos rodyklėje.

► Reguliariai tikrinkite pripildymo lygį.

► Niekada nenaudokite transporto priemonės, kai pripildymo lygis yra netinkamas.

PASTABA

Naudojant netinkamą arba užterštą hidraulinę alyvą, pažeidžiama hidraulinė sistema!

- ► Naudokite tik leidžiamą hidraulinę alyvą.
- ► Alyvos drumstumas reiškia, kad hidraulinėje sistemoje yra vandens arba oro, kuris gali pažeisti hidraulinės alyvos siurblį. Paveskite klaidas pašalinti tik įgaliotoms specializuotoms dirbtuvėms.
- ► Nenaudokite transporto priemonės, kol nebus pašalinta klaida.

Pasiruošimas techninės priežiūros darbams variklio skyriuje

1. Pastatykite transporto priemonę ant tvirto, lygaus ir sauso pagrindo.
2. Apsaugokite transporto priemonę stovėjimo stabdžiu.
3. Nuleiskite krovimo įrangą ant žemės.
4. Išjunkite uždegimą ir ištraukite uždegimo raktą.
5. Palaukite, kol variklis atvės.
6. Atidarykite variklio gaubtą.

8.5.5.1 Hidraulinės alyvos lygio patikra

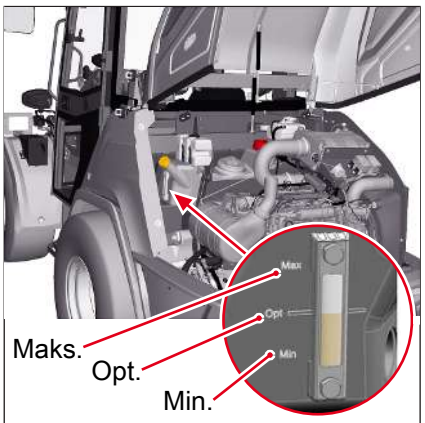

pav. 212: Hidraulinės alyvos bakelio stebėjimo langelis

Hidraulinis alyvos bakelis yra po variklio gaubtu. Hidraulinės alyvos bakelio kairėje yra alyvos lygio stebėjimo langelis.

- ✓ Atliktas pasiruošimas techninės priežiūros darbams variklio skyriuje.
- ▪ Patikrinkite hidraulinės alyvos lygį pro hidraulinės alyvos bakelio stebėjimo langelį.
- ⇨ Hidraulinės alyvos lygis turi būti ties stebėjimo langelio viduriu.

Hidraulinės alyvos lygis neturi būti žemiau raudonos žymos stebėjimo langelio apačioje. Tokiu atveju papildykite hidraulinės alyvos, kol hidraulinės alyvos lygis vėl bus tinkamas. Hidraulinės alyvos lygis neturi būti aukščiau žymos stebėjimo langelio viršuje. Tokiu atveju išleiskite hidraulinę alyvą, kol hidraulinės alyvos lygis vėl bus tinkamas.



pav. 213: Hidraulinės alyvos bakelio alsuoklio filtras

Vėdinimo filtras hidraulinės alyvos bakeliui

Vėdinimo filtras užtikrina hidraulinės alyvos bako vėdinimą, svyruojant hidraulinės alyvos lygiui. Vėdinimo filtre yra filtruojantysis elementas, kuris apsaugo nuo dulkių ir purvo patekimo bei alyvos purslų pasklidimo. Vėdinimo filtre įrengtas vožtuvas, kuris bake palaiko nedidelį slėgį. Šis slėgis sumažėja, kai atidaromas hidraulinės alyvos pripildymo atvamzdis.

8.5.5.2 Įpilkite hidraulinės alyvos

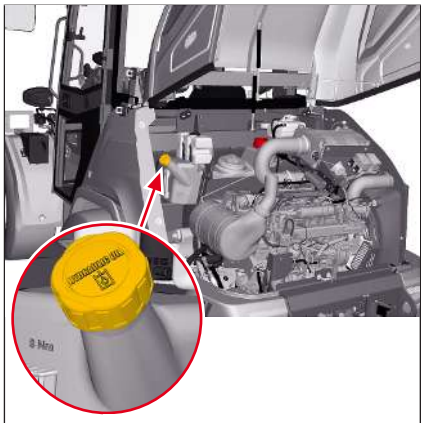

pav. 214: Hidraulinės alyvos įpylimo anga

Jeigu kontroliniame langelyje nesimato arba matosi per mažai hidraulinės alyvos, reikia jos papildyti.

✓ Patikrinkite hidraulinės alyvos lygį.

1. Įpylimo angos atidarymas (pasukti prieš laikrodžio rodyklę).
2. Papildykite hidraulinės alyvos.
3. Hidraulinės alyvos pripildymo lygio patikra
4. Įpylimo angos uždarymas (pasukti laikrodžio rodyklės kryptimi).

8.5.5.3 Oro išleidimas iš hidraulinės sistemos



⚠ ĮSPĖJIMAS

Pavojus susižaloti dėl nevaldomų krovimo įrangos judesių!

Dėl oro intarpų hidraulinėje sistemoje galimi nevaldomi krovimo įrangos judesiai sumažėjus slėgiui. Dėl to gali įvykti nelaimingų atsitikimų, kurių metu galima sunkiai arba mirtinai susižaloti.

- ► Atsiradus hidraulinės sistemos veikimo sutrikimų arba po ilgesnių neveikos laikų, iš hidraulinės sistemos išleiskite orą.
- ► Iš hidraulinės sistemos išleiskite orą tik nuo sėdynės.
- ► Iš hidraulinės sistemos išleiskite orą tik stovint transporto priemonei.
- ► Įsitikinkite, kad pavojaus zonoje nėra asmenų.

✓ Pripildymo lygis hidraulinės alyvos bakelyje yra tinkamas.

1. Atsisėskite ant sėdynės.
2. Užveskite transporto priemonės variklį ir apie tris minutes leiskite jam veikti tuščiąja eiga.
3. Kelis kartus vairalazde iki galo sustumkite ir ištraukite visų hidraulinių cilindrų stūmoklių kotus.
4. Aktyvinkite vairavimo mechanizmą iki galo abiem kryptimis. Kartokite procesą tol, kol vairavimo mechanizmas veiks nepriekaištingai ir be garsų.
5. Tikrinkite pripildymo lygį hidraulinės alyvos bakelyje ir prireikus pripildykite hidraulinės alyvos.

8.5.6 Patikrinkite stabdžių skysčio pripildymo lygį



⚠ ĮSPĖJIMAS

Nelaimingų atsitikimų pavojus sugedus stabdžiams!

Stabdžių sistema – tai saugos įrenginys. Netinkamai techniškai prižiūrint, stabdžių sistema gali sugesti. Dėl to gali įvykti nelaimingų atsitikimų, kurių metu galima sunkiai arba mirtinai susižaloti.

Visus stabdžių sistemos remonto darbus privalo atlikti išmokytas įgaliotų specializuotų dirbtuvių personalas.

- ► Kasdien tikrinkite, kaip veikia stabdys.
- ► Jei stabdžių skysčio pripildymo lygis nukristų tarp dviejų kontrolės įtaisų arba užsidegtų įspėjamoji lemputė, vadinasi, yra stabdžių sistemos gedimas.
- ► Nevažiuokite su sugedusiais stabdžiais.
- ► Paveskite atlikti techninę priežiūrą pagal techninės priežiūros intervalus.

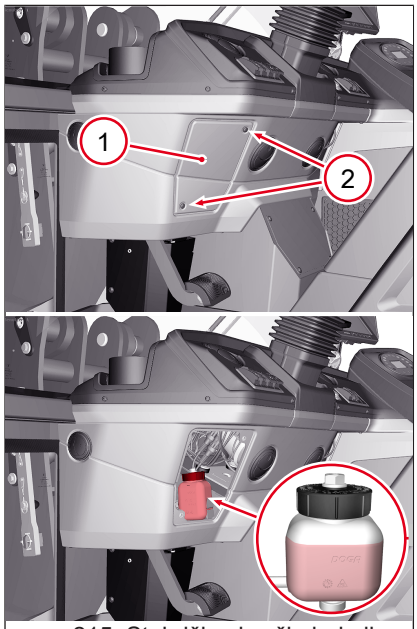

pav. 215: Stabdžių skysčio bakelis

Stabdžių skysčio patikrinimas

Stabdžių skysčio lygį kontroliuoja rezervuare esantis jungiklis. Jei stabdžių skysčio lygis per žemas, ekrane pasirodo tokia informacija:

Simbolis	Reikšmė
	Įspėjamoji lemputė „Transporto priemonės elektronika“ šviečia nuolat. Taip pat ima skambėti įspėjamasis signalas.
	Ekrane rodomas simbolis.

Bakelį pasieksite nuėmę dangtį **1** . Norėdami nuimti dangtį, atsukite varžtus **2**. Patikrinę stabdžių skysčio lygį, vėl uždėkite dangtį

Jei stabdžių skysčio lygis bakelyje per žemas, transporto priemone daugiau nevažiuokite. Vėl važiuokite transporto priemone tik po to, kai įgaliotos specializuotos dirbtuvės patikrins ir patvirtins transporto priemonę.

8.5.7 Stiklų ploviklio lygis

Stiklų ploviklio bakelis yra kabinoje, kairėje, šalia vairuotojo sėdynės.

Įsitikinkite, kad stiklų apliejiklio bakelyje visada yra pakankamai skysčio. Pilkite tik švarų geriamąjį vandenį. Jei reikia, galima naudoti sezonui tinkamą stiklų ploviklį. Žiemą į vandenį įmaišykite antifrizo.

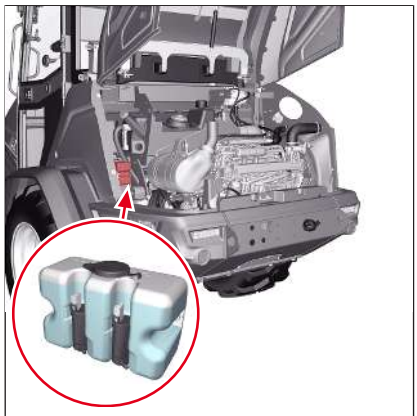

pav. 216: Stiklų ploviklio bakelio vieta

Stiklų ploviklio patikra ir papildymas

✓ Pastatykite transporto priemonę ant tvirto, lygaus ir sauso pagrindo.

1. Apsaugokite transporto priemonę stovėjimo stabdžiu.
2. Nuleiskite krovimo įrangą ant žemės.
3. Išjunkite uždegimą ir ištraukite uždegimo raktą.
4. Atidarykite variklio gaubtą.
5. Patikrinkite stiklų ploviklio pripildymo lygį bakelyje.

Jeigu reikia, įpilkite stiklų ploviklio:

1. Atidarykite bakelio įpylimo angą.
   ⇨ Prireikus naudokite pagalbinį pildymo įtaisą, pvz., žarną.
2. Įpilkite vandens, jeigu reikia sumaišyto su stiklų plovimo priemone ar antifrizu.
3. Uždarykite įpylimo angą.

8.6 Transporto priemonės ir pakabinamo darbo padargo tepimas

8.6.1 Transporto priemonės tepimas

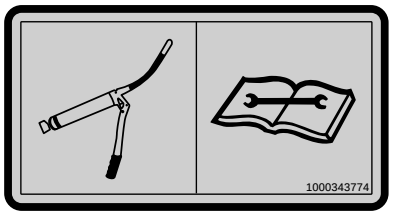

pav. 217: Lipdukas „Sutepti tepimo vietas“

Transporto priemonėje yra įvairių tepimo vietų, kurias reikia tepti kas 20 darbo valandų vandeniui atspariu universaliuoju tepalu. Tolesniame tepimo plane parodytos tepimo vietos transporto priemonėje.

Tepimo įmovų skaičius nurodytas po tepimo planu laužtiniuose skliausteliuose. Pavyzdžiui: **1** Automatinis traukos ir sukabinimo įtaisas [1]
Tai reiškia, kad ant traukos ir sukabinimo įtaiso padėtyje 1 yra tepimo įmova.

Priklausomai nuo įrangos varianto, tepimo įmovų skaičius gali skirtis. Jei galimas skirtingas tepimo įmovų skaičius, skaičius rodomas taip: [1]/[2]. Standartinėje versijoje yra viena tepimo įmova, o pasirinktinėje versijoje – dvi tepimo įmovos.

Naudojant nuotolinį tepimą, tepimo įmova tvirtinama ne tiesiai prie tepimo taško, o lengvai pasiekiamoje vietoje ir yra prijungta prie tepimo taško žarnele.

Tepimo metu patikrinkite krovimo įrangos ir hidraulinio cilindro guolius. Susidėvėjusias guolių įvores pakeisti turi įgaliotos specializuotos dirbtuvės.

Rankine tepaline sutepkite judančias dalis be tepimo įmovų, pvz., lankstus, svirtis, boudeno trosus ir kt.

Pasirengimas keisti tepalą

1. Transporto priemonę pastatykite ant lygaus pagrindo.
2. Įjunkite stovėjimo stabdį.
3. Pakelkite krovimo įrangą tiek, kad saugiai būtų pasiekiamos visos tepimo įmovos.
4. Išjunkite variklį ir ištraukite uždegimo raktą.

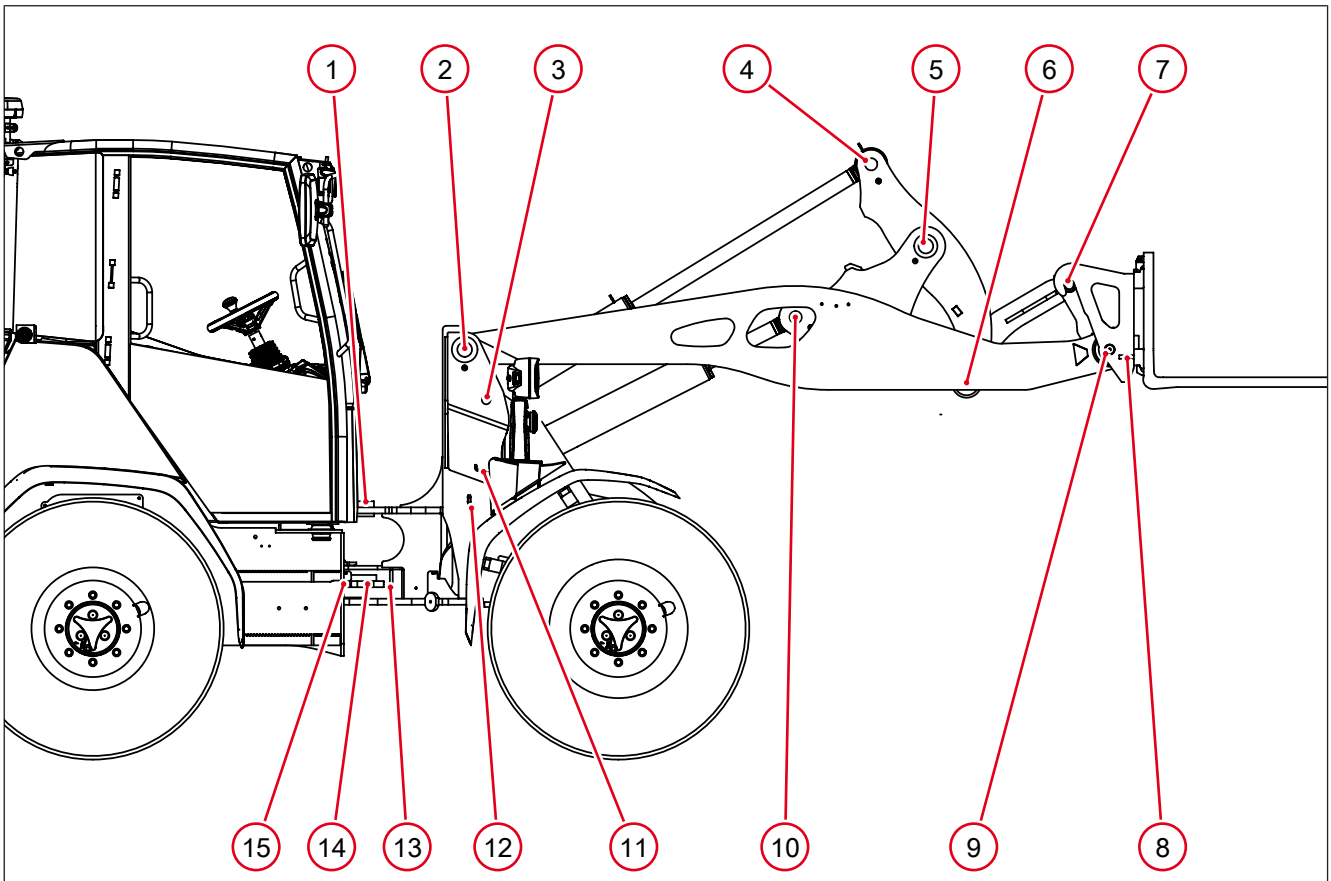

pav. 218: Tepimo planas

Tepimo vieta ir skaičius [x]		
1	Vidurinio lanksto guolis viršuje priekyje	[1]
2	Krovimo įrangos guolis	[2]
3	Vertimo cilindro guolis gale	[1]
4	Vertimo cilindro guolis priekyje	[1]
5	Didelės kreipiamosios svirties guolis	[1]
6	Trauklės guolis gale	[1]
7	Trauklės guolis priekyje	[2]
8	Pakabinamų darbo padargų hidraulinio fiksatoriaus kaištis	[2]
9	Įrankių laikiklio sukimosi taškas	[2]
10	Kėlimo cilindro guolis priekyje	[2]
11	Kėlimo cilindro guolis gale	[2]
12	Vairavimo cilindro guolis priekyje (nuotolinis tepimas	[1]
13	Vairavimo cilindro guolis gale	[1]
14	Vidurinio lanksto guolis apačioje	[1]
15	Vidurinio lanksto guolis viršuje gale (nuotolinis tepimas)	[1]

8.6.2 Centralizuotoji tepimo sistema

Su centralizuotaja tepimo sistema transporto priemonės tepimo vietos periodiškai sutepamos automatiškai. Integruotame elektroniniame valdymo įtaise yra duomenų atmintinė. Joje saugomi duomenys apie

nustatytą ir praėjusį laiką. Jei tepimo arba pertraukos metu buvo išjungtas uždegimas, laikrodis sustabdomas laikrodis ir įsimenamas laikas. Vėl įjungus uždegimą, nuskaitomas likęs tepimo arba pertraukos laikas, ir procedūra toliau vykdoma nuo tos vietos, kurioje buvo nutraukta.

Darbo eiga ir tepimo laiko valdymas



PASTABA

Prasiskverbęs vanduo gali pažeisti centralizuotosios tepimo sistemos valdiklį!

► Visada tinkamai uždarykite centralizuotosios tepimo sistemos dangtį.

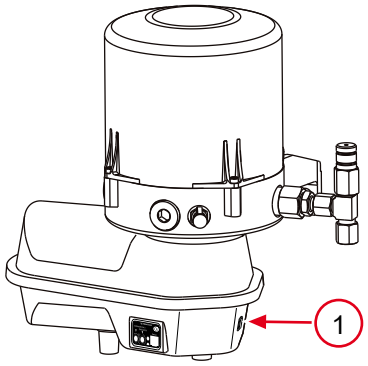

pav. 219: Tarpinio tepimo jungiklis

Naudojant centralizuotosios tepimo sistemos valdymą pagal darbo laiką, galima nustatyti pertraukos ir tepimo trukmę. Pertraukos trukmė – tai laikas tarp dviejų gretimų tepimo periodų.

Esant įjungtam uždegimui, aktyvinus jungiklį **1** siurblio šone, bet kada galima aktyvinti tarpinį tepimą. Šio tarpinio tepimo funkciją taip pat galima naudoti kaip veikimo patikros funkciją.

Siurblys iš karto pradeda tepimo ciklą. Iki šiol praėjęs arba išsaugotas tepimo ar pertraukos laikas atstatomas ir pradedamas skaičiuoti iš naujo.

Paspaudus jungiklį **1**, taip pat galima atstatyti centralizuotosios tepimo sistemos sutrikimą. Siurblys pradeda tepimo ciklą iš naujo.

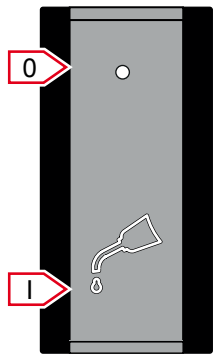

pav. 220: Tepimo paleidimas jungikliu

Tepimo paleidimas rankiniu būdu jungikliu

Transporto priemonės kabinoje gali būti paveikslėlyje parodytas jungiklis. Jungiklis yra jungiklių skydelyje, šoniniame valdymo pulte, galimos dvi jo padėtys. Jungikliu rankiniu būdu tarp automatinių tepimo procesų iš sėdynės galima aktyvinti tarpinius tepimus.

1. Nustatykite jungiklį į padėtį **I** ir laikykite.
   ⇨ Tarpinis tepimas pradedamas.
2. Atleiskite jungiklį.
   ⇨ Jungiklis vėl grįžta į padėtį **0**.

Įjungus jungiklį, atliekamas pilnas sutepimo ciklas.

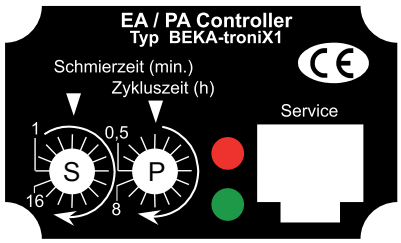

pav. 221: Centralizuotosios tepimo sistemos valdymas

Tepimo ir pertraukų trukmė

Pertraukų ir tepimo trukmė nustatoma perjungikliais **S** ir **P**, esančiais valdiklio langelyje.

1. Jei norite nustatyti laiką, plokščiuoju atsuktuvu nuimkite prie centralizuotosios tepimo sistemos esantį raudoną rėmelį.
2. Atlaisvinkite atvirus varžtus.
   ⇨ Apsauginį dangtį galite nuimti.
3. Pertraukos laiką **P** ir tepimo laiką **S** nustatykite plokščiuoju atsuktuvu.
4. Vėl sumontuokite apsauginį dangtį ir rėmą.

Tepimo trukmė **S** gali būti nuo vienos iki 16 minučių. Tam yra 16 fiksavimo padėčių kas minutę.

Pertraukos trukmė **P** gali būti nuo 30 minučių iki aštuonių valandų. Tam yra 16 fiksavimo padėčių kas 30 minučių.

Šviesos diodai rodo įvairias centralizuotosios tepimo sistemos darbines būsenas.

- Įjungus uždegimą, savikontrolei abu šviesos diodai užsidega 1,5 sekundės.
- Tepimo proceso metu nuolat šviečia žalias šviesos diodas.
- Atsiradus centralizuotosios tepimo sistemos klaidų, mirksi raudonas šviesos diodas.

Laikykitės centralizuotosios tepimo sistemos originalios eksploatavimo instrukcijos. Ji yra transporto priemonėje arba ją galite atsisiųsti naudodami QR kodą ant centralizuotosios tepimo sistemos.

Remonto darbai



PASTABA

Transporto priemonės pažeidimas dėl nesuteptų tepimo vietų!

Jei iš centralizuotosios tepimo sistemos išsiskiria tepalas, tai reiškia, kad viena ar kelios tepimo vietos nėra tepamos.

► Klaidas paveskite pašalinti įgaliotoms specializuotoms dirbtuvėms.

Centralizuotosios tepimo sistemos remonto darbus leidžiama atlikti tik įgaliotoms specializuotoms dirbtuvėms!

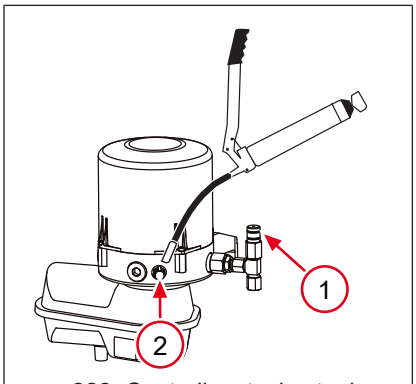

pav. 222: Centralizuotosios tepimo sistemos pripildymas

Centralizuotosios tepimo sistemos pripildymas

Centralizuotąją tepimo sistemą galima pripildyti per tepimo įmovą **2** arba per pripildymo jungtį pneumatiniu arba rankiniu tepimo švirkštu.

8.6.3 Pakabinamų darbo padargų tepimas

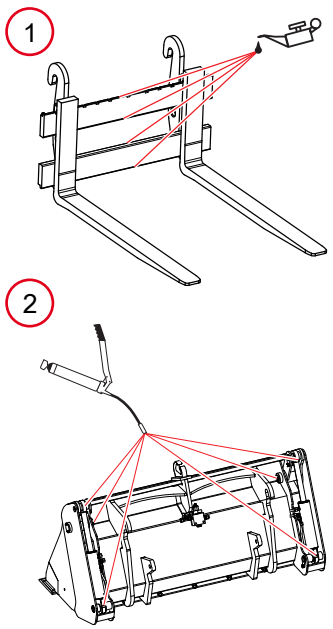

pav. 223: Pakabinamų darbo padargų tepimo taškai

Poz.	Žymėjimas
1	Šakinis padėklų griebtuvas
2	Kaušas „4 viename“

Siekiant, kad pakabinami darbo padargai tinkamai veiktų ir juos būtų galima ilgai naudoti, būtina tinkamai ir laiku atlikti einamąją ir techninę jų priežiūrą. Laikykitės atitinkamoje pakabinamų darbo padargų eksploatavimo instrukcijoje pateiktų tepimo, techninės priežiūros ir priežiūros nurodymų.

Po naudojimo pakabinamus darbo padargus nuvalykite ir patikrinkite, ar jie nepažeisti. Esamus pažeidimus paveskite pašalinti įgaliotoms specializuotoms dirbtuvėms. Nedirbkite su pažeistais pakabinamais darbo padargais.

Visas pakabinamų darbo padargų tepimo vietas kiekvieną savaitę arba kas 20 darbo valandų sutepkite vandeniui atspariu universaliuoju tepalu. Visas kitas judančias dalis sutepkite rankine tepaline.

8.6.4 Traukos ir sukabinimo įtaiso sutepimas

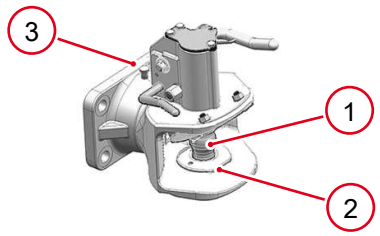

pav. 224: Traukos ir sukabinimo įtaiso sutepimas

Norint išlaikyti traukos ir sukabinimo įtaiso funkcionalumą, valant aukšto slėgio plovikliu jungiamasis strypas **1** turi būti uždarytas.

1. Uždarykite traukos ir sukabinimo įtaisą.
2. Po valymo jungiamąjį strypą **1** ir atraminį žiedą **2** sutepkite klampiu, vandeniui atspariu universaliuoju tepalu.
3. Sutepkite pasukamojo lanksto tepimo įmovą **3**.

8.7 Valymas ir priežiūra

8.7.1 Nurodymai dėl valymo ir priežiūros



PASTABA

Transporto priemonės pažeidimas atliekant valymo darbus!

- ► Valydami transporto priemonę, ypač atkreipkite dėmesį į transporto priemonės apačią. Ant variklio ir pavarų dėžės neturi kauptis nešvarumai.
- ► Jautrių elektrinių konstrukcinių dalių, pvz., generatoriaus, saugiklių dėžutės, valdymo svirties ir t. t., nevalykite didelio slėgio valymo įrenginiu.



Aplinka

Neterškite aplinkos!

- ► Išvalykite transporto priemonę tinkamoje vietoje, kurioje galima būtų tinkamai surinkti užterštas nuotekas.
- ► Surinkite užterštą vandenį ir tinkamai jį utilizuokite.

Nurodymai dėl valymo darbų

- Guminių ir elektrinių konstrukcinių dalių negalima valyti tirpikliais arba garais. Vanduo elektros įrangoje gali sukelti trumpuosius jungimus ir kelti naujų pavojų.
- Nenaudokite valymo priemonių, iš kurių susidaro sveikatai kenksmingi arba lengvai užsiliepsnojantys garai.
- Venkite odos sąlyčio su valymo priemonėmis!
- Naudokite apsauginę įrangą.

Valydami transporto priemonę didelio slėgio valymo įrenginiu, atkreipkite dėmesį į šiuos dalykus:

- Maksimalus vandens slėgis 130 bar.
- Maksimai vandens temperatūra 80° C.

Norėdami nepažeisti lipdukų, durų ir langų sandariklių bei kitų jautrių dalių, didelio slėgio valymo įrenginio purkštuko nelaikykite per arti transporto priemonės.

Pasiruošimas valyti

1. Pastatykite transporto priemonę ant lygaus ir tvirto paviršiaus.
2. Įjunkite stovėjimo stabdį.
3. Nuleiskite krovimo įrangą su pakabinamu darbo padargu be slėgio ant žemės.
4. Išjunkite uždegimą ir ištraukite uždegimo raktą.

8.7.2 Transporto priemonės valymas iš išorės



PASTABA

Transporto priemonės pažeidimas atliekant valymo darbus!

Kabina ir elektrinės konstrukcinės dalys yra atsparios lietaus ir purškiamam vandeniui.

Valant aukšto slėgio valymo įrenginiu arba gariniu purkštuvu, dėl aukšto slėgio vandens srovės galima pažeisti transporto priemonės konstrukcines dalis.

- ► Duris ir langų sandariklius saugokite nuo aukšto slėgio valymo įrenginio vandens čiurkšlės.
- ► Jautrias elektrines konstrukcines dalis nevalykite aukšto slėgio valymo įrenginiu.
- ► Valydami nelaikykite didelio slėgio plovimo įrenginio per arti aušinimo briaunų.



PASTABA

Dažų dangos, lankstų, varžtinių jungčių ir pan. pažeidimai

Druskingoje aplinkoje gali susidaryti rūdžių ant dažų sluoksnio, lankstų, varžtinių jungčių ir pan.

- ► Po kiekvieno važiavimo druskėtoje bekelėje arba druskėtais keliais ir po pervežimų transporto priemonę kruopščiai nuplaukite vandeniu!

Valyti rekomenduojama naudoti šias pagalbines priemones:

- Vanduo su plovimo priemone
- Kempinė, šepetėlis
- Suslėgtasis oras

Transporto priemonės išorės valymas

1. Transporto priemonės išorę ir jos apatinę dalį valykite aukšto slėgio plovimo įrenginiu.
2. Nuvalykite nurodomuosius ir įspėjamuosius lipdukus.
3. Pasirūpinkite, kad variklis ir transmisija būtų švarūs.
4. Nuvalykite purvasaugius, sparnus ir padangų protektorius.
5. Nuvalykite kabinos stiklus ir veidrodį.

8.7.3 Kabinos valymas



PASTABA

Valdymo elementų ir transporto priemonės elektros įrangos / elektronikos pažeidimas

Valant vandeniu ir aukštu slėgiu, gali būti pažeisti sandarikliai ir išjungti valdymo elementai. Didelio slėgio veikiamo vandens gali patekti į transporto priemonės elektros įrangą / elektroniką ir jis gali sukelti trumpąjį jungimą.

► Niekuomet neplaukite kabinos vidaus aukšto slėgio vandens srove, garų srove ar stipria vandens srove.

Valyti rekomenduojama naudoti šias pagalbines priemones:

- šluotą,
- dulkių siurblys;
- drėgną šluostę,
- standų šepetį,
- vanduo su švelniu muilo tirpalu.

Saugos diržo valymas

1. Patikrinkite, ar saugos diržai švarūs ir nesugadinti.
2. Sumontuotą saugos diržą valykite vandeniu ir švelniu muilo tirpalu. Negalima valyti cheminiu būdu, nes tai pažeis audinį.
3. Pažeistus diržus nedelsdami paveskite pakeisti įgaliotoms specializuotoms dirbtuvėms.

8.7.3.1 Nuvalykite pedalus ir išvalykite grindis

1. Kruopščiai nuvalykite pedalus.
2. Nuvalykite grindis po pedalais.
3. Kruopščiai išvalykite vidinę kojoms skirtą sritį.

8.7.3.2 Kabinos vėdinimo filtro patikra ir keitimas

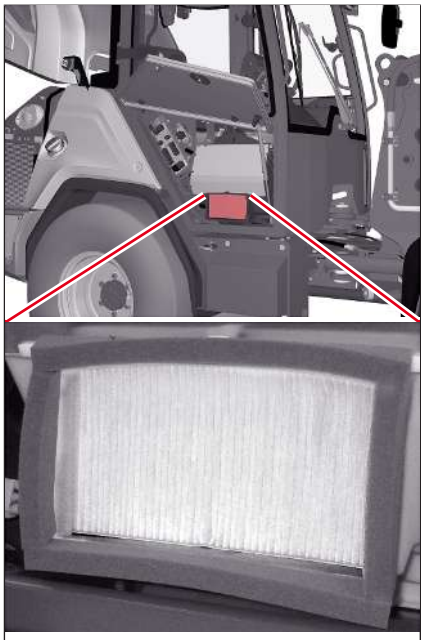

pav. 225: Kabinos vėdinimo filtras

Įsiurbiamas oras salono vėdinimui valomas per filtrus.

Kas savaitę patikrinkite arba išvalykite vėdinimo filtrą. Jei norite išvalyti filtrus, lengvai juos papurtykite arba atsargiai išpūskite suslėgtuoju oru.

Vėdinimo filtrą keiskite kasmet. Dulkėtomis naudojimo sąlygomis – dažniau. Naudokite tik originalius transporto priemonės gamintojo vėdinimo filtrus.

Išorinis vėdinimo filtras yra kabinoje už techninės priežiūros sklendės.

1. Atidarykite techninės priežiūros sklendę.
2. Ištraukite filtrą.
3. Išvalykite filtrą arba įdėkite naują filtrą.
4. Uždarykite techninės priežiūros sklendę

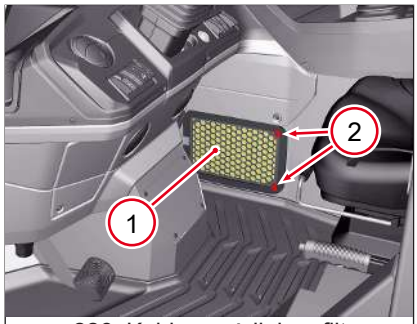

pav. 226: Kabinos vėdinimo filtras viduje

Išorinis vėdinimo filtras yra kabinoje, dešinėje pusėje, kojoms skirtoje vietoje.

✓ Kabinos durys atidarytos.

1. Atsukite rievėtuosius varžtus**2** .
2. Atlenkite dangtelio rėmą.
3. Nuimkite dangčio groteles **1** .
4. Ištraukite vidinį filtrą.
5. Išvalykite filtrą arba įdėkite naują filtrą.
6. Įdėkite dangčio groteles.
7. Dangtelio rėmą prisukite rievėtaisiais varžtais **2** .

8.7.4 Variklio ir variklio skyriaus valymas



⚠ ĮSPĖJIMAS

Pavojus susižaloti dėl karštų ir besisukančių dalių!

Veikiant varikliui ir šiek tiek jam nustojus veikti, dalys variklio skyriuje gali būti karštos arba suktis iš inercijos. Dėl to galimi suspaudimai, kurių metu galima sunkiai arba mirtinai susižaloti.

► Neatidarinėkite variklio skyriaus gaubto veikiant varikliui.
► Palaukite, kol variklis atvės.
► Naudokite apsaugines priemones.

PASTABA

Variklio pažeidimas dėl drėgmės elektronikoje po valymo!

Valant variklį vandens ar garų srove, dėl prasiskverbiančios drėgmės sugenda elektronika ir taip pažeidžiamas variklis!

- ► Elektrinių jutiklių, pvz., temperatūros ir alyvos slėgio jutiklių, valdymo prietaisų, nevalykite aukšto slėgio plovimo įrenginiu.
- ► Visas elektrines dalis, pvz., generatorius, kištukines laidų jungtis, reles ir t. t., saugokite nuo drėgmės.

Variklio ir variklio skyriaus valymas

- ✓ Variklis išjungtas ir apsaugotas nuo užvedimo.
- ✓ Variklis ataušintas.
- ✓ Elektriniai komponentai apsaugoti nuo vandens.
- ✓ Atlikite paruošiamuosius valymo darbus.

1. Atsargiai vandens srove nuplaukite variklį ir variklio skyrių.
2. Jei ant elektroninių komponentų pateko vandens, nusausinkite jas suslėgtuoju oru ir apipurkškite kontaktų purškalu.

8.7.5 Aušintuvas

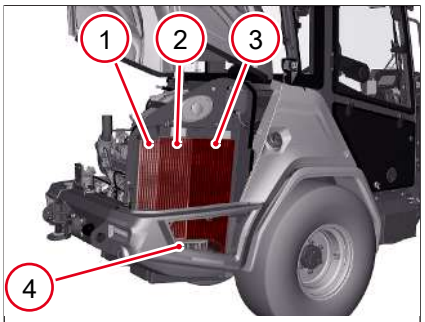

pav. 227: Aušintuvas variklio skyriuje

Poz.	Žymėjimas
1	Pripučiamo oro aušintuvas
2	Hidraulinės alyvos aušintuvas
3	Variklio aušintuvas
4	Degalų aušintuvas

Aušintuvai yra variklio skyriuje ir tampa prieinami atidarius variklio gaubtą.

Transporto priemonės su oro kondicionieriumi įrangoje prieš kombinuotą aušintuvą sumontuotas oro kondicionieriaus kondensatorius.

Jei ilgai eksploatuojant transporto priemonę arba esant aukštai lauko temperatūrai ji per daug įkaista, patikrinkite toliau nurodytus dalykus:

- Ar aušintuve pakankamai aušinimo skysčio?
- Ar laikomasi aušinimo skysčio maišymo santykio?
- Ar aušintuvai visose vietose švarūs?
- Ar aušintuvo srityje sumontuoti visi sandarikliai?
- Ar veikia hidraulinė ventiliatoriaus pavara?

8.7.5.1 išvalykite aušintuvą

PASTABA

Techninių pažeidimų pavojus!

- ► Kuo daugiau dulkių cirkuliuojančiame ore, tuo dažniau reikia tikrinti ir valyti visus aušintuvus.
- ► Prieš valydami visada uždenkite oro filtro įsiurbimo atvamzdį.
- ► Valydami aušintuvą, nepažeiskite plokštelių.
- ► Sulankstytas plokšteles atsargiai ištiesinkite.

Aplinka

Neterškite aplinkos!

- ► Išvalykite transporto priemonę tinkamoje vietoje, kurioje galima būtų tinkamai surinkti užterštas nuotekas.
- ► Surinkite užterštą vandenį ir tinkamai jį utilizuokite.



pav. 228: Aušintuvo valymas suslėgtuoju oru

Nešvarius aušintuvus išpūskite suslėgtuoju oru. Labai nešvarius aušintuvus taip pat galima valyti vandeniu ir žemu slėgiu.

Išvalykite šias konstrukcines dalis:

- Variklio aušintuvas
- Hidraulinės alyvos aušintuvas
- Įpučiamo oro aušintuvas
- Degalų aušintuvas

8.7.6 Oro kondicionieriaus kondensatoriaus valymas

PASTABA

Variklio pažeidimas dėl perkaitimo esant įrangai su oro kondicionieriumi!

Jei transporto priemonė yra su oro kondicionieriumi, aušintuvui ir oro kondicionieriaus kondensatoriui išvalyti, reikia išmontuoti kondensatorių.

- ► Būkite atsargūs su kondensatoriumi. Kondensatoriaus plokštelės yra labai jautrios ir jas galima lengvai pažeisti.

Paruošiamieji darbai techninei priežiūrai variklio skyriuje

1. Pastatykite transporto priemonę ant tvirto, lygaus ir sauso pagrindo.
2. Apsaugokite transporto priemonę stovėjimo stabdžiu.
3. Nuleiskite krovimo įrangą ant žemės.
4. Išjunkite uždegimą ir ištraukite uždegimo raktą.
5. Palaukite, kol variklis atvės.
6. Atidarykite variklio gaubtą.

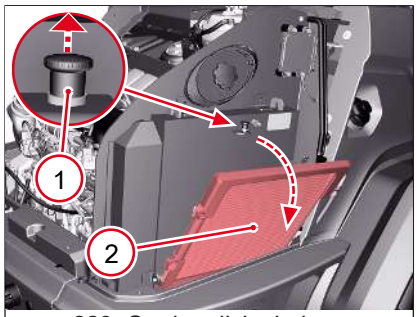

pav. 229: Oro kondicionieriaus kondensatoriaus valymas

Oro kondicionieriaus kondensatoriaus išmontavimas

Poz.	Žymėjimas
1	Fiksavimo mygtukas
2	Oro kondicionieriaus kondensatorius

1. Patraukite fiksavimo mygtuką aukštyn.
2. Atlenkite oro kondicionieriaus kondensatorių.

⇨ Aušintuvą ir kondensatorių galima valyti.

Oro kondicionieriaus kondensatoriaus montavimas

1. Atlenkite oro kondicionieriaus kondensatorių atgal.
   ⇨ Oro kondicionieriaus kondensatorius užsifiksuoja.
2. Patikrinkite, ar saugiai užfiksuota.
3. Uždarykite variklio gaubtą.

⇨ Transporto priemonė parengta naudoti.

8.7.7 Išvalykite oro filtrą



PASTABA

Variklio pažeidimas dėl užterštos oro įsiurbimo sistemos!

Jei variklis įsiurbia nešvarų orą, gali būti pažeistas variklis.

- ► Atlikite oro filtro techninę priežiūrą, laikydamiesi šioje eksploatavimo instrukcijoje nurodytų techninės priežiūros intervalų.
- ► Jei oro įsiurbimo sistemos dalys išmontuotos, nepaleiskite variklio.
- ► Nedelsdami pakeiskite pažeistą oro filtrą.
- ► Neeksploatuokite variklio be oro filtro elemento.

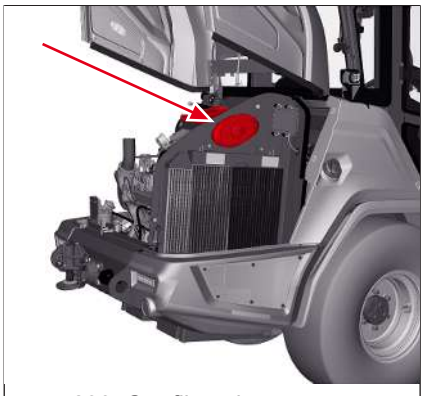
pav. 230: Oro filtro vieta

Transporto priemonė yra su variklio oro filtru, skirtu į variklį įsiurbtam orui filtruoti. Oro filtrą sudaro pagrindinis ir apsauginis filtras.

Laiku pakeiskite pagrindinį filtro. Esant per stipriam užterštumui, didėja variklio išmetamųjų dujų emisija.

Pasiruošimas techninės priežiūros darbams variklio skyriuje

1. Pastatykite transporto priemonę ant tvirto, lygaus ir sauso pagrindo.
2. Apsaugokite transporto priemonę stovėjimo stabdžiu.
3. Nuleiskite krovimo įrangą ant žemės.
4. Išjunkite uždegimą ir ištraukite uždegimo raktą.
5. Palaukite, kol variklis atvės.
6. Atidarykite variklio gaubtą.

8.7.7.1 Oro filtro techninės priežiūros rodmuo

PASTABA

Techniniai pažeidimai dėl užteršto oro filtro!

- ► Atlikite oro filtro techninę priežiūrą, laikydamiesi šioje eksploatavimo instrukcijoje nurodytų techninės priežiūros intervalų.
- ► Išvalykite arba pakeiskite variklio oro filtrą, kai tarp techninės priežiūros intervalų ekrane matomas simbolis .

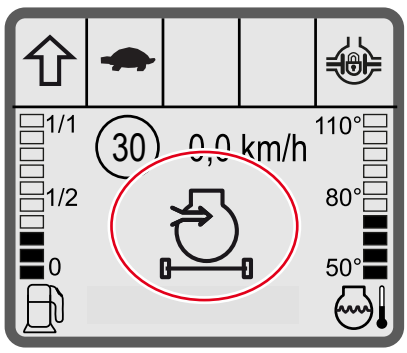

pav. 231: Oro filtro užsikimšimo rodmuo

8.7.7.2 Pagrindinio filtro išmontavimas ir valymas

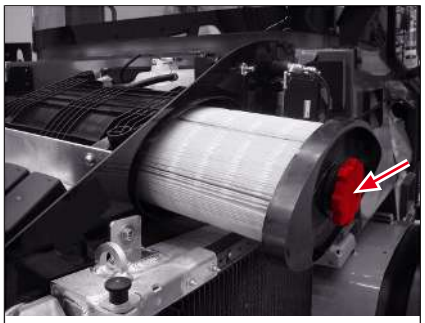

pav. 232: Pagrindinio filtro išmontavimas

Pagrindinio filtro išmontavimas

✓ Paruošiamieji darbai techninei priežiūrai variklio skyriuje buvo atlikti.

1. Dangčio užraktą atrakinsite pasukdami kairėn.
2. Ištraukite pagrindinį filtrą.
   ⇨ Apsauginis filtras lieka korpuse.
3. Išvalykite pagrindinį filtrą suslėgtuoju oru iš vidaus į išorę.
4. Pakeiskite pagrindinį filtrą, jeigu jis labai nešvarus.

Pagrindinis filtras įmontuojamas atvirkštine eilės tvarka.

Pagrindinį filtrą užfiksuosite užraktą pasukdami dešinėn.

Išvalius pagrindinį filtrą, įjungus variklį ekrane neturi būti rodomas šis simbolis. Jei vis dėlto taip būtų, pakeiskite pagrindinį filtrą.

8.7.7.3 Apsauginio filtro patikrinimas ir pakeitimas

PASTABA

Techniniai pažeidimai blogai surinkus oro filtrą!

- ► Apsauginis variklio turi būti korpuse gerai užsifiksavęs.
- ► Nespauskite pagrindinio filtro į korpusą, naudodami jėgą.



pav. 233: Apsauginio filtro išmontavimas

Apsauginio filtro išmontavimas

✓ Paruošiamieji darbai techninei priežiūrai variklio skyriuje buvo atlikti.

1. Dangčio užraktą atrakinsite pasukdami kairėn.
2. Ištraukite pagrindinį filtrą.
   ⇨ Apsauginis filtras matosi.
3. Ištraukite apsauginį filtrą.
4. Įdėkite naują apsauginį filtrą.

Oro filtras surenkamas atvirkštine eilės tvarka. Tai darydami, stebėkite, kad oro filtras tvirtai laikytųsi korpuse. Jei pagrindinį filtrą sunku įdėti, apsauginis filtras netinkamai įdėtas. Pagrindinis filtras gali būti sugadintas.

8.7.7.4 Įsiurbiamo oro ortakio tikrinimas

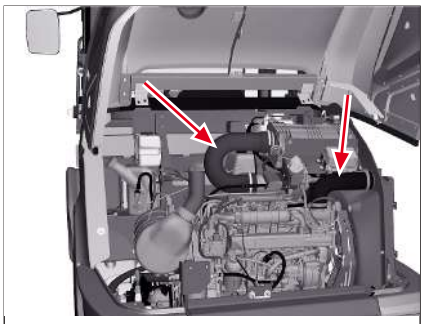

pav. 234: Oro įsiurbimo žarna

Patikrinkite oro įsiurbimo liniją tarp oro filtro, įpučiamo oro aušintuvo ir variklio:

- Žarnos neturi būti porėtos, įtrūkusios ar pažeistos.
- Žarnos turi tvirtai priglusti prie pripildymo atvamzdžių ir neturi nuslysti nuo atvamzdžių. Tvirtinimo priemonės turi būti stipriai priveržtos.

8

8.8 Stabdžių sistema

8.8.1 Darbinio ir stovėjimo stabdžio patikra



⚠ ĮSPĖJIMAS

Nelaimingų atsitikimų pavojus sugedus stabdžiams!

Stabdžių sistema – tai saugos įrenginys. Netinkamai techniškai prižiūrint, stabdžių sistema gali sugesti. Dėl to gali įvykti nelaimingų atsitikimų, kurių metu galima sunkiai arba mirtinai susižaloti.

Visus stabdžių sistemos remonto darbus privalo atlikti išmokytas įgaliotų specializuotų dirbtuvių personalas.

► Kasdien tikrinkite, kaip veikia stabdys.

► Jei stabdžių skysčio pripildymo lygis nukristų tarp dviejų kontrolės įtaisų arba užsidegtų įspėjamoji lemputė, vadinasi, yra stabdžių sistemos gedimas.

► Nevažiuokite su sugedusiais stabdžiais.

► Paveskite atlikti techninę priežiūrą pagal techninės priežiūros intervalus.

Patikrinkite darbinio stabdžio veikimą.

✓ Šalia transporto priemonės neturi būti žmonių.

▪ Mažu greičiu atlikite stabdymo bandymus.

⇨ Jei stabdžiai reaguoja kitaip nei įprastai, nedelsdami išjunkite transporto priemonę.

⇨ Nedelsdami kreipkitės į įgaliotas specializuotas dirbtuves.

Stovėjimo stabdžio veikimo patikrinimas.

1. Transporto priemone privažiuokite prie įkalnės / nuokalnės.

   ⇨ Įkalnė / nuokalnė turi sudaryti nuo 10% iki 20%.

2. Suaktyvinkite stovėjimo stabdį ir išjunkite degimą.

3. **Nenulipkite** nuo sėdynės ir palaukite vieną minutę.

   ⇨ Transporto priemonė neturi judėti.

   ⇨ Jei transporto priemonė nurieda, nutraukite transporto priemonės eksploatavimą.

⇨ Nedelsdami kreipkitės į įgaliotas specializuotas dirbtuves.

Kiti darbai prie stabdžių sistemos

Visus stabdžių sistemos remonto darbus privalo atlikti išmokytas įgaliotų specializuotų dirbtuvių personalas. Išimtis yra stabdžių skysčio ir stabdžių veikimo patikra.

8.9 Vairavimo mechanizmas

8.9.1 Patikrinkite vairavimo mechanizmą



⚠ ĮSPĖJIMAS

Nelaimingų atsitikimų pavojus dėl netinkamai veikiančio vairavimo mechanizmo!

Važiuojant sugedus vairavimo mechanizmui, gali įvykti nelaimingų atsitikimų ir galima sunkiai susižaloti.

- ► Prieš pradėdami važiuoti, patikrinkite vairavimo mechanizmo veikimą.
- ► Jei vairavimo mechanizmas sugedęs, transporto priemone nevažiuokite.
- ► Prieš vėl pradėdami važiuoti transporto priemone, netinkamai veikiantį vairavimo mechanizmą paveskite suremontuoti specializuotoms dirbtuvėms.

Kasdien prieš pradėdami važiuoti patikrinkite vairavimo mechanizmo veikimą. Tuo tikslu atlikite tokius veiksmus:

1. Paleiskite transporto priemonės variklį.
2. Transporto priemonei stovint vietoje, vairą tolygiai pasukite iki galo į kairę ir dešinę.
   - ⇨ Tai atliekant, neturėtų būti jokių trūkčiojimų ar pašalinių garsų.

⇨ Vairavimo mechanizmas tinkamai veikia.

Nepradėkite eksploatuoti transporto priemonės, kai nustatomi trūkčiojantys judesiai arba garsai. Nedelsdami kreipkitės į įgaliotas specializuotas dirbtuves.

Visus vairavimo mechanizmo techninės priežiūros darbus privalo atlikti išmokytas įgaliotų specializuotų dirbtuvių personalas.

8.9.2 Vairo kolonėlės reguliavimo patikrinimas

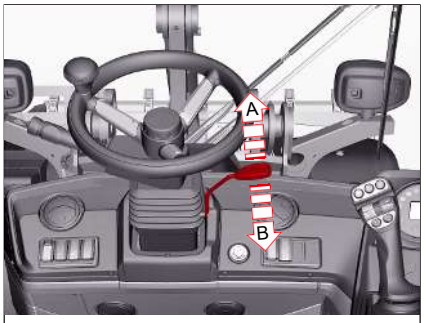

pav. 235: Vairo kolonėlės reguliavimo patikrinimas

1. Aktyvinkite svirtį ir laikykite.
2. Vieną kartą pajudinkite vairą visomis kryptimis.
3. Atleiskite svirtį.
   - ⇨ Vairas užblokuotas.
4. Patikrinkite fiksatorių šiek tiek trūktelėdami.

8.10 Elektros įranga

8.10.1 Saugikliai

PASTABA

Transporto priemonės elektronikos pažeidimai

Keičiant saugiklius, kai įjungtas degimas, elektronikos klaidų atmintinėje gali atsirasti klaidų.

► Prieš keisdami saugiklius, degimą išjunkite.

Srovės grandinės apsaugotos įvairaus stiprio saugikliais ir pagrindiniais saugikliais.

Jei perdega vienas iš pagrindinių saugiklių arba viena iš relių, tai reiškia, kad padaryta didelė žala. Tokiu atveju kreipkitės į įgaliotąsias specializuotas dirbtuves ir pašalinkite gedimą.

8.10.1.1 Saugikliai ir relės po techninės priežiūros sklende

Saugikliai ir relės yra po techninės priežiūros sklende dešinėje kabinos pusėje. Jie pasiekiami atidarius techninės priežiūros sklendę.

Saugiklių dėžutės apžvalga

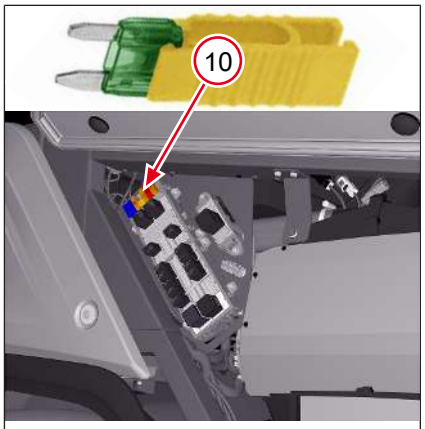

pav. 236: Saugikliai po techninės priežiūros sklende

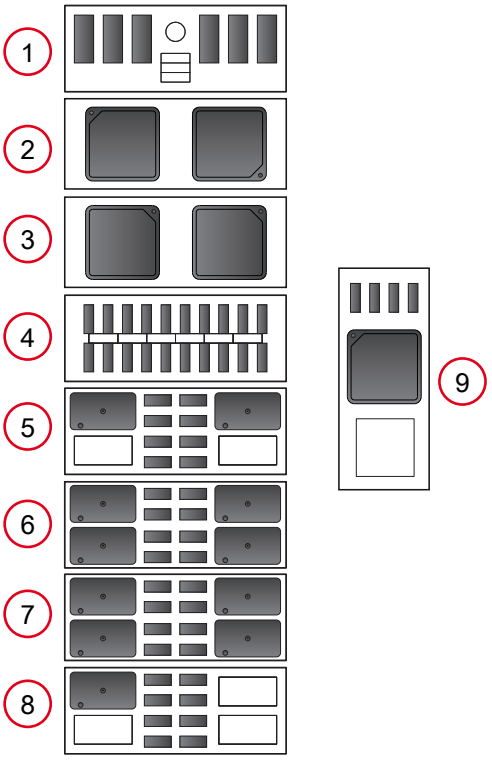

Vairuotojo vietoje esančių saugiklių apžvalga

Laikiklis	Funkcija
1	Saugikliai
2	Relė
3	Relė
4	Saugikliai

Laikiklis	Funkcija
5	Relės ir saugikliai
6	Relės ir saugikliai
7	Relės ir saugikliai
8	Relės ir saugikliai
9	Relė
10	Saugiklio ištraukiklis

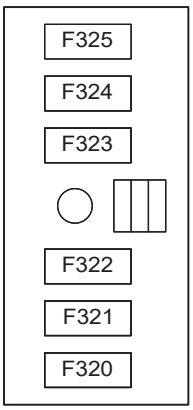

pav. 237: Laikiklis 1: pagrindiniai saugikliai

Laikiklio 1 priskyrimas

Pagrindiniai saugikliai

Eil. Nr.	Apsaugota funkcija	Amperai
F320	Kabinos gnybtas 15.1	60
F321	Kabinos gnybtas 15.2	60
F322	Rezervas	---
F323	Pagrindinis saugiklio apšvietimas	40
F324	Pagrindinio saugiklio apšvietimas ir 14polių parinktis. Kištukinis lizdas	50
F325	Pagrindinio saugiklio gnybtas 30	40

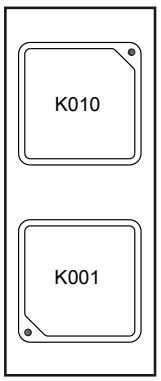

pav. 238: Laikiklis 2: relė

Laikiklio 2 priskyrimas

Relė

Eil. Nr.	Funkcija
K010	Mirksinčios šviesos relė
K001	1-os atleidimo relės gnybtas 15

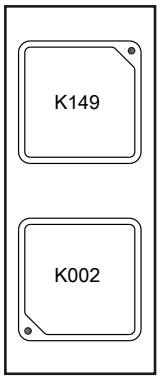

pav. 239: Laikiklis 3: relė

Laikiklio 3 priskyrimas

Relė

Eil. Nr.	Funkcija
K149	Stiklų valytuvai, intervalinė relė
K002	2-os atleidimo relės gnybtas 15

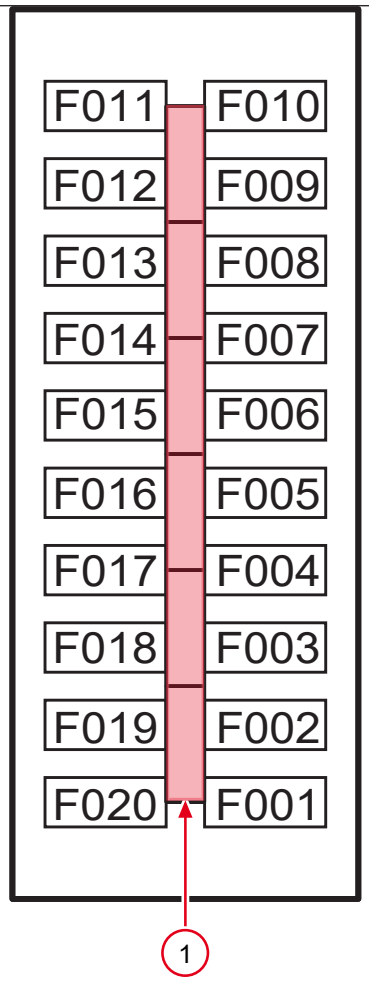

pav. 240: Laikiklis 4: saugikliai

Laikiklio 4 priskyrimas

Eil. Nr.	Apsaugota funkcija	Amperai
F001	Uždegimo spynelė	7,5
F002	Važiavimo pavaros saugiklis	30
F003	OBD KL30, sekimo blokas, vairalazdės 30 gnybtas, VCU CPU, CPU valdymo bloko 14polių lizdas, imobilizatorius	5
F004	VCU galia	10
F005	VCU galia	10
F006	VCU galia	10
F007	12V kištukinis lizdas, radijo gnybtas 30	10
F008	Rezervas	---
F009	Rezervas	---
F010	Rezervas	---
F011	Rezervas	---
F012	1 elektros funkcija	5
F013	2 elektros funkcija	5
F014	Rezervas	---
F015	Stabdžių skysčio rezervuaras, teleskopiniai jutikliai	5
F016	15 gnybtas DCU, 15 gnybtas OBD, uždegimo sekimo blokas, 15 gnybtas valdymo blokas 14polių. Kištukinis lizdas, gnybtas 15 VCU, daugiadiskių stabdžių slėgio jungiklis	2
F017	Sėdynės šildymas, kompresorius, sėdynė su oro pagalve	15
F018	Jungiklio apšvietimas, jungiklio įjungimas 14kontaktų lizdas Kištukinis lizdas, DPF regeneracijos jungiklis	5
F019	Vairo kolonėlės jungiklis, priekinis ir galinis stiklo valytuvas	15
F020	Ekranas, stabilumo indikatorius	7,5

1 saugiklių atsarga

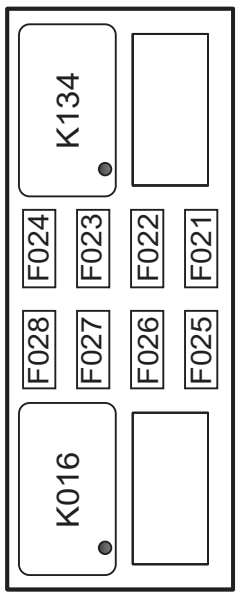

pav. 241: Laikiklis 5: relės ir saugikliai

Laikiklio 5 priskyrimas

Relė

Eil. Nr.	Funkcija
K016	Relė, 1 el. funkcija
K134	Relė, 2 el. funkcija

Saugikliai

Eil. Nr.	Apsaugota funkcija	Amperai
F021	12 V kištukinis lizdas	25
F022	Rezervas	---
F023	Rezervas	---
F024	„ECU Power Stage“ 1 papildomas valdiklis 14kontaktų lizdas	10
F025	„ECU Power Stage“ 2 papildomas valdiklis 14kontaktų lizdas	10
F026	„ECU Power Stage“ 3 papildomas valdiklis 14kontaktų lizdas	10
F027	Įspėjamasis žibintas	15
F028	Posūkio rodiklis	10

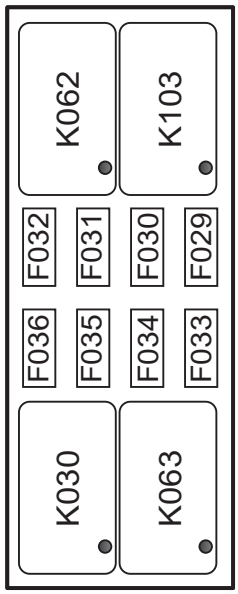

pav. 242: Laikiklis 6: relės ir saugikliai

Laikiklio 6 priskyrimas

Relė

Eil. Nr.	Funkcija
K030	Stabdžių žibinto relė
K062	Artimųjų šviesų relė
K063	Tolimųjų šviesų relė
K103	Oro kondicionieriaus relė

Saugikliai

Eil. Nr.	Apsaugota funkcija	Amperai
F029	Pažibinčio įėjimo saugiklis	15
F030	Dešinysis pažibintis	7,5
F031	Kairysis pažibintis, numerio ženklo apšvietimas	7,5
F032	Tolimosios šviesos	15
F033	Apšvietimas važiuojant keliais	15
F034	Artimosios šviesos kairėje	7,5
F035	Artimosios šviesos dešinėje	7,5
F036	Stabdžių žibintas	10

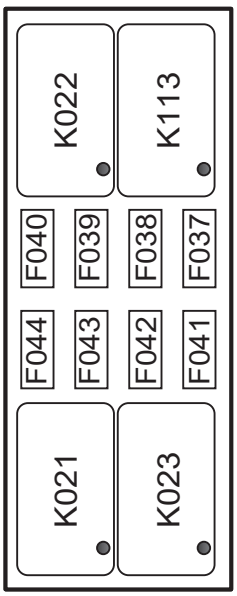

pav. 243: Laikiklis 7: relės ir saugikliai

Laikiklio 7 priskyrimas

Relė

Eil. Nr.	Funkcija
K021	Diferencialo blokuotės relė
K022	Krovinio stabilizatoriaus relė
K023	Priekinio valytuvo relė
K113	Relės paleidimas

Saugikliai

Eil. Nr.	Apsaugota funkcija	Amperai
F037	Atbulinės eigos įspėjamasis signalas, atbulinės eigos kameros monitorius	7,5
F038	Rezervas	---
F039	Kabinos šildymo orpūtė	20
F040	Radijo gnybtas 15; USB įkrovimo lizdas	10
F041	Oro kondicionierius	7,5
F042	Centralizuotoji tepimo sistema	10
F043	Slėgio mažinimas 3. valdymo kontūras, hidraulinių parinkčių perjungimo vožtuvai, apkrovos svyravimo slopinimas	15
F044	Diferencialo blokuotė	15

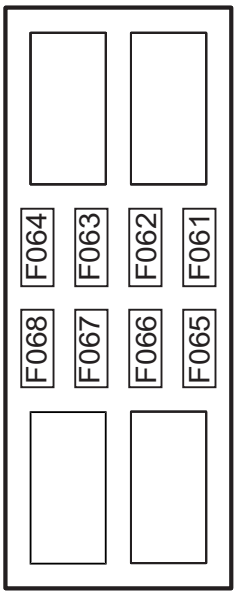

pav. 244: Laikiklis 8: relės ir saugikliai

Laikiklio 8 priskyrimas

Relė

Rezervas

Saugikliai

Eil. Nr.	Apsaugota funkcija	Amperai
F061	Rezervas	---
F062	Priekiniai darbo žibintai	10
F063	Galiniai darbo žibintai	10
F064	Rezervas	---
F065	Rezervas	---
F066	Švyturėlis	7,5
F067	Rezervas	---
F068	Rezervas	---

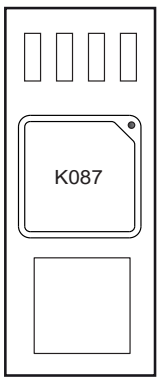

pav. 245: Laikiklis 9: relė

Laikiklio 9 priskyrimas

Relė

Eil. Nr.	Funkcija
K087	Krovinio stabilizatoriaus relė

8.10.1.2 Saugikliai variklio skyriuje

Saugikliai ir relės yra po variklio gaubtu. Jie pasiekiami atidarius variklio gaubtą.

Saugiklių dėžutės apžvalga

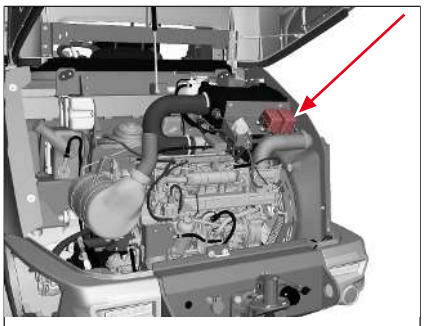

pav. 246: Saugikliai po variklio gaubtu

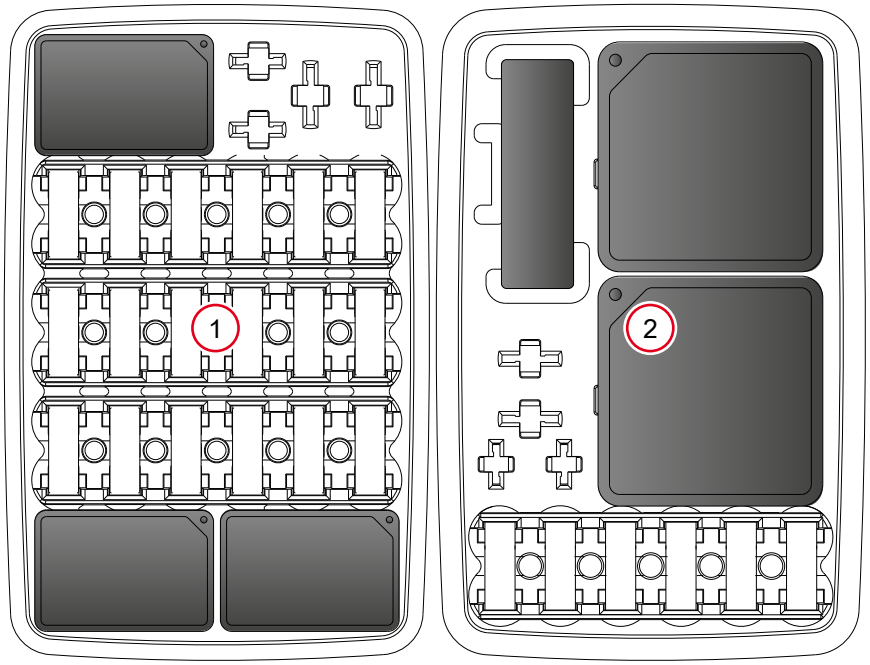

Variklio skyriuje esančių saugiklių apžvalga

1 Laikiklis 1: relės ir saugikliai

2 Laikiklis 2: relės ir saugikliai

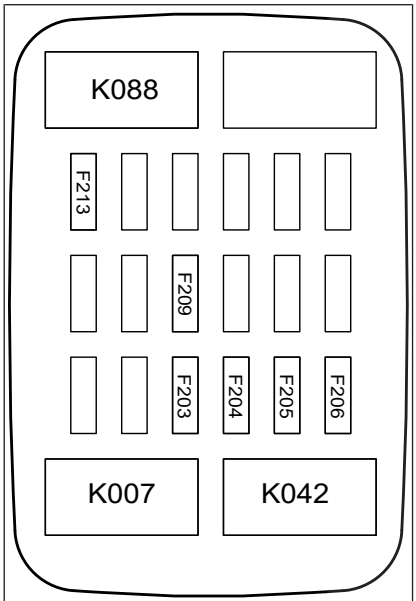

pav. 247: Laikiklis 1: relės ir saugikliai

Laikiklio 1 priskyrimas

Relė

Eil. Nr.	Apsaugota grandinė
K007	Paleidimo relė
K042	Vario galios relė
K088	Degalų siurblio relė

Saugikliai

Eil. Nr.	Apsaugota funkcija	Amperai
F203	Variklio elektronika ECU	5
F204	Variklio elektronika „Power“	25
F205	Variklio jutikliai	5
F206	Degalų siurblys	7,5
F209	Starterio maitinimo šaltinis	15
F213	EGR vožtuvas	5

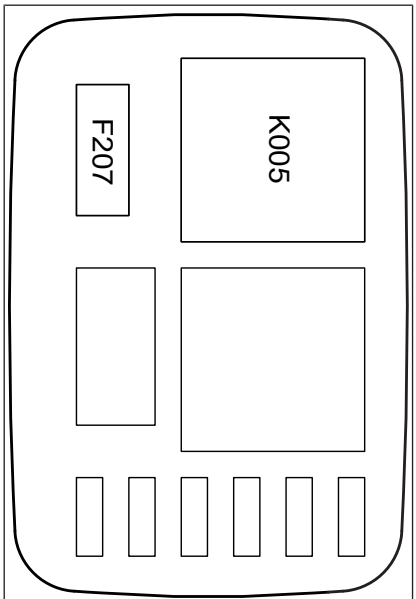

pav. 248: Laikiklis 2: relės ir saugikliai

Laikiklio 2 priskyrimas

Relė

Eil. Nr.	Apsaugota grandinė
K005	Išankstinio pašildymo relė

Saugikliai

Eil. Nr.	Apsaugota funkcija	Amperai
F207	Išankstinis ECU pašildymas	50

8.10.1.3 Pagrindiniai saugikliai akumuliatorių baterijos skyriuje

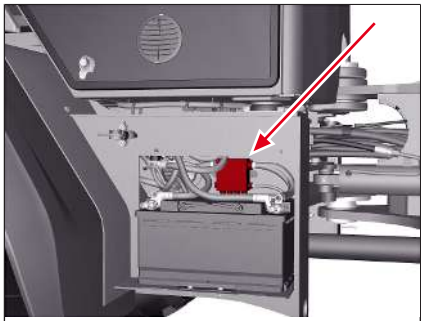

pav. 249: Pagrindiniai saugikliai akumuliatorių baterijos skyriuje

Pagrindiniai saugikliai yra akumuliatorių baterijos skyriuje. Jie pasiekiami atidarius baterijos dangtį. Jei vienas iš šių saugiklių perdega, elektros sistemoje yra didelis pažeidimas.

Tokiu atveju reikia kreiptis į specializuotą dirbtuvę.

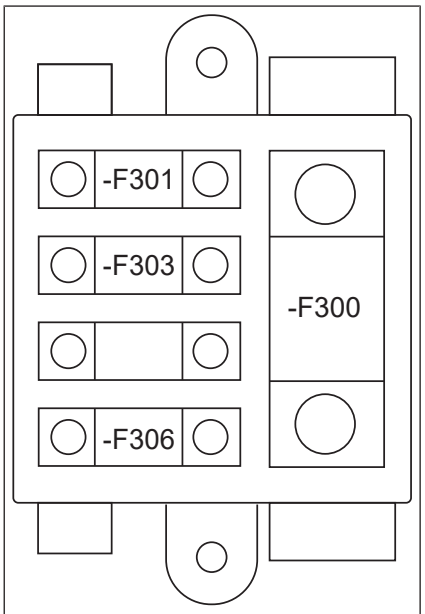

pav. 250: Pagrindiniai saugikliai

Pagrindinių saugiklių priskyrimas

Eil. Nr.	Apsaugota funkcija	Amperai
F300	Starteris	500
F301	Variklis	100
F303	Kabina	125
F305	14 polių kištukinis lizdas (parinktis)	60
F306	Generatorius	125

8.10.2 Apšvietimo patikrinimas

Šių apšvietimų įjungimas ir patikrinimas,ar jie tinkamai veikia:

- Transporto priemonės apšvietimas
  - Stovėjimo šviesos
  - Artimosios šviesos
  - Tolimosios šviesos
  - Atbulinės eigos žibintai ir atbulinės eigos žibintų šviesos
  - Stabdžių žibintai
- Avarinė šviesos signalizacija ir posūkio rodikliai
- Darbo žibintai:
  - Darbo žibintai kabinos priekyje
  - Darbo žibintai kabinos galinėje dalyje
  - Darbo žibintai ant krovimo įrangos, jei yra
  - Blykčiojantis švyturėlis, jei yra.

Šviestuvų ir žibintų stiklai neturi būti nešvarūs ar pažeisti. Šviestuvų ir žibintų reflektoriai turi pakankamai atspindėti šviesą.

Paveskite pakeisti perdegusias lemputes, pažeistus stiklus ir nepakankamai atspindinčius reflektorius.

8.10.3 Stiklo valytuvo ir apliejiklio patikrinimas

Laiku keiskite valytuvų plokšteles, jeigu suprastėja valymo savybės.

Įsitikinkite, kad stiklų ploviklio bakelyje visada būtų pakankamai skysčio.

Stiklo valytuvų ir apliejiklio veikimo patikrinimas, aktyvinant šias funkcijas:

- Priekinio stiklo valytuvas.
- Priekinio stiklo apliejiklis.
- Užpakalinio stiklo valytuvas.
- Užpakalinio stiklo apliejiklis.

8.10.4 Akumuliatorių baterijos techninė priežiūra



⚠ ĮSPĖJIMAS

Ėsdinimo pavojus dėl elektrolito!

Patekęs ant odos akumuliatorių baterijos elektrolitas, gali stipriai nudeginti.

► Stenkitės, kad jo nepatektų ant odos, į akis ir į burną.

► Po sąlyčio su akumuliatorių baterijos elektrolitu užterštas kūno vietas iš karto nuplaukite dideliu kiekiu švaraus vandens ir nedelsdami kreipkitės į gydytoją.

► Naudokite apsaugines priemones.



⚠ ĮSPĖJIMAS

Sprogimo pavojus dėl akumuliatorių baterijų!

Akumuliatorių baterijos išskiria potencialiai sprogias dujas, kurios užsiliepsnojusios gali sukelti deflagraciją.

► Nerūkykite, nenaudokite ugnies ir atviros liepsnos.

► Ant akumuliatorių baterijos niekada nedėkite jokių įrankių ar kitų metalinių daiktų, kurie gali sukelti trumpąjį jungimą.



PASTABA

Elektros įrangos trumpasis jungimas dėl klaidingo eiliškumo prijungiant ir atjungiant!

► Atjungimas: iš pradžių neigiamą polių, tada teigiamą polių.

► Prijungimas: iš pradžių teigiamą polių, tada neigiamą polių.

Nurodymai dėl akumuliatorių baterijų

- Prieš atlikdami darbus prie akumuliatorių baterijos arba elektros įrangos, visada nusiimkite metalinius papuošalus ir laikrodžius.
- Senas akumuliatorių baterijas utilizuokite tausodami aplinką ir atskirai nuo kitų atliekų.

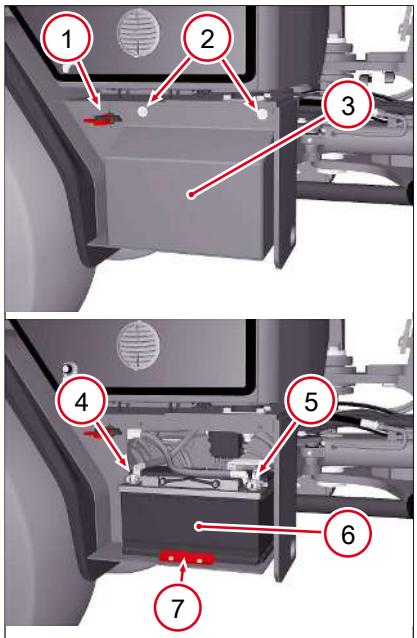

pav. 251: Akumuliatorių baterijos padėtis

Akumuliatorių baterijos išmontavimas

Poz.	Žymėjimas
1	Akumuliatoriaus skyriklis
2	Veržliarakčio dydis SW 13
3	Akumuliatorių baterijos uždangalas
4	Neigiamas polius
5	Teigiamas polius
6	Akumuliatorių baterija
7	Akumuliatorių baterijos laikiklis

Reikalingas įrankis: 13 mm dydžio veržliaraktis.

17 mm dydžio veržliaraktis

✓ Išjunkite akumuliatorių baterijos skyriklį.

1. Atsukite akumuliatorių baterijos dangtelį.
2. Atsukite laidą nuo neigiamo poliaus (-).
3. Atsukite laidą nuo teigiamo poliaus (+).
4. Atsukite akumuliatorių baterijos laikiklį veržliarakčiu.
5. Išimkite akumuliatorių bateriją.

Nauja akumuliatorių baterija įmontuojama atvirkštine eilės tvarka. Prisukdami neperveržkite polių kabelių. Senas akumuliatorių baterijas utilizuokite tausodami aplinką ir atskirai nuo kitų atliekų.

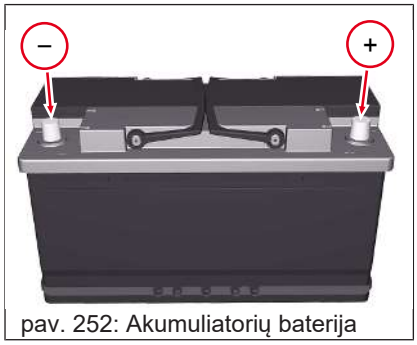

pav. 252: Akumuliatorių baterija

Akumuliatorių baterijos techninė priežiūra

Laikykitės akumuliatorių baterijos eksploatavimo instrukcijos. Akumuliatorių baterijos eksploatavimo instrukcija pritvirtinta akumuliatorių baterijos šone.

- Akumuliatorių baterijos polių galvutės ir jungiamųjų laidų polių gnybtai visada turi būti švarūs ir sutepti apsaugos nuo korozijos tepalu.
- Atkreipkite dėmesį į tai, kad teigiamo poliaus dangtelis visada būtų ir būtų uždarytas.

8

8.11 Darbinė hidraulinė sistema

8.11.1 Hidraulinių žarnų tikrinimas

Svarbus nurodymas transporto priemonės savininkui

Hidraulinės žarnos turi būti reguliariai tikrinamos dėl senėjimo ir būklės.

Transporto priemonės savininkas privalo užtikrinti, kad žarnų linijos būtų keičiamos atitinkamais intervalais, net jei žarnų linijoje nėra su sauga susijusių trūkumų.

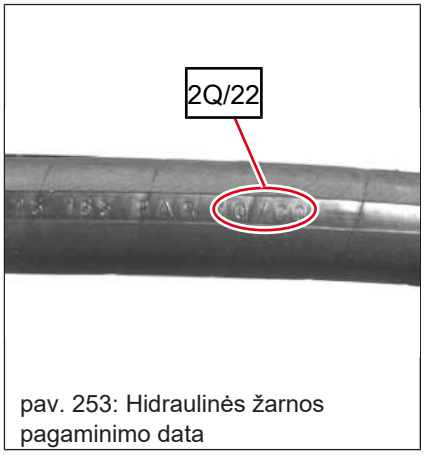

pav. 253: Hidraulinės žarnos pagaminimo data

- Prieš pirmą kartą pradėdami eksploatuoti, vėliau – ne rečiau nei kartą per metus žarnas paveskite patikrinti ekspertui (įgaliotam asmeniui), ar su jomis saugu dirbti.
- Pašalinti nesandarumus ir pakeisti pažeistas slėgines linijas iškart paveskite specializuotoms dirbtuvėms.
- Hidraulines žarnas rekomenduojamais intervalais paveskite patikrinti įgaliotiems specialistams.
- Laikykitės šių tikrinimo intervalų:
  - Esant įprastam susidėvėjimui – kas 12 mėnesių.
  - Esant padidėjusiam susidėvėjimui (ilgesnis veikimo laikas, darbas keliomis pamainomis, aukšta lauko temperatūra ir pan.) – kas 6 mėn.
- Jei yra pastebimų defektų, hidraulines žarnas ir linijas pakeiskite įgaliotose specializuotose dirbtuvėse.

Šiame kontekste daroma nuoroda į Centrinio nelaimingų atsitikimų prevencijos ir darbo medicinos centro išleistas „Hidraulinių linijų saugos taisykles“, taip pat į atitinkamus standartus, pvz., DIN 20066, TI.

Pagaminimo data (mėnuo arba ketvirtis ir metai) nurodyta ant hidraulinės žarnos.

Nuskaitymo pavyzdys:

- Užrašas „**2Q/22**“ reiškia, kad pagaminta 2022 m. 2-ame ketvirtyje.

8.11.2 Vairalazdės blokavimo funkcijos patikrinimas

Reguliariai tikrinkite vairalazdės blokavimo funkciją. Veikimo testą atlikite tik stovint transporto priemonei.

Įjungus blokavimo funkciją, kai aktyvinama vairalazdė, krovimo įrenginys neturi judėti. Jei krovimo įrenginys vis dėlto juda, vadinasi, yra techninis gedimas, kurį turi pašalinti įgaliotos specializuotos dirbtuvės. Transporto priemonės neeksploatuokite.

Norėdami valdyti vairalazdės blokavimo funkciją, žr. Vairalazdės blokavimo funkcijos taikymas psl. 130.

8.11.3 Pakabinamų darbo padargų fiksatoriaus patikra

Reguliariai tikrinkite pakabinamų darbo padargų fiksatorius. Veikimo testą atlikite tik stovint transporto priemonei. Jei fiksatorius sugedęs, neeksploatuokite transporto priemonės ir kreipkitės į įgaliotas specializuotas dirbtuves.

Norėdami valdyti fiksatorių, žr. Pakabinamų darbo padargų prijungimas psl. 135.

8.11.4 Patikrinkite hidraulinius valdymo kontūrus

Hidrauliniams valdymo kontūrams patikrinti reikia hidrauliniu būdu valdomo pakabinamo darbo padargo.

Turi būti patikrintos ir veikti toliau nurodytos funkcijos:

- Visos esamos priekinių hidraulinių jungčių funkcijosžr. Hidraulinių jungčių priekyje valdymas psl. 140.
- Visos esamos galinių hidraulinių jungčių funkcijos žr. Hidraulinių jungčių gale valdymas psl. 143.

8.12 Variklis

8.12.1 Diržo patikra ir įtempimas



PASTABA

Dėl suskirdusio ir pernelyg ištįsusio diržo, variklis gali būti pažeistas!

- ► Diržų techninę priežiūrą atlikite laikydamiesi šioje eksploatavimo instrukcijoje nurodytų techninės priežiūros intervalų.
- ► Laikykitės variklio eksploatavimo instrukcijos.
- ► Diržus paveskite pakeisti tik įgaliotoms specializuotoms dirbtuvėms.

Pasiruošimas techninės priežiūros darbams variklio skyriuje

1. Pastatykite transporto priemonę ant tvirto, lygaus ir sauso pagrindo.
2. Apsaugokite transporto priemonę stovėjimo stabdžiu.
3. Nuleiskite krovimo įrangą ant žemės.
4. Išjunkite uždegimą ir ištraukite uždegimo raktą.
5. Palaukite, kol variklis atvės.
6. Atidarykite variklio gaubtą.

8.12.1.1 Variklis KDI2504TCR

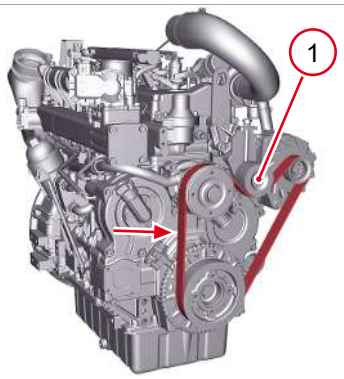

pav. 254: Trapecinio diržo įtempio tikrinimas

Diržų patikrinimas

Diržas yra rumbuotas.

✓ Atliktas pasiruošimas techninės priežiūros darbams variklio skyriuje.

1. Įsitikinkite, kad diržo briaunos teisingai įkištos į skriemulių griovelius.
2. Paspausdami nykščiu, patikrinkite, ar diržas tarp skriemulių įlinksta ne daugiau kaip maždaug 10 mm.
3. Patikrinkite, ar diržas nėra įtrūkęs ir pan.

Jei matomi įtrūkimai arba diržas įtemptas netinkamai, nedelsdami leiskite diržą pakeisti įgaliotose specializuotose dirbtuvėse.

Diržo įtempis

Diržas įtempiamas įtempimo skriemuliu **1** . Reguliariai tikrinkite, ar įtempimo skriemulys nepažeistas ir sandariai prigludęs: įtempimo skriemulio guolis neturi būti laisvas.

Įtempimo skriemulį patikrinkite įgaliotose specializuotose dirbtuvėse ir, jei reikia, pakeiskite jį, jei aptikta pažeidimų ir pan.

8.13 Išmetamųjų dujų papildomas apdorojimas

8.13.1 Nurodymai dėl išmetamųjų dujų papildomo apdorojimo

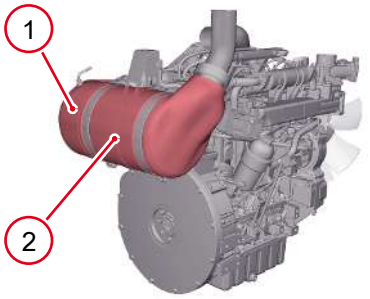

pav. 255: Išmetamųjų dujų papildomas apdorojimas

Poz.	Žymėjimas
1	Dyzelino oksidacijos katalizatorius (DOC)
2	Dyzelino dalelių filtras (DPF)

Transporto priemonėje gali būti įrengta išmetamųjų dujų papildomo apdorojimo sistema.

Dyzelino oksidacijos katalizatoriaus bei dyzelino dalelių filtro techninės priežiūros ir remonto darbus leidžiama atlikti tik įgaliotoms specializuotoms dirbtuvėms. Dyzelino dalelių filtras yra greitai susidėvinti dalis ir kas 3000 darbo valandų ją turi pakeisti įgaliotos specializuotos dirbtuvės.

8.13.2 Saugos nurodymai dėl dyzelino dalelių filtro



⚠ ĮSPĖJIMAS

Išmetamųjų dujų sistema labai įkaista. Kyla nudegimo pavojus!

Regeneracijos metu išmetamųjų dujų sistemoje, taip pat ir varikliui veikiant tuščiaja eiga, galima maždaug 650 °C išmetamųjų dujų temperatūra.

► Nekiškite rankų į išmetimo vamzdžio angos sritį.
► Laikykitės saugaus atstumo iki išmetamųjų dujų sistemos.
► Regeneracijos metu ir iš karto po jos neatidarinėkite variklio gaubto.



PASTABA

Išmetamųjų dujų sistema labai įkaista. Kyla gaisro pavojus!

Karštos išmetamosios dujos aplinkose su labai degiomis medžiagomis gali sukelti gaisrus, kurių pasekmė bus didelė materialinė žala.

- ► Vykstant dyzelino dalelių filtro regeneracijai, atkreipkite dėmesį į tai, kad tiesioginėje išmetamųjų dujų sistemos aplinkoje nebūtų lengvai užsiliepsnojančių medžiagų, pvz., popieriaus, sausos žolės, medienos, medinės dangos, alyvos, degalų ir t. t.
- ► Nestatykite transporto priemonės su veikiančiu varikliu tiesioginėje lengvai užsiliepsnojančių medžiagų aplinkoje.
- ► Išmetamųjų dujų sistemai nenaudokite antikorozinių priemonių. Jos gali užsidegti išmetamųjų dujų sistemoje.
- ► Aplinkoje su labai degiomis medžiagomis regeneraciją nutraukite.
- ► Aplinkoje su labai degiomis medžiagomis nepaleiskite regeneracijos.



PASTABA

Dyzelino dalelių filtro pažeidimai

Varikliui veikiat tuščiosios eigos sūkių dažniu ir esant įjungtiems transporto priemonės elektros vartotojams, vykstanti regeneracija gali būti nutraukta.

- ► Regeneracijos metu veikiant tuščiosios eigos sūkių dažniu išjunkite visus transporto priemonės elektros vartotojus, pvz., blykčiojantį švyturėlį, apšvietimą, radiją ir t. t.



PASTABA

Dyzelino dalelių filtras pažeidimai!

Užterštumui dyzelino dalelių filtre pasiekus kritinę vertę, dyzelino dalelių filtras arba variklis gali būti pažeistas. Saugumo sumetimais sumažinama variklio galia.

- ► Jei sumažinama variklio galia, atlikite rankinę regeneraciją.
- ► Palaukite, kol rankinė regeneracija bus baigta.

8.13.3 Išmetamųjų dujų papildomo apdorojimo sistemos aprašymas

8.13.3.1 Paaiškinimai dėl dyzelino dalelių filtro

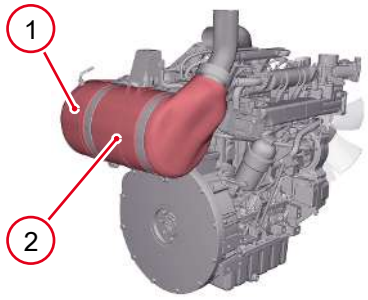

pav. 256: Išmetamųjų dujų papildomas apdorojimas

Poz.	Žymėjimas
1	Dyzelino oksidacijos katalizatorius (DOC)
2	Dyzelino dalelių filtras (DPF)

Degant dyzelinui, susidaro suodžiai. Suodžiai kaupiasi dyzelino dalelių filtre (DPF). Pasiekus tam tikrą suodžių kiekį, šie suodžiai sudeginami. Degimo metu, vadinamojo regeneravimo metu, išmetamųjų dujų išmetimo angoje susidaro iki 650 °C temperatūra.

Suodžių kiekis dyzelino dalelių filtre – tai dyzelino dalelių filtro užterštumo laipsnis ir vadinasi apkrova. Apkrova taip pat priklauso ir nuo variklio apkrovos.

- Didelė variklio apkrova reiškia mažiau nuosėdų.
- Maža variklio apkrova reiškia daugiau nuosėdų.

Išmetamųjų dujų papildomo apdorojimo sistemos techninės priežiūros ir remonto darbus leidžiama atlikti tik įgaliotoms specializuotoms dirbtuvėms. Dyzelino dalelių filtras yra greitai susidėvinti dalis ir kas 3 000 darbo valandų ją turi pakeisti įgaliotos specializuotos dirbtuvės.

8.13.4 DPF apkrovos būsenos užklausa

Sudegus suodžiams, dyzelino dalelių filtre kaupiasi pelenai. Dyzelino dalelių filtro apkrova pelenais ir suodžiais stebima elektroniniu būdu. Ekrane galima sužinoti apkrovos pelenais ir suodžiais būseną.

Atlikite būsenos užklausą, kai transporto priemonė stovi.

Būsenos užklausa

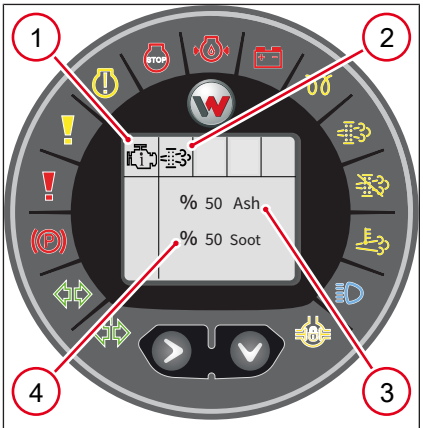

pav. 257: Pelenų ir suodžių kiekio rodmuo ekrane

Poz.	Žymėjimas
1	Variklio informacijos meniu
2	DPF informacijos submeniu
3	Apkrovos pelenais „Ash“ rodmuo, %
4	Apkrovos suodžiais „Soot“ rodmuo, %

Simbolis	Padėtis
	pasirodo padėtyje **1**

Simbolis	Padėtis
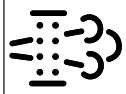	pasirodo padėtyje **2**

✓ Transporto priemonė stovi.

1. Atidarykite variklio meniu paspausdami rodyklės žemyn klavišą.
2. Paspausdami rodyklės klavišą į dešinę, iškvieskite submeniu su informacija apie dyzelino dalelių filtrą.
   ⇨ Atidarytas submeniu su informacija apie dyzelino dalelių filtrą variklio meniu.

⇨ Dyzelino dalelių filtro apkrova pelenais ir suodžiais rodoma %.

8.13.5 Išmetamųjų dujų papildomo apdorojimo sistemos valdymas

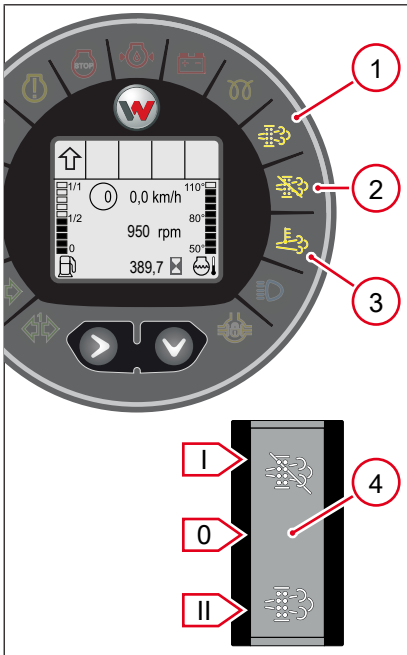

pav. 258: Išmetamųjų dujų papildomo apdorojimo kontrolinės lemputės ir jungiklis

Eil. Nr.	Pavadinimas
1	Įsižiebus kontrolinei lemputei, reikia atlikti dyzelino dalelių filtro regeneraciją.
2	Kontrolinė lemputė įsižiebia, kai regeneracija yra slopinama.
3	Kontrolinė lemputė įsižiebia, kai yra per aukšta išmetamųjų dujų temperatūra.
4	Išmetamųjų dujų papildomo apdorojimo sistemos jungiklis. Jungimo pakopa **0** = jungiklis neutralioje padėtyje. Jungimo pakopa **I** = nutraukia vykstančią regeneraciją. Jungimo pakopa **II** = paleidžia regeneraciją neveikos metu.

8.13.6 Kontrolinės lemputės regeneracijos metu

Simbolis	Reikšmė
 įsižiebia	Rodo aukštą išmetamųjų dujų temperatūrą. Įsižiebia regeneracijos metu ir esant didelei variklio apkrovai. Užgęsta, kai išmetamųjų dujų sistema atvėsta. • Esant degiai aplinkai: išvažiuokite iš degios aplinkos arba atšaukite regeneraciją.
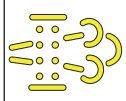 įsižiebia	Būtina aktyvi dyzelino dalelių filtro regeneracija. • Padidinkite transporto priemonės apkrovą.

Simbolis	Reikšmė
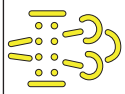 mirksi	Apkrova suodžių dalelėmis dyzelino dalelių filtre yra didelė. • Atlikite regeneraciją neveikos metu.
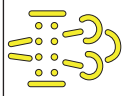 mirksi  įsižiebia	Pasiekta maksimali apkrova suodžių dalelėmis dyzelino dalelių filtre. Variklio galia sumažėja 50 %. Apatinėje ekrano dalyje rodoma SPN klaida 4781. Paskutinė galimybė atlikti regeneraciją, kol nepažeistas dyzelino dalelių filtras. • Nedelsdami atlikite regeneraciją neveikos metu.
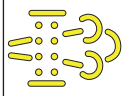 mirksi  įsižiebia  įsižiebia  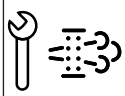	Viršyta maksimali apkrova suodžių dalelėmis dyzelino dalelių filtre. Variklio galia sumažėja 70 %. Apatinėje ekrano dalyje pakaitomis rodoma SPN klaida 4781 ir simbolis „Pakeiskite dyzelino dalelių filtrą (DPF)“. Dyzelino dalelių filtras yra pažeistas. • Informuokite įgaliotas specializuotas dirbtuves.
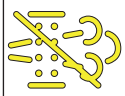 įsižiebia	Regeneracija buvo nutraukta. • Įsižiebia, kai regeneracija slopinama.

8.13.7 Regeneracijos darbo režimai

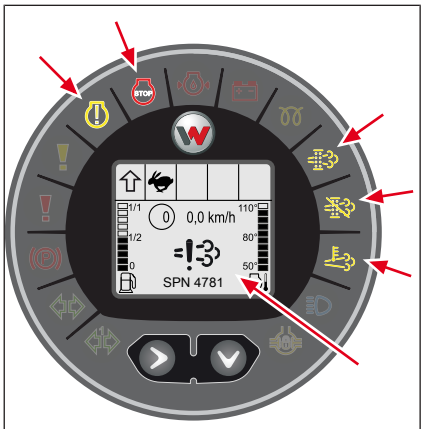

pav. 259: Regeneracijos rodmenys ekrane

Naudojant transporto priemonę, dyzelino dalelių filtre nusėda suodžių dalelės. Jeigu variklis veikia pakankama apkrova, veikimo metu atliekamos pasyviosios regeneracijos. Regeneracijos neveikia transporto priemonės galios.

Jei variklio apkrova nėra pakankama, suodžių dalelės kaupiasi dyzelino dalelių filtre.

1. Pasiekus tam tikrą suodžių kiekį, užsidegusi kontrolinė lemputė rodo, kad būtina aktyvi regeneracija.
   ⇨ Tokiu atveju labiau apkraukite transporto priemonę, kad vyktų aktyvi regeneracija. Užsidegusi kontrolinė lemputė rodo aukštą išmetamųjų dujų temperatūrą.
2. Jei variklis neveikia pakankama apkrova arba aktyvi regeneracija nutraukiama per dažnai, suodžių kiekis ir toliau didėja. Tada mirksi kontrolinė lemputė, signalizuodama, kad reikia atlikti regeneraciją neveikos metu.
   ⇨ Atlikite regeneraciją neveikos metu žr. Regeneracija neveikos metu psl. 229.
3. Jei neatliekama arba nutraukiama regeneracija neveikos metu, apkrova suodžių dalelėmis dar labiau padidėja. Tokiu atveju variklio galia sumažėja 50 %. Kontrolinė lemputė mirksi, įsižiebia kontrolinė lemputė, o apatinėje ekrano dalyje rodoma SPN klaida 4781.
   ⇨ Nedelsdami atlikite regeneraciją neveikos metu, kad nepažeistumėte dyzelino dalelių filtro.
4. Jei tuo metu neatliekama regeneracija neveikos metu arba vėl nutraukiama, apkrova suodžių dalelėmis padidėja tiek, kad variklio galia sumažėja 70 %. Kontrolinė lemputė mirksi ir užsidega kontrolinės lemputės bei . Tuo pat metu ekrano centre rodomas simbolis . Apatinėje ekrano dalyje pakaitomis rodoma SPN klaida 4781 ir simbolis . Tai rodo, kad dyzelino dalelių filtras yra per daug apkrautas.

⇨ Dyzelino dalelių filtras pažeistas – kreipkitės į įgaliotas specializuotas dirbtuves.

8.13.8 Pasyvioji regeneracija

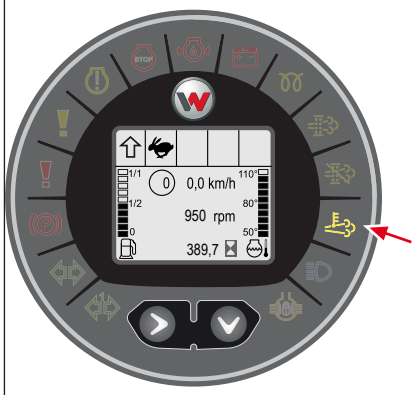

pav. 260: Kontrolinė lemputė vykstant pasyviajai regeneracijai

Taikant pasyviąją regeneraciją, dyzelino dalelių filtras automatiškai regeneruojamas dirbant su transporto priemone, jei pasiekiama tam tikra apkrova suodžių dalelėmis ir variklis pasiekia tam tikrą darbinę temperatūrą.

Jei išmetamųjų dujų temperatūra yra aukšta, įsižiebia kontrolinė lemputė .

Pasyviosios regeneracijos metu transporto priemonė gali būti eksploatuojama be apribojimų, jei šalia nėra lengvai užsiliepsnojančių medžiagų. Jei kontrolinė lemputė įsižiebia, kai transporto priemonė yra arti itin degių medžiagų, transporto priemonė turi išvažiuoti iš degios aplinkos arba jungikliu reikia atšaukti regeneraciją.

8.13.9 Aktyvioji regeneracija

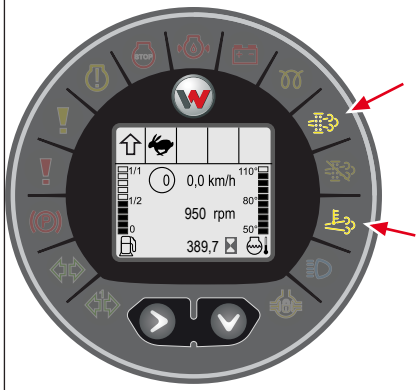

pav. 261: Kontrolinės lemputės aktyviosios regeneracijos metu

Kai įsižiebia kontrolinė lemputė , reikia atlikti aktyviąją regeneraciją.

Būtinos aktyvios regeneracijos sąlygos:

1. Turi užsidegti kontrolinė lemputė .
2. Variklis turi būti pasiekęs aukštesnę nei 65 °C temperatūrą.
   ⇨ Padidinkite transporto priemonės apkrovą, kad variklis pasiektų reikiamą temperatūrą.
3. Transporto priemonę eksploatuokite saugioje aplinkoje, kad jokios medžiagos negalėtų užsidegti.

Jei išmetamųjų dujų temperatūra yra aukšta, įsižiebia kontrolinė lemputė .

Aktyvios regeneracijos metu transporto priemonė gali būti eksploatuojama be apribojimų, jei šalia nėra lengvai užsiliepsnojančių medžiagų.

Regeneracija trunka apie 45 minutes. Tai reiškia, kad jei buvo paleista regeneracija, variklis turi veikti tol, kol bus baigta regeneracija, net jei darbas su transporto priemone jau baigtas.

Pasibaigus regeneracijai ir atvėsus išmetamųjų dujų sistemai, užgęsta kontrolinė lemputė .

8.13.10 Regeneracijos nutraukimas

PASTABA

Kelis kartus nutraukus regeneraciją, gali būti pažeistas dyzelino dalelių filtras / variklis.

- ► Aktyvintą regeneraciją pagal galimybes baikite be nutraukimų.
- ► Išjungus variklį, nutraukiama regeneracija.
- ► Regeneraciją rankiniu būdu nutraukite tik išimtiniais atvejais, pvz., kai transporto priemonė yra tiesioginėje lengvai užsiliepsnojančių medžiagų aplinkoje.
- ► Paleistą regeneraciją nutraukite ne daugiau nei vieną kartą.
- ► Užgesus visoms regeneracijos kontrolinėms lemputėms, iš pradžių išjunkite variklį.

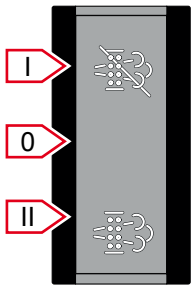

pav. 262: Regeneracijos jungiklis

Išimtiniais atvejais regeneraciją galima nutraukti jungikliu. Jungiklis yra prietaisų skyde.

Jungiklyje yra trys jungimo padėtys. Pagal numatytuosius nustatymus darbo režime jungiklis turi būti padėtyje **0**.

- Jungimo pakopa **0** = jungiklis neutralioje padėtyje
- Jungimo pakopa **I** (jungimo funkcija) = nutraukia vykstančią regeneraciją.
- Jungimo pakopa **II** (mygtuko funkcija)= paleidžia regeneraciją neveikos metu.

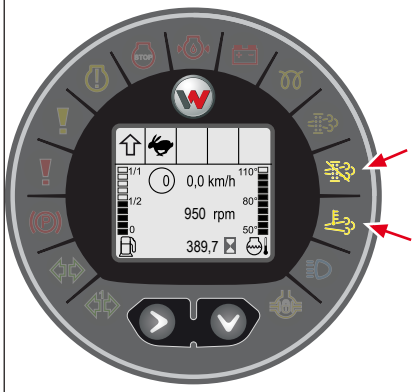

pav. 263: Kontrolinės lemputės nutraukus regeneraciją

Regeneracijos nutraukimas:

- Perjunkite jungiklį į **I** padėtį.
  - ⇨ Ekrane įsižiebia kontrolinė lemputė .
  - ⇨ Ekrane užgęsta kontrolinė lemputė .
- ⇨ Regeneracija yra nutraukta.

8

Informacija

Aukštos išmetamųjų dujų temperatūros kontrolinė lemputė

Kontrolinė lemputė įsižiebia, kai yra aukšta išmetamųjų dujų temperatūra.

Aukšta išmetamųjų dujų temperatūra atsiranda regeneruojant dyzelino dalelių filtrą ir tada, kai variklis yra labai apkrautas. Jei sustabdžius regeneraciją kontrolinė lemputė neužgęsta, vietose, kuriose yra labai degių medžiagų, išlieka gaisro pavojus.

Jei regeneracija buvo nutraukta, galimos šios parinktys:

- Vėl paleidus variklį, pasyvioji regeneracija vėl įsijungia, kai tik variklis pasiekia reikiamą temperatūrą.
- Aktyviąją regeneraciją gali įjungti didelė variklio apkrova.
- Jei mirksi kontrolinė lemputė, reikia atlikti regeneraciją neveikos metu.

Nutraukimo pasekmės

Atšaukus regeneraciją arba išjungus uždegimą, regeneracija sustabdoma. Tai reiškia, kad nuo dyzelino dalelių filtro negalima pašalinti apkrovos. Sekanti regeneracija dėl didesnės apkrovos trunka ilgiau.

8.13.11 Sumažėjusi variklio galia

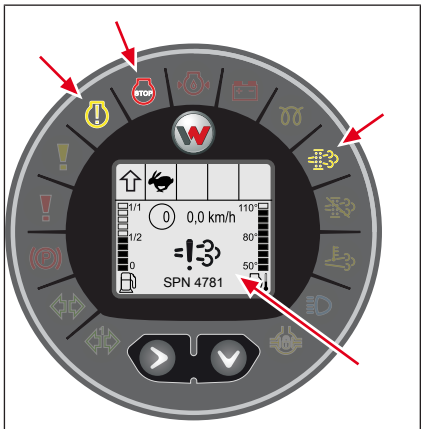

pav. 264: Kontrolinės lemputės ir simboliai, kai variklio galia sumažėja

Kelis kartus atšaukus regeneraciją, per daug padidėja apkrova suodžių dalelėmis dyzelino dalelių filtre.

Kai dyzelino dalelių filtras yra kritiškai apkrautas, variklio galia sumažėja 50 %. Kontrolinė lemputė mirksi ir įsižiebia kontrolinė lemputė. Tuo pačiu metu apatinėje ekrano srityje pasirodo SPN klaida 4781 *(ar taip pat ima skambėti įspėjamasis signalas?)* Tai signalizuoja, kad yra paskutinė galimybė atlikti regeneraciją, kol dyzelino dalelių filtras dar nėra pažeistas. Nedelsdami atlikite regeneraciją neveikos metu!

Kai viršijama kritinė dyzelino dalelių filtro apkrova, variklio galia sumažėja 70 %. Kontrolinė lemputė mirksi ir įsižiebia kontrolinės lemputės bei . Tuo pat metu ekrano centre rodomas simbolis . Apatinėje ekrano dalyje pakaitomis rodoma SPN klaida 4781 ir simbolis .

Dyzelino dalelių filtras pažeistas – kreipkitės į įgaliotas specializuotas dirbtuves.

8.13.12 Regeneracija neveikos metu

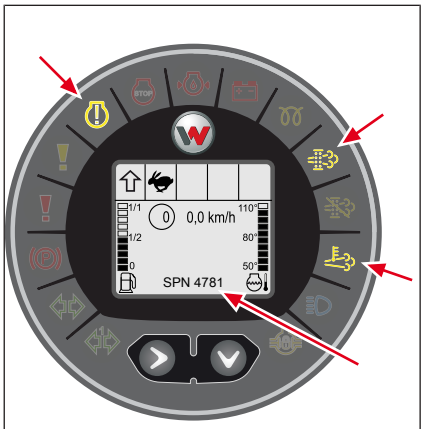

pav. 265: Kontrolinės lemputės atliekant regeneraciją neveikos metu

Dėl toliau nurodytų priežasčių regeneraciją neveikos metu atlikite tik tada, jei to reikalaujama pagal ekrane rodomus simbolius.

- Regeneracija neveikos metu gali būti suaktyvinta tik tada, kai apkrova viršija 90 %.
- Dažnai atliekant regeneraciją neveikos metu, labai užteršiama variklinė alyva.

Jei mirksi kontrolinė lemputė, reikia atlikti regeneraciją neveikos metu. Vėliausiai, kai įsižiebia kontrolinė lemputė ir rodoma klaida SPN 4781, yra paskutinė galimybė atlikti regeneraciją neveikos metu, kol dyzelino dalelių filtras dar nėra pažeistas.

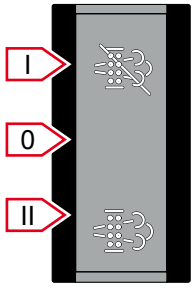

pav. 266: Regeneracijos perjungimo jungiklis

Regeneracijai neveikos metu atlikite šiuos žingsnius:

✓ Regeneracija neveikos metu negali būti nutraukta.

✓ Atliekant regeneraciją neveikos metu transporto priemonė negali judėti.

✓ Variklio negalima išjungti.

1. Sustabdykite transporto priemonę saugioje vietoje.
2. Nuleiskite krovimo įrenginį ant žemės.
3. Paleiskite variklį.
4. Junkite stovėjimo stabdį.
   ⇨ Važiavimo pavara išaktyvinta.
5. Įjunkite krovimo įrenginio fiksavimo mechanizmą.
   ⇨ Hidraulinės funkcijos neaktyvios.
6. Laikykite jungiklį nuspaustą padėtyje **II** maždaug tris sekundes.
   ⇨ Variklio sūkių dažnis padidėja automatiškai.

⇨ Pradedama regeneracija. Regeneracija trunka apie 45 minutes.

1. Regeneracijos metu nejudinkite transporto priemonės ir neišjunkite variklio.
2. Palaukite, kol užges kontrolinė lemputė.
   ⇨ Regeneracija baigta.

⇨ Transporto priemonę galima vėl eksploatuoti.

8

8.14 Kabina

8.14.1 Sėdynės patikrinimas

Neteisingai nustatyta arba sugedusi sėdynė gali sukelti avarines situacijas.

- Patikrinkite, ar tinkamai pritvirtinta sėdynė, patikrinkite tvirtinimo varžtus.

⇨ Sėdynė neturi judėti arba pasikelti.

- Patikrinkite visus sėdynės nustatymus ir jų fiksavimą.

⇨ Užsifiksavus fiksatoriams, sėdynė nebeturi judėti.

- Patikrinkite sėdynės pakabą.

⇨ Turi veikti pakabos reguliavimo įtaisas ir pakaba.

- Patikrinkite sėdynės paminkštinimą.

⇨ Sėdynės paminkštinimas neturi būti susidėvėjęs ar pažeistas.

Prieš pradedant eksploatuoti transporto priemonę, pažeidimus ar gedimus turi pašalinti įgaliotos specializuotos dirbtuvės.

8.14.2 Saugos diržo patikra

Pažeisti diržai nebeatlieka savo apsauginės funkcijos, todėl juos reikia pakeisti.

- Patikrinkite saugos diržą,ar jis švarus ir nepažeistas.

⇨ Jei reikia, pašalinkite nešvarumus.

⇨ Saugos diržas neturi būti pažeistas.

- Patikrinkite, kaip veikia išvyniojimo stabdiklis.

⇨ Staiga patraukus saugos diržą, išvyniojimas turi sustoti.

- Patikrinkite saugos diržo suvyniojimo funkciją.

⇨ Saugos diržas turi susivynioti automatiškai.

- Po nelaimingo atsitikimo paveskite įgaliotoms specializuotoms dirbtuvėms pakeisti saugos diržą, net ir tokiu atveju, kai nepastebima jokių vizualinių pažeidimų. Leiskite patikrinti, ar sėdynės tvirtinimo elementai ir inkaravimo taškai gali toliau išlaikyti reikiamas apkrovas.

Prieš pradedant eksploatuoti transporto priemonę, pažeidimus ar gedimus turi pašalinti įgaliotos specializuotos dirbtuvės.

8.14.3 Kontaktinio sėdynės variklio patikra

Kontaktinis sėdynės jungiklis yra saugumą užtikrinanti konstrukcinė dalis. Jei vairuotojo sėdynė atleidžiama veikiant varikliui, važiavimo pavara ir darbinė hidraulinė sistema išjungiama po 5 sekundžių.

✓ Apžiūrėkite laisvą ir saugią vietovę:

1. Atsisėskite ant sėdynės.
2. Užveskite variklį.
3. Atsikelkite nuo sėdynės.
4. Po 5 sekundžių krovimo įrenginį valdykite vairalazde.

⇨ Krovimo įrenginys neturi atlikti jokių judesių.

Jei krovimo įrenginys nepaisant apkrovos nebuvimo vis dėlto judėtų, vadinasi, yra techninis defektas, kurį turi pašalinti įgaliotos specializuotos dirbtuvės.

8.14.4 Durų ir langų patikra

- Patikrinkite durų ir langų stiklus.

⇨ Stiklai neturi būti pažeisti.

⇨ Stiklai turi būti tvirtai ir saugiai įstatyti į sandariklius ir tvirtinimo elementus.

⇨ Stiklo sandarikliai neturi būti pažeisti.

- Patikrinkite durų ir langų fiksatorius: atidarykite, uždarykite ir užfiksuokite duris ir langus.

⇨ Durys ir langai turi būti tvirtai ir saugiai užsifiksuoti fiksatoriuose bei juose laikytis.

Prieš pradedant eksploatuoti transporto priemonę, pažeidimus ir gedimus turi pašalinti įgaliotos specializuotos dirbtuvės.

8.14.5 Saugos ir nurodomųjų lipdukų patikra

- Saugos ir nelaimingų atsitikimų nurodomųjų lipdukų patikrinimas.

⇨ Lipdukai turi būti gerai įskaitomi ir visi.

- Jei reikia, pašalinkite nešvarumus.

Jei lipdukai nebeįskaitomi, pažeisti arba jų trūksta, juos reikia pakeisti.

8.14.6 Šildytuvo, vėdinimo sistemos ir oro kondicionieriaus valdymas

- Paleiskite šildymą, vėdinimą ir oro kondicionavimą, žr. Šildymas, vėdinimas ir oro kondicionierius psl. 126.

⇨ Visos funkcijos turi sklandžiai veikti.

Prieš pradedant eksploatuoti transporto priemonę, pažeidimus ir gedimus turi pašalinti įgaliotos specializuotos dirbtuvės.

8.15 Padangos

8.15.1 Padangų tikrinimas

Tikrinimo veiksmai, kuriuos turi atlikti operatorius

Patikrinkite šias padangų būsenas:

- Ar yra matomų padangų ar ratlankių pažeidimų?
- Ar pakankamai ir visuose keturiuose ratuose vienodai į padangas pripūsta oro?
- Ar pakankamas visų keturių ratų protektorius?
- Patikrinkite, ar ratų veržlės tvirtai priveržtos, prireikus priveržkite.
- Nuvalykite nuo padangų alyvos dėmes ir tepalo likučius.
- Patikrinkite, ar ant protektorių nėra svetimkūnių.

Jei abejojate, kreipkitės į įgaliotas specializuotas dirbtuves.

8.15.2 Padangų pripūtimas



⚠ ĮSPĖJIMAS

Pavojus susižaloti sprogus padangoms!

Pučiant padangas, gali įvykti nelaimingų atsitikimų, kurių pasekmė būtų sunkūs arba mirtini sužalojimai.

- ► Padangoms pripūsti naudokite tik pripūtimo prietaisus su kalibruotu manometru.
- ► Atkreipkite dėmesį į tai, kad pripučiant padangas pavojaus zonoje nebūtų asmenų.
- ► Pripildykite į padangas tik oro slėgių lentelėje nurodytą pripildymo slėgį.

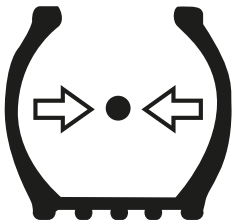

pav. 267: Atkreipkite dėmesį į oro slėgio padangose simbolį

Ši instrukcija susijusi su padangų pripūtimu sumažėjus slėgiui. Atkreipkite dėmesį į tai, kad transporto priemonės padangose būtų nurodytas oro slėgis, žr. Oro slėgio lentelė patvirtintoms padangoms psl. 233.

Visiškai sumažėjus slėgiui, šį darbą leidžiama atlikti tik įgaliotoms specializuotoms dirbtuvėms.



pav. 268: Padangų slėgio manometras

Paruošiamieji darbai padangoms pripūsti

✓ Suslėgtojo oro kompresorius, padangų slėgio matuoklis ir suslėgtojo oro žarna yra ir veikia.

1. Pastatykite transporto priemonę ant tvirto, lygaus ir sauso pagrindo.
2. Apsaugokite transporto priemonę stovėjimo stabdžiu.
3. Sustumkite krovimo įrenginį ir nuleiskite ant žemės.
4. Išjunkite uždegimą ir ištraukite uždegimo raktą.

Padangų pripūtimas

1. Nusukite padangos ventilio apsauginį gaubtelį.
2. Pripūtimo prietaiso ventilio jungtį uždėkite ant padangos ventilio taip, kad jis saugiai laikytųsi.
3. Pripūskite padangas iki nurodyto slėgio.
4. Nuimkite nuo padangos ventilio pripūtimo prietaiso ventilio jungtį.
5. Užsukite ant padangos ventilio apsauginį gaubtelį.

8.15.3 Oro slėgio lentelė patvirtintoms padangoms

PASTABA

Dėl netinkamo padangų oro slėgio padangos gali būti pažeistos!

- ► Vadovaukitės padangų gamintojo nurodymais.
- ► Reguliariai tikrinkite padangų oro slėgį.

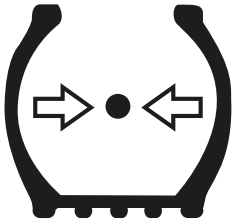

pav. 269: Atkreipkite dėmesį į oro slėgio padangose simbolį

Padangos	Oro slėgis, bar
405/70R18 Alliance 608 ET0	3,9
400/70R20 Alliance 585 ET0	3,2
400/70R20 Michelin Bibl. ET0	3,9
405/70R20 BKT MP513 ET+30	3,5
445/70R19.5 Alliance 624 ET0	4,0
400/70R20 Michelin XMCL ET0	3,0

8.15.4 Ratų pakeitimas

⚠ ĮSPĖJIMAS

Suspaudimo pavojus nuslydus transporto priemonei keičiant ratus!

Transporto priemonei prispaudus, galimi sunkūs arba mirtini sužalojimai.

- ► Pastatykite transporto priemonę ant horizontalaus, tvirto ir lygaus pagrindo.
- ► Naudokite tik saugų ir tinkamą pakankamos keliamosios galios automobilinį kėliklį.
- ► Transporto priemonei apsaugoti naudokite atramas.

⚠ ĮSPĖJIMAS

Pavojus gyvybei netinkamai sumontavus!

Netinkamai sumontavus padangas ir ratlankius, gali įvykti nelaimingų atsitikimų, kurių metu galima sunkiai arba mirtinai susižaloti.

- ► Montavimo darbus paveskite atlikti tik įgaliotoms specializuotoms dirbtuvėms.
- ► Virinti arba pjaustyti ratlankius draudžiama.
- ► Pažeistus ratlankius pakeiskite naujais.

PASTABA

Diferencialų pažeidimas dėl skirtingo dydžio ratų ir padangų!

- ► Transporto priemonėje montuokite tik to paties gamintojo, tokio pat dydžio ir susidėvėjimo būklės ratus arba padangas.

Paruošiamieji ratų keitimo darbai

1. Pastatykite transporto priemonę ant tvirto, lygaus ir sauso pagrindo.
2. Apsaugokite transporto priemonę stovėjimo stabdžiu.
3. Nuleiskite krovimo įrenginį ant žemės.
4. Išjunkite uždegimą ir ištraukite uždegimo raktą.

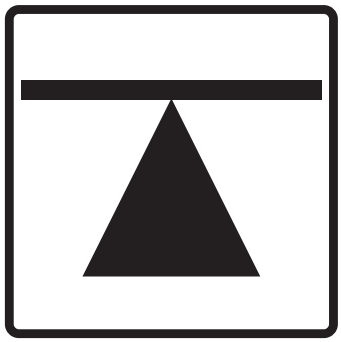

pav. 270: Lipdukas „Automobilinio kėliklio padėtis“

Ratų pakeitimas

1. Automobilinį kėliklį pakiškite po ašimi šalia rato, kurį reikia pakeisti.
   ⇨ Vieta, kurioje reikia nustatyti automobilinį kėliklį, pažymėta šalia esančiu lipduku.
2. Atkreipkite dėmesį į tai, kad transporto priemonė nenuslystų nuo automobilinio kėliklio. Prireikus apsaugokite transporto priemonę, ją atremdami papildomai.
3. Atlaisvinkite ratų tvirtinimo varžtus.
4. Automobilinį kėliklį kelkite tik tiek, kol ratas nebelies pagrindo.
5. Išsukite ratų tvirtinimo varžtus.

⇨ Ratą galite nuimti.

1. Uždėkite naują ratą.
2. Ranka priveržkite ratų tvirtinimo varžtus.
3. Nuleiskite automobilinį kėliklį.
4. Pakaitomis priveržkite rato varžtus nurodyti priveržimo momentu.

⇨ Ratų tvirtinimo varžtus po 2 darbo valandų priveržkite dar kartą. Jeigu būtina, pakartokite, kol priveržimo momentas nebesikeis.

8.15.5 Ratų priveržimo momentai

Sriegis	Priveržimo momentas
M22x1,5	600 Nm

9 Veikimo sutrikimai

9.1 Sutrikimai, priežastys, pagalba

9.1.1 Nurodymai dėl veikimo trikčių



⚠ ĮSPĖJIMAS

Pavojus susižaloti, jei ignoruojama triktis arba klaidos pranešimas

Ignoruojant triktį arba klaidos pranešimą, galimi nelaimingi atsitikimai ir sužalojimai.

- ► Atsiradus triktims arba klaidų pranešimams, susijusiems su sauga, būtina nedelsiant nutraukti transporto priemonės eksploatavimą ir apsaugoti nuo tolesnio eksploatavimo.
- ► Tansporto priemonę vėl pradėkite eksploatuoti, įgaliotos specializuotos dirbtuvės pašalina triktį.



PASTABA

Sutrikimo arba klaidos pranešimo ignoravimas

Ignoruojant sutrikimą arba klaidos pranešimą, transporto priemonė gali būti apgadinta.

- ► Jei klaidos aprašyta priemone pašalinti negalima, kreipkitės į įgaliotas specializuotas dirbtuves ir paveskite pašalinti sutrikimą arba klaidą.

Elektros įrangos ir hidraulinės sistemos remonto darbus leidžiama atlikti tik įgaliotoms specializuotoms dirbtuvėms.

Jei klaida turi būti perduota įgaliotoms specializuotoms dirbtuvėms, turėkite pasiruošę klaidos kodą, kuris gali būti rodomas.

9.1.2 Pagalba šalinant sutrikimus

Šiame skyriuje pateikti nurodymai turėtų padėti greitai ir tiksliai atpažinti sutrikimus, kad būtų galima juos surasti bei pašalinti.

Jeigu sutrikimas nurodytais šalinimo būdais nepašalinamas, tuomet bet kada galite kreiptis į prekybos atstovą.

Remonto priemonių leidžiama imtis tik įgaliotoms dirbtuvėms ir kvalifikuotam personalui.

9.1.3 Galimos klaidos ir variklio remontas

Klaida / triktis	Galima priežastis	Šalinimas
Variklis neužsiveda	Neaktyvintas stovėjimo stabdys.	Junkite stovėjimo stabdį.
	Sugedo stovėjimo stabdžio jungiklis.	Paveskite pakeisti stovėjimo stabdžio jungiklį.
	Per mažas paleidimo sūkių dažnis.	Patikrinkite ir įkraukite akumuliatorių bateriją.
		Patikrinkite, ar tvirtai prijungti akumuliatorių baterijos gnybtai.
	Starteris sugedęs.	Kreipkitės į įgaliotas specializuotas dirbtuves.
Variklis neužsiveda	Operatorius nesėdi ant sėdynės.	Atsisėskite ant sėdynės.
Variklis sustoja eksploatavimo metu	Sugedęs kontaktinis sėdynės jungiklis.	Paveskite pakeisti kontaktinį sėdynės jungiklį.
	Hidraulinių jungčių ilgalaikės apkrovos režimas įjungtas.	Išjunkite hidraulinių jungčių ilgalaikės apkrovos režimą.
	Degalų bakas tuščias.	Pripildykite baką ir, jei reikia, išleiskite iš degalų tiekimo sistemos orą.
	Užsikišo degalų filtras.	Paveskite pakeisti degalų filtrą.
	Parafino išsiskyrimas žiemą.	Naudokite žieminį dyzeliną.
	Nesandari degalų tiekimo linija.	Priveržkite visas sriegines jungtis ir sąvaržas.
	Dyzelino dalelių filtras pilnas.	Kreipkitės į įgaliotas specializuotas dirbtuves.
Variklis per stipriai įkaista	Užterštas aušintuvas	išvalykite aušintuvą
	Per žemas aušinimo skysčio pripildymo lygis	Pripildykite aušinimo skysčio
	Sugedęs termostatas	Kreipkitės į įgaliotas specializuotas dirbtuves
	Per mažai įtemptas trapecinis diržas, pažeistas trapecinis diržas	Patikrinkite trapecinio diržo įtempimą ir prireikus įtempkite. Kreipkitės į dirbtuves
	Pažeisti arba pamesti sandarikliai aušintuvo srityje	Patikrinkite sandariklius ir prireikus paveskite juos pakeisti
	Sugedusi ventiliatoriaus „Visco“ mova	Patikrinkite „Visco“ movą ir prireikus paveskite ją pakeisti

Klaida / triktis	Galima priežastis	Šalinimas
Per maža variklio galia	Užterštas oro filtras	Išvalykite oro filtrą
	Užsikimšo kuro filtras	Paveskite pakeisti degalų filtrą
	Parafino išsiskyrimas žiemą	Naudokite žieminį dyzeliną
	Nesandari degalų tiekimo linija	Priveržkite visas sriegines jungtis ir sąvaržas.
	Regeneracija buvo per dažnai nutraukta arba neįmanoma	Atlikite rankinę regeneraciją
		Kreipkitės į įgaliotas specializuotas dirbtuves
	Įjungtas hidraulinių jungčių ilgalaikės apkrovos režimas ir jis veikia prieš slėgį	Hidraulinių jungčių ilgalaikės apkrovos režimo išjungimas
	Dyzelino dalelių filtro apkrova per didelė	Regeneracijos neveikos metu atlikimas
Variklio sūkių dažnis savaime padidėja	Nėra klaidos / trikties	Atliekama regeneracija

9.1.4 Galimos klaidos ir važiavimo pavaros remontas

Klaida / triktis	Galima priežastis	Šalinimas
Variklis veikia, transporto priemonė nevažiuoja	Vairuotojas nesėdi ant sėdynės, sugedęs kontaktinis sėdynės jungiklis.	Atsisėskite ant sėdynės, paveskite pakeisti kontaktinį sėdynės jungiklį.
	Aktyvintas stovėjimo stabdys	Stovėjimo stabdžio atleidimas
	Sugedo stovėjimo stabdžio jungiklis	Kreipkitės į įgaliotas specializuotas dirbtuves
	Lėtosios eigos elementas ne nulinėje padėtyje	Kreipkitės į įgaliotas specializuotas dirbtuves
	Į važiavimo pavaros siurblio magnetus netiekiama srovė	Patikrinkite saugiklius, vairalazdę ir elektros įrangą paveskite patikrinti įgaliotoms specializuotoms dirbtuvėms
	Rankinė lėtoji eiga yra įjungta	Išjunkite rankinę lėtąją eigą
Transporto priemonė turi per mažai galios	Stringa lėtosios eigos funkcija	Kreipkitės į įgaliotas specializuotas dirbtuves
	Rankinė lėtoji eiga yra įjungta	Išjunkite rankinę lėtąją eigą
	Įjungtas hidraulinių jungčių ilgalaikės apkrovos režimas ir jis veikia prieš slėgį	Išjunkite hidraulinių jungčių ilgalaikės apkrovos režimą.

9.1.5 Galimos klaidos ir hidraulinės sistemos remontas

Klaida / triktis	Galima priežastis	Šalinimas
Hidraulinė sistema per stipriai įkaista	Įjungtas hidraulinių jungčių ilgalaikės apkrovos režimas ir jis veikia prieš slėgį	Hidraulinių jungčių ilgalaikės apkrovos režimo išjungimas
	Užterštas aušintuvas	išvalykite aušintuvą
	Per mažai įtemptas trapecinis diržas, pažeistas trapecinis diržas	Patikrinkite trapecinio diržo įtempimą ir prireikus įtempkite. Kreipkitės į dirbtuves
	Netinkamas hidraulinės alyvos pripildymo lygis	Pakoreguokite hidraulinės alyvos pripildymo lygį
	Per didelė apkrova	Mažiau apkraukite transporto priemonę, darykite pertraukas
Per maža hidraulinės sistemos galia	Hidraulinės alyvos lygis per žemas	Atlikite hidraulinės sistemos nuotėkio paiešką, papildykite hidraulinę alyvą
	Užsikimšo hidraulinės alyvos filtras	Patikrinkite hidraulinės alyvos filtrą, prireikus paveskite jį patikrinti ir (arba) pakeisti dirbtuvėms
	Įjungtas hidraulinių jungčių ilgalaikės apkrovos režimas ir jis veikia prieš slėgį	Hidraulinių jungčių ilgalaikės apkrovos režimo išjungimas
	Sugedo hidraulinės alyvos siurblys	Kreipkitės į dirbtuves
	Sugedo hidrauliniai valdymo vožtuvai	
	Persislinko arba sugedo hidraulinės sistemos slėgio ribojimo vožtuvai	

9.2 Trikties rodymas

9.2.1 Garsiniai įspėjamieji pranešimai

Trumpas įspėjamasis signalas rodo rimtą klaidą. Trumpas įspėjamasis signalas automatiškai patvirtinamas. Klaida išsaugoma.

Nuolatinis įspėjamasis signalas rodo kritinę klaidą. Nuolatinis įspėjamasis signalas išlieka, kol jis patvirtinamas arba atstatomas. Klaida išsaugoma.

Patvirtinimas atliekamas paspaudus ekrane esančius mygtukus.

9.2.2 Sutrikimų pranešimų simboliai

Elektronikos gedimų rodiniai

Elektronikos gedimai transporto priemonės ekrane rodomi šiomis įspėjamosiomis lemputėmis: (Tuo pačiu metu **1** pozicijoje gali būti rodomas klaidos kodas.)

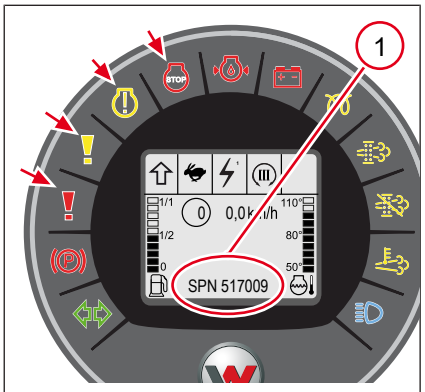

pav. 271: Elektronikos įspėjamosios lemputės ekrane

Piktograma	Reikšmė
	**Transporto priemonės elektronikos įspėjamoji lemputė** Jei eksploatuojant užsidegtų įspėjamoji lemputė, išjunkite variklį ir įjunkite uždegimą. • Jei transporto priemonės ekrane klaidos kodas nerodomas: – paleiskite variklį ir važiuokite toliau. • Jei transporto priemonės ekrane rodomas klaidos kodas: Užsirašykite klaidos kodą ir susisiekite su įgaliotomis specializuotomis dirbtuvėmis.
	**Transporto priemonės elektronikos įspėjamoji lemputė** Jei eksploatuojant užsidegtų įspėjamoji lemputė, išjunkite variklį ir įjunkite uždegimą. • Jei transporto priemonės ekrane klaidos kodas nerodomas: – paleiskite variklį ir važiuokite toliau. • Jei transporto priemonės ekrane rodomas klaidos kodas: Užsirašykite klaidos kodą ir susisiekite su įgaliotomis specializuotomis dirbtuvėmis.
	**Variklio elektronikos įspėjamoji lemputė** Jei šviečia arba mirksi, kai viena arba kelios variklio eksploatacinės vertės yra už įprastos srities ribų, išjunkite variklį ir įjunkite uždegimą. • Jei transporto priemonės ekrane klaidos kodas nerodomas: – paleiskite variklį ir važiuokite toliau. • Jei transporto priemonės ekrane rodomas klaidos kodas: Užsirašykite klaidos kodą ir susisiekite su įgaliotomis specializuotomis dirbtuvėmis
	**Variklio elektronikos įspėjamoji lemputė** Šviečia arba mirksi esant vienai arba kelioms variklio elektronikos klaidoms. Variklis išsijungia savaime. Jei variklis savaime neišsijungia, jį išjunkite. • Jei transporto priemonės ekrane klaidos kodas nerodomas: – paleiskite variklį ir važiuokite toliau. • Jei transporto priemonės ekrane rodomas klaidos kodas: Užsirašykite klaidos kodą ir susisiekite su įgaliotomis specializuotomis dirbtuvėmis.

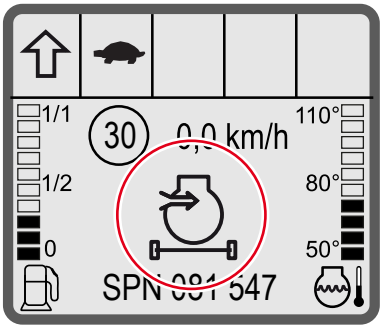

pav. 272: Klaidos pranešimai ekrane su simboliu

Klaidos pranešimai su simboliu ekrane

Piktograma	Reikšmė
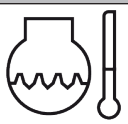	Simbolis rodomas, kai aušinimo skysčio temperatūra yra per aukšta.
	Simbolis rodomas, kai per žemas stabdžių skysčio pripildymo lygis.
	Simbolis rodomas, kai stabdžių slėgio saugykloje per mažas slėgis.
	Simbolis rodomas, kai variklis arba hidraulinis variklis viršija leidžiamą sūkių skaičių.
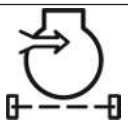	Simbolis rodomas, kai oro filtro užterštumo laipsnis yra per didelis.
	Simbolis rodomas, kai aušinimo skysčio lygis per žemas.
	Simbolis rodomas, kai degalų tiekimo linijoje slėgis per žemas.
	Simbolis rodomas, kai vandens skirtuve prie degalų filtro susirenka per daug vandens.
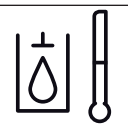	Simbolis rodomas, kai pasiekiama didžiausia leistina hidraulinės alyvos temperatūra.
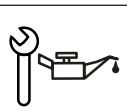	Simbolis rodomas, kai reikia keisti variklinę alyvą.
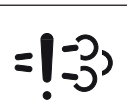	Simbolis rodomas įvykus išmetamųjų dujų papildomo apdorojimo klaidai.
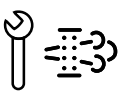	Simbolis rodomas, kai dyzelino dalelių filtrą reikia patikrinti ir galbūt pakeisti įgaliotose specializuotose dirbtuvėse.

9.2.2.1 Klaidų kodai

PASTABA

Techniniai pažeidimai nekreipiant dėmesio į klaidos kodą! Nekreipiant dėmesio į klaidos kodą, galimi dideli techniniai pažeidimai!

Atsiradus sutrikimui eksploatavimo metu, darbo valandų ir variklio sūkių dažnio rodmuo pakeičiamas klaidos kodu.

- ► Imkitės priemonių pagal klaidos kodų lentelę.
- ► Jei klaida po priemonių ir toliau išlieka, kreipkitės į dirbtuves.
- ► Nenurodytus klaidų kodus užsirašykite ir nurodykite dirbtuvėms.

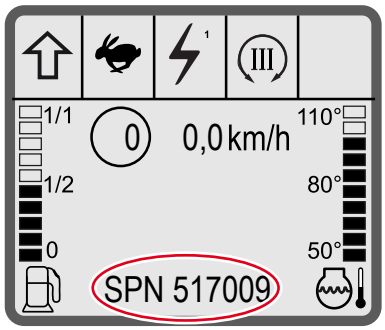

pav. 273: Klaidų kodai ekrane

Jei transporto priemonės elektronika signalizuoja klaidą, ekrane rodomas klaidos kodas. Prieš išjungdami variklį, pasižymėkite klaidos kodą. Išjungus degimą, kai kurie klaidų kodai nerodomi, nors klaida galimai išlieka. Jei rodomas lentelėje nenurodytas klaidos kodas, kreipkitės į įgaliotąsias specializuotas dirbtuves.

Jei iš transporto priemonės komponento gaunami klaidų pranešimai, rodomas ir išsaugomas klaidos kodas. Išsaugotus klaidų kodus galima vėl iškviesti į ekraną, žr. Klaidų meniu psl. 85.

Klaidos kodas	Klaidos aprašymas	Priemonės
SPN0097 FMI2	Vanduo degaluose	Atlikite vandens skirtuvo techninę priežiūrą
SPN0107 FMI2	Užterštas oro filtras	Išvalykite oro filtrą
SPN0110 FMI0	Per aukšta aušinimo temperatūra	Išjunkite variklį Patikrinkite aušinimo sistemą
SPN4781 FMI 15	Neužbaigta dyzelino dalelių filtro regeneracija	Paleiskite regeneraciją neveikos metu Kreipkitės į specializuotas dirbtuves

10 Išjungimas

10.1 Laikinas išjungimas

10.1.1 Transporto priemonės eksploatavimo nutraukimas

Nurodytos priemonės susijusios su transporto priemonės eksploatavimo nutraukimu ir atnaujinimu per ilgesnį laikotarpį.

- Transporto priemonės sustabdymas ir apsaugojimas.
- Atremkite transporto priemonę taip, kad padangos nebeliestų žemės.
- Atleiskite stovėjimo stabdį.
- Visiškai nuleiskite krovimo įrenginį.
- Pašalinkite iš hidraulinės sistemos likusį slėgį ir valdymo svirtį nustatykite į nulinę padėtį.
- Apipurkškite metalines transporto priemonės dalis (pvz., hidraulinių cilindrų stūmoklių kotus, jei jie neįtraukti) antikorozine priemone.
- Užkonservuokite variklį.

10.1.2 Variklio konservavimas

Papildomai laikykitės variklio eksploatavimo instrukcijos!

- Variklį tinkamoje vietoje išvalykite didelio slėgio valymo įrenginiu.
- Pašildykite variklį iki darbinės temperatūros.
- Išleiskite variklinę alyvą ir tinkamai utilizuokite.
- Pripildykite į variklį apsaugos nuo korozijos alyvos.
- Išleiskite iš bako degalus.
- Padarykite mišinį iš 90 % degalų ir 10 % apsaugos nuo korozijos alyvos ir jo pripildykite į degalų baką.
- Palikite variklį dešimt minučių veikti tuščiąja eiga ir tuomet jį išjunkite.
- Kad užkonservuotumėte cilindrus ir degimo kamerą, variklį kelis kartus apsukite ranka.
- Išmontuokite ventiliatoriaus diržą ir supakuokite, apsaugoję nuo oro ir šviesos, laikymui.
- Apipurkškite diržų skriemulių darbinius paviršius antikorozine priemone.
- Uždarykite variklio įsiurbimo ir išmetamųjų dujų angas.

10.1.3 Akumuliatorių baterijos laikymas

- Išmontuokite akumuliatorių bateriją.
- Išvalykite akumuliatorių bateriją.
- Įkraukite akumuliatorių bateriją.
- Laikykite akumuliatorių bateriją sausoje ir gerai vėdinamoje patalpoje maždaug 20 °C temperatūroje.
- Prieš įmontuodami akumuliatorių bateriją, ją vėl įkraukite.

10.1.4 Variklio iškonservavimas

- Atsukite variklio įsiurbimo ir išmetamųjų dujų angų dangtelius.
- Nuo diržo skriemulių pašalinkite antikorozinę priemonę.
- Sumontuokite ventiliatoriaus diržą.
- Išleiskite konservavimo alyvą ir pripildykite variklinės alyvos.
- Paleiskite variklį.
- Po pirmųjų dviejų darbo valandų patikrinkite diržo įtempį.

10.1.5 Transporto priemonės eksploatavimo atnaujinimas

- Iškonservuokite variklį.
- Sumontuokite akumuliatorių bateriją.
- Patikrinkite oro slėgį padangose.
- Iškonservuokite hidraulinių cilindrų stūmoklių kotus.
- Pastatykite transporto priemonę ant ratų.
- Patikrinkite elektros įrangos funkcijas.
- Išleiskite orą iš hidraulinės sistemos.
- Patikrinkite vairavimo mechanizmo ir stabdžio funkcijas.
- Atlikite techninės priežiūros darbus, kaip prieš pradėdami eksploatuoti pirmą kartą.

10.2 Galutinis eksploatavimo nutraukimas

10.2.1 Nuorodos dėl galutinio eksploatavimo nutraukimo

Jei transporto priemonė yra nebetinkama naudoti pagal paskirtį, tuomet reikia užtikrinti, kad jos eksploatavimas būtų nutrauktas ir ji būtų utilizuota pagal galiojančius reikalavimus.

Stenkitės, kad alyva ir alyvuotos atliekos nepatektų į žemę ir vandens telkinius! Įvairias medžiagas ir eksploatacines bei pagalbines medžiagas utilizuokite atskirai bei ekologiškai!

Bateriją utilizuokite aplinkai nekenksmingu būdu ir laikydamiesi galiojančių taisyklių.

10.2.2 Prieš utilizuojant

- Laikykitės visų galiojančių saugos taisyklių, susijusių su transporto priemonės eksploatavimo nutraukimu.
- Užtikrinkite, kad nuo eksploatavimo nutraukimo pradžios iki tolesnio utilizavimo transporto priemonė nebūtų eksploatuojama.
- Užtikrinkite, kad neišbėgtų aplinkai kenksmingos eksploatacinės ir pagalbinės medžiagos bei transporto priemonė nekeltų kitokio pavojaus pastatymo vietoje.
- Apsaugokite transporto priemonę nuo nesankcionuoto naudojimo! Užrakinkite visas angas (duris, langus, variklio gaubtą) ir apsaugokite transporto priemonę.
- Sumontuokite visus apsauginius įtaisus.
- Pašalinkite bakų ir hidraulinės sistemos nuotėkį.
- Išmontuokite akumuliatorių bateriją.
- Laikykite transporto priemonę vietoje, apsaugotoje nuo neįgaliotų asmenų patekimo.

10.2.3 Transporto priemonės utilizavimas

- Transporto priemonė turi būti perdirbama pagal šiuo metu galiojantį technikos lygį ir atsižvelgiant į nelaimingų atsitikimų prevencijos taisykles.
- Atsižvelgdami į medžiagą, visas dalis utilizuokite tam skirtose vietose.
- Perdirbdami atkreipkite dėmesį, kad medžiagos būtų atskirtos.
- Atkreipkite dėmesį, kad eksploatacinės ir pagalbinės medžiagos būtų utilizuojamos ekologiškai.

11 Priedai

11.1 Pakabinami darbo padargai

11.1.1 Informacija apie pakabinamus darbo padargus



PASTABA

Krovimo įrangos techniniai pažeidimai dėl netinkamų pakabinamų darbo padargų!

Naudojant netinkamus pakabinamus darbo padargus, galima transporto priemonės perkrova.

► Prie transporto priemonės montuokite tik šioje eksploatavimo instrukcijoje nurodytus pakabinamus darbo padargus.

Ne visus pakabinamus darbo padargus galima naudoti važiuojant viešaisiais keliais. Informaciją apie aprobuotus pakabinamus darbo padargus bei atitinkamas sąlygas rasite ANL arba registracijos liudijime.

Pakabinami darbo padargai, su kuriais neleidžiama važiuoti viešaisiais keliais, turi būti išmontuoti ir transportuojami į paskirties vietą tinkama transporto priemone.

Gali būti montuojami tik ANL arba registracijos liudijime nurodyti pakabinami darbo padargai. Dėl kitų pakabinamų darbo padargų kreipkitės į techninės priežiūros partnerį. Kitiems pakabinamiems darbo padargams montuoti reikalingas atskiras atsakingos tarnybos leidimas.

Šioje eksploatavimo instrukcijoje aprašyti šie pakabinami darbo padargai:

- Standartinis kaušas (lengvų medžiagų ir žemės kaušas)
- Kaušas „4 viename“
- Šakinis padėklų griebtuvas

Kiti aprobuoti pakabinami darbo padargai aprašyti jų eksploatavimo instrukcijose.

Kitais klausimais apie greitojo keitimo sistemą ir susijusius pakabinamus darbo padargus galite kreiptis į savo techninės priežiūros partnerį.

Medžiagų birieji svoriai

Lentelėje nurodytos biriųjų svorių vertės yra apytikslės. Faktiniai birieji svoriai gali skirtis.

Medžiaga	Birusis svoris, t/m³
Statybinės medžiagos	
Žemė, drėgna	2,10
Žemė, sausa	1,50
Kalkės	1,60
Mūrijimo skiedinys	2,20
Smėlis, sausas	1,65
Smėlis, drėgnas	2,00
Žvyras	2,00
Kita	
Makulatūra	1,10

Medžiaga	Birusis svoris, t/m³
Buities atliekos	0,70
Didžiagabaritės atliekos	1,00
Sniegas, purus	0,13
Sniegas, drėgnas	0,65
Kelių barstymo druska	1,30
Malkos	0,80
Medienos drožlės	0,35
Medžio granulės	0,65
Granitas	1,80
Smiltainis	2,40
Skalūnai	2,20
Boksitas	1,40
Gipsas, trupintas	1,80
Koksas	0,50
Stiklo atliekos, smulkintos	1,40
Stiklo atliekos, nesmulkintos	1,00
Kompostas	1,00

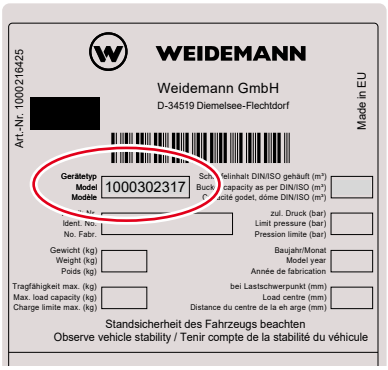

pav. 274: Pakabinamo darbo padargo medžiagos numeris

Krovimo įrenginio apkrovos nustatymas

Pagal medžiagų biriuosius svorius ir pakabinamų darbo padargų tūrius galima nustatyti krovimo įrenginio apkrovą.

Procedūra

1. Nustatykite medžiagos birųjį svorį.
   ⇨ Medžiagos birusis svoris pateiktas lentelėje viršuje.
2. Išsiaiškinkite, koks pakabinamas darbo padargas naudojamas.
   ⇨ Tuo tikslu suraskite medžiagos numerį pakabinamo darbo padargo specifikacijų lentelėje.
3. Nustatykite pakabinamo darbo padargo tūrį.
   ⇨ Tuo tikslu lentelėje suraskite reikiamo pakabinamo darbo padargo medžiagos numerį bei tūrį.

Pavyzdys

- Medžiaga smėlis
  – Birusis svoris: 2 t/m³
- Žemės kaušas be dantų
  – Talpa: 0,74 m³
  – Svoris 375 kg = 0,375 t
- Apskaičiavimas
  – Medžiagos birusis svoris **x** pakabinamo darbo padargo turinys **+** pakabinamo darbo padargo svoris **=** krovimo įrenginio apkrova.
  – (2 t/m³ **x** 0,74 m³) **+** 0,375 t **=** 1,855 t

11.1.2 Leistini pakabinami darbo padargai

Kai kurių pakabinamų darbo padargų neleidžiama naudoti eismui viešaisiais keliais. Prieš važiuodami viešaisiais keliais, išmontuokite šiuos pakabinamus darbo padargus.

Dešimtainiai skaičiai toliau pateiktose lentelėse skiriami tašku.

11.1.2.1 Kaušai



Kaušo lengvoms medžiagoms

Naudojimas: biriųjų medžiagų atskyrimas, paėmimas, transportavimas ir krovimas.

Medžiagos numeris	Plotis, mm	Talpa, m³	Svoris, kg
1000521277	2200	1,37	387
1000521027	2200	1,76	380
1000521558	2400	1,50	429
1000528046	2400	1,93	402



Žemės kaušo

Naudojimas: biriųjų arba kietųjų medžiagų atskyrimas, paėmimas, transportavimas ir krovimas.

Medžiagos numeris	Plotis, mm	Talpa, m³	Svoris, kg
1000519545	2200	1,13	442
1000515380	2200	1,13	471
1000512555	2000	1,00	437
1000512553	2000	1,00	391

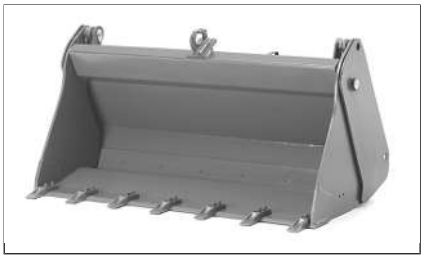

Kaušas „4 viename“

Naudojimas: biriųjų arba kietųjų medžiagų atskyrimas, paėmimas, transportavimas ir krovimas.

Medžiagos numeris	Plotis, mm	Talpa, m³	Svoris, kg
1000525299	2000	0,95	549
1000525298	2000	0,95	503
1000525375	2200	1,05	536

Medžiagos numeris	Plotis, mm	Talpa, m³	Svoris, kg
1000525376	2200	1,05	585



Kaušas su dantimis

Naudojimas: biriųjų arba didelių matmenų medžiagų atskyrimas, paėmimas, transportavimas ir krovimas.

Medžiagos numeris	Plotis, mm	Talpa, m³	Svoris, kg
1000527647	2400	1,4	593
1000527626	2200	1,3	563

11.1.2.2 Šakė-krokodilas šakė mėšlui krauti



Šakė-krokodilas

Naudojimas: siloso, palaido šieno, žaliojo pašaro, mėšlo ir t. t. atskyrimas, paėmimas, transportavimas ir krovimas.

Neleidžiama naudoti eismui viešaisiais keliais!

Medžiagos numeris	Plotis, mm	Talpa, m³	Svoris, kg
1000536892	2200	-	234
1000536885	1900	-	234

11.1.2.3 Šakiniai padėklų griebtuvai

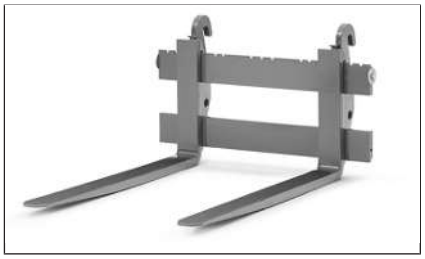

Standartinis šakinis padėklų griebtuvas

Naudojimas: krovinių pakėlimas, transportavimas, padėjimas ir krovimas į rietuves.

Neleidžiama naudoti eismui viešaisiais keliais!

Medžiagos numeris	Ilgis mm	Apkrova kg	Svoris, kg
1000393373	1200	2500	186

11.1.2.4 Valymas

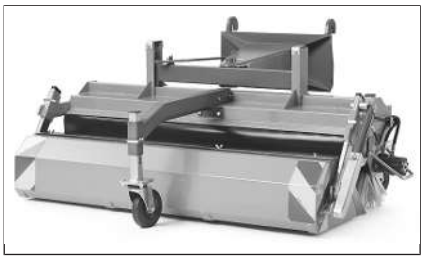

Šlavimo mašina

Naudojimas: įvairių medžiagų šlavimas nuo tvirto pagrindo.

Neleidžiama naudoti eismui viešaisiais keliais!

Medžiagos numeris	Plotis, mm	Talpa, m³	Svoris, kg
1000542411	2750	-	275

11.1.2.5 kelių tarnybos paslaugos žiemą.

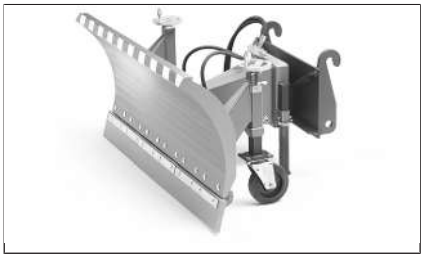

Sniego verstuvas

Naudojimas: priežiūra žiemą

Medžiagos numeris	Plotis, mm	Talpa, m³	Svoris, kg
1000537079	2500	-	204



Gatvių barstytuvas

Naudojimas: priežiūra žiemą.

Medžiagos numeris	Plotis, mm	Talpa, m³	Svoris, kg
1000249568	-	0.17	42
1000490692	-	0.25	53

11.1.2.6 Specialieji naudojimai

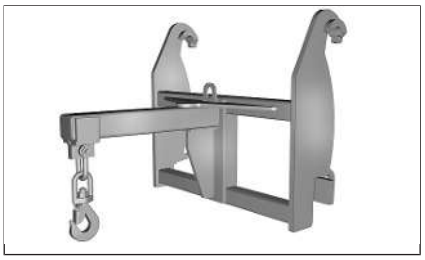

Krovinio kablys

Naudojimas: krovinių kėlimui krovinio kabliu.

Neleidžiama naudoti eismui viešaisiais keliais!

Medžiagos numeris	Svoris, kg	Apkrova kg	Ilgis mm
1000537441	175	2500/1850/1100	

11.2 Kiti priedai

11.2.1 USB lizdas



pav. 275: USB lizdas

Priklausomai nuo transporto priemonės įrangos, transporto priemonėje yra įmontuotas USB lizdas.

Norėdami apsaugoti nuo dulkių ir nešvarumų, visada uždarykite lizdą dangteliu. Patekę nešvarumai gali sutrikdyti lizdo veikimą.

12 Techniniai duomenys

12.1 Matmenys

12.1.1 Transporto priemonės matmenys

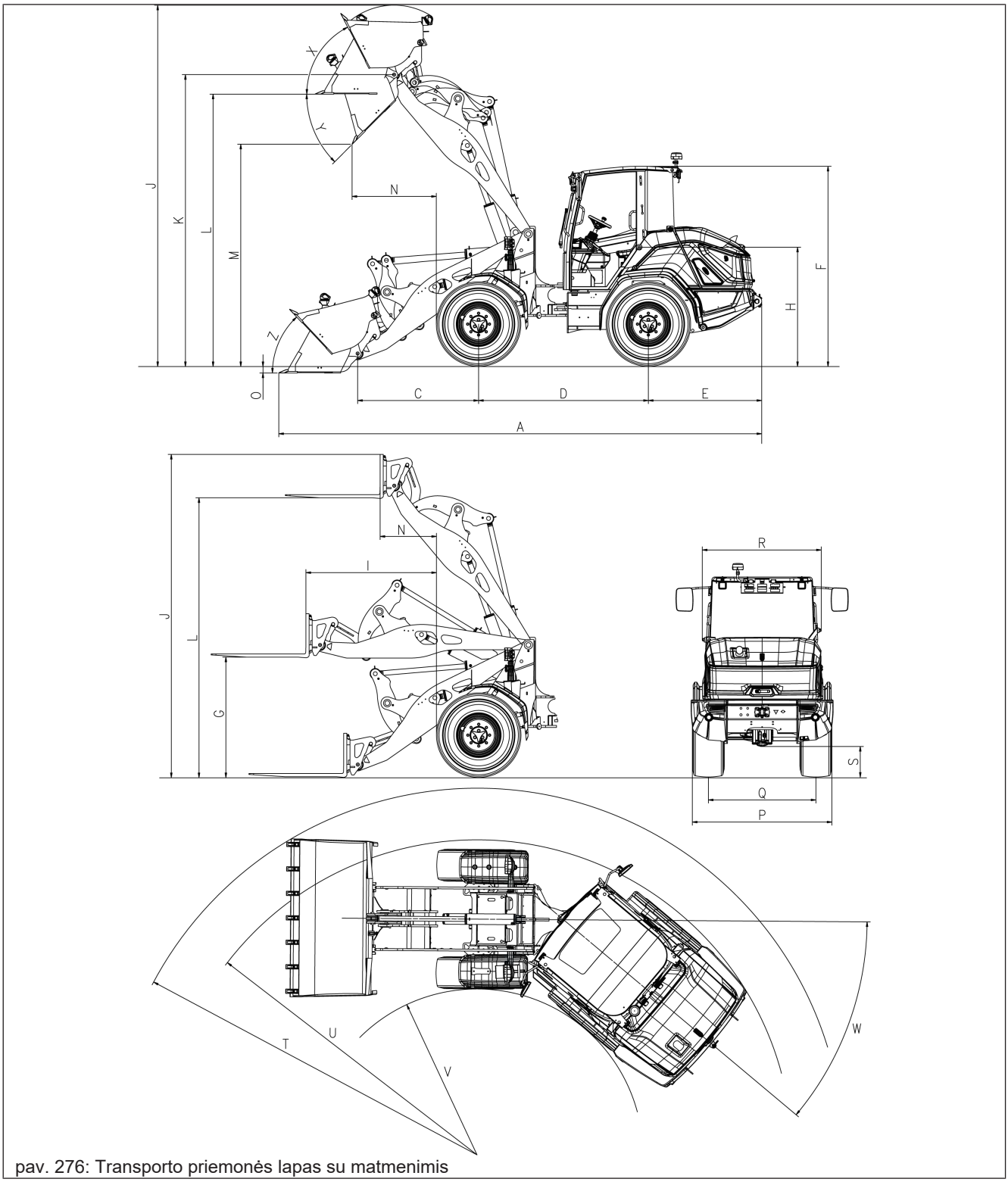

pav. 276: Transporto priemonės lapas su matmenimis

Eil. Nr.	Pavadinimas [1)]	mm
A	Bendras ilgis su standartiniu kaušu	5705
A	Bendrasis ilgis su šakiniu padėklų griebtuvu	6085
B	Visas ilgis be padargo	4855
C	Nuo ašies vidurio iki kaušo kaiščio	1120
D	Bazė	2150
E	Galinės dalies išsikišimas	1435
F	Aukštis virš kabinos	2510
G	Perkrovimo aukštis su šakiniu padėklų griebtuvu (horizontali krovimo įranga)	1500
H	Sėdynės aukštis	1485
I	Maksimalus siekis esant G su šakiniu padėklų griebtuvu	1350
J	Bendrasis darbinis aukštis su standartiniu kaušu	4305
J	Bendrasis darbinis aukštis su šakiniu padėklų griebtuvu	3820
K	Maksimalus kaušo sukimo taško aukštis	3425
L	Perkrovimo aukštis su standartiniu kaušu	3175
L	Perkrovimo aukštis su šakiniu padėklų griebtuvu	3270
M	Maksimalus išvertimo aukštis su įprastu kaušu	2545
N	Maksimalus siekis esant M su standartiniu kaušu	880
N	Maksimalus siekis esant L su šakiniu padėklų griebtuvu	525
O	Gremžimo gylis su standartiniu kaušu	105
P	Bendras plotis	1830
Q	Vėžės plotis	1420
R	Plotis virš kabinos	1505
S	Prošvaisa	365
T	Maksimalus spindulys naudojant standartinį kaušą	4450
U	Spindulys ties išoriniu kraštu	3990
V	Vidinis spindulys	2070
W	Suvėrimo kampas	40°
X	Riedėjimo atgal kampas esant maksimaliam kėlimo aukščiui	65°
Y	Maksimalus išvertimo kampas	45°
Z	Riedėjimo atgal kampas ant žemės	45°
	Svyravimo kampas	10°

1) Visi matmenys su 405/70R18 Alliance 608 ET0 padangomis

12.2 Variklis

12.2.1 Variklio duomenys

„Kohler/Rehlko“ KDI 2504 TCR	
Gamintojas	Kohler/Rehlko
Konstrukcijos tipas	Linijinis variklis
Eksploatacinė medžiaga	Dyzelinas / HVO
Cilindrų skaičius	4
Įpurškimo sistema	„Common Rail“ tiesioginis įpurškimas
Įkrova	Turbokompresorius su įpučiamo oro aušintuvu

„Kohler/Rehlko“ KDI 2504 TCR	
Aušinimas	Vanduo
Išmetamųjų teršalų apdorojimo sistema	DOC + DPF
Išmetamųjų dujų pakopa	EU Stufe V
Darbinis tūris, cm³	2482
Tuščiosios eigos sūkių dažnis, aps./min.	1000
Galia esant vardiniams sūkiams, kW	55,4
Galia esant vardiniam sūkių dažniui, AG	75
Vardiniai sūkiai, sūk./min.	2300
Maksimalus sukimo momentas (Nm @ sūk./min.)	315 @ 1500
Maksimalus leistinas pokrypis (visomis kryptimis)	25°
Specifinės degalų sąnaudos, g/kWh	207
CO2 vertės (remiantis matavimo procedūra NRTC) g/kWh	788,4

12.3 Hidraulinė sistema

12.3.1 Važiavimo hidraulinės sistemos duomenys

Duomenys	
Paduodamas kiekis	128,8 l/min.
Darbinis slėgis	500 bar
Važiavimo greitis	nuo 0 km/h iki 20 km/h
Važiavimo greitis 1 parinktis	nuo 0 km/h iki 30 km/h

12.3.1.1 Aukšto slėgio vožtuvų priveržimo momentai

Sriegis	Priveržimo momentas
M8	22 Nm
M10	10 Nm

12.3.2 Darbinės hidraulinės sistemos duomenys

Komponentas	Vertė
Našumas, 1 parinktis	73,4 l/min.
Našumas, 2 parinktis	91,1 l/min.
Darbinis slėgis	235 bar

12.3.3 Vairavimo hidraulinės sistemos duomenys

Vairavimo mechanizmo aprašymas ir duomenys	
Hidraulinis suveriamasis-svyruojamasis vairavimo mechanizmas su dvipusio veikimo hidrauliniu cilindru	
Paduodamas kiekis	73,4 l/min.
Paduodamas kiekis, parinktis	91,1 l/min.
Darbinis slėgis	190 bar
Vairo cilindras	1

12.4 Emisijos

12.4.1 Išmetamųjų dujų emisijos

Apie išmetamųjų dujų emisijas, žr. Variklio duomenys psl. 252.

12.4.2 Triukšmo rodikliai

Tam tikromis eksploatavimo sąlygomis faktiškai skleidžiamas triukšmas gali nukrypti nuo nurodytų verčių.

Triukšmo charakteristikų apžvalga dB(A)	Kabina
Vidutinis garso galios lygis **LwA**	99,8
Garantuotasis garso galios lygis **LwA**	101
Nurodytas garso slėgio lygis **LpA**	71

12.4.3 Vibracijos

Rankas veikianti vibracija

Rankas veikianti vibracija neviršija 2,5 m/s².

Visą kūną veikianti vibracija

Šioje transporto priemonėje įrengta vairuotojo sėdynė, atitinkanti EN ISO 7096:2000 reikalavimus. Transporto priemonę naudojant pagal paskirtį, visą kūną veikianti vibracija kinta nuo 0,5 m/s² neviršijančios vertės iki trumpalaikės maksimalios vertės.

Skaičiuojant vibracijos vertes pagal ISO/TR 25398:2006, rekomenduojama taikyti lentelėje nurodytas vertes. Skaičiuojant reikia atsižvelgti į faktines eksploatavimo sąlygas.

Teleskopiniai ratiniai krautuvai turi būti skirstomi pagal darbinį svorį.

Transporto priemonės tipas	Tipinės eksploatavimo sąlygos	Vidurkis			Standartinis nuokrypis (s)		
		1,4*aw,eqx	1,4*aw,eqy	aw,eqz	1,4*sx	1,4*sy	sz
Kompaktiniai ratiniai krautuvai, darbinis svoris < 4 500 kg	Load & carry (krovimo ir transportavimo darbai)	0,94 m/s²	0,86 m/s²	0,65 m/s²	0,27 m/s²	0,29 m/s²	0,13 m/s²
Ratiniai krautuvai, darbinis svoris > 4 500 kg	Load & carry (krovimo ir transportavimo darbai)	0,84 m/s²	0,81 m/s²	0,52 m/s²	0,23 m/s²	0,20 m/s²	0,14 m/s²
	Gavybos darbai (sudėtingos eksploatavimo sąlygos)	1,27 m/s²	0,97 m/s²	0,81 m/s²	0,47 m/s²	0,31 m/s²	0,47 m/s²
	Pervežimas	0,76 m/s²	0,91 m/s²	0,49 m/s²	0,33 m/s²	0,35 m/s²	0,17 m/s²
	Krovimo režimas (krovimo darbai)	0,99 m/s²	0,84 m/s²	0,54 m/s²	0,29 m/s²	0,32 m/s²	0,14 m/s²

12.5 Svoriai

12.5.1 Prikabintos ir atraminės apkrovos

Didžiausia 10 % leistina nuokalnė arba įkalnė važiuojant su priekaba.

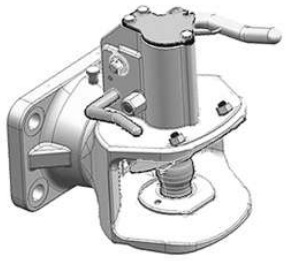

pav. 277: Automatinis traukos ir sukabinimo įtaisas

Automatinis traukos ir sukabinimo įtaisas

Svorio rodmuo	kg
Leistina prikabinta apkrova su stabdoma priekaba	8000
Leistina prikabinta apkrova su nestabdoma priekaba	750
Leistina traukos ir sukabinimo įtaiso atraminė apkrova	75

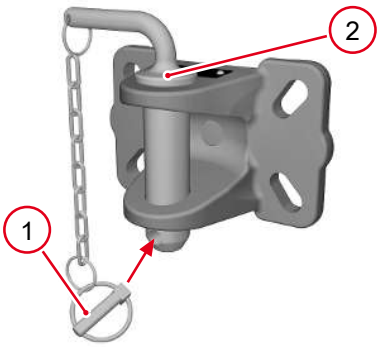

pav. 278: Manevravimo sukabintuvas

Manevravimo sukabintuvas

Manevravimo sukabintuvas nėra skirtas vilkti priekabas su kroviniu, skirtu transportuoti. Manevravimo sukabintuvą naudokite tik manevravimo darbams.

Svorio rodmuo	kg
Leistina prikabinta apkrova su stabdoma priekaba	8000
Leistina prikabinta apkrova su nestabdoma priekaba	750
Leistina traukos ir sukabinimo įtaiso atraminė apkrova	75

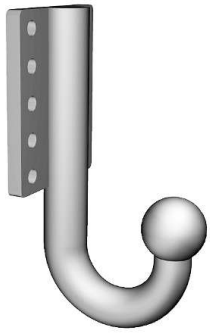

pav. 279: Traukos ir sukabinimo įtaisas su rutuline galvute

Traukos ir sukabinimo įtaisas su rutuline galvute

Svorio rodmuo	kg
Leistina prikabinta apkrova su stabdoma priekaba	3500
Leistina prikabinta apkrova su nestabdoma priekaba	750
Leistina traukos ir sukabinimo įtaiso atraminė apkrova	75

12.5.2 Transporto priemonės svoris

Transporto priemonės svoris gali skirtis dėl skirtingos įrangos ir balasto svorio.

Pavadinimas [1)]	Svoris kg
Darbinis svoris	5900

Pavadinimas [1)]	Svoris kg
Leistinas bendras svoris	6600
Leistina priekinės ašies apkrova	3300
Leistina galinės ašies apkrova	4800
Verčiančioji apkrova su kaušu, krovimo įranga horizontaliai, transporto priemonė tiesiai	3730
Verčiančioji apkrova su kaušu, krovimo įranga horizontaliai, transporto priemonė pasukta	3150
Naudingoji apkrova su kaušu(S=2)	1575
Verčiančioji apkrova su šakiniu padėklų griebtuvu, krovimo įranga horizontaliai, transporto priemonė tiesiai	3290
Verčiančioji apkrova su šakiniu padėklų griebtuvu, krovimo įranga horizontaliai, transporto priemonė pasukta	2810
Ribinė darbinė apkrova su šakiniu padėklų griebtuvu (S=1,25)	2244
Ribinė darbinė apkrova su šakiniu padėklų griebtuvu (S=1,67)	1683
Sunkios atskiros apkrovos ribinė darbinė apkrova (S=1,25)	2153
Sunkios atskiros apkrovos ribinė darbinė apkrova (S=1,67)	1615
Ribinė darbinė apkrova su krovinio kabliu 1 prikabinimo taške (S=2)	1493
Ribinė darbinė apkrova su krovinio kabliu 2 prikabinimo taške (S=2)	1219
Ribinė darbinė apkrova su krovinio kabliu 3 prikabinimo taške (S=2)	1030

1) Leistinoji naudingoji apkrova ir ribinė darbinė apkrova pagal ISO 14397 - EN474-3

Naudingoji apkrova ir ribinė darbinė apkrova

Nurodytos naudingoji apkrova ir leistina apkrova yra vertės, galiojančios bazinės konfigūracijos transporto priemonei. Dėl skirtingų transporto priemonės konfigūracijų keičiasi naudingoji apkrova ir keliamoji galia. Nurodytos vertės yra transporto priemonės minimalaus našumo vertės.

Naudingoji apkrova ir keliamoji galia nustatomos vadovaujantis „Verčiančioji apkrova su kaušu, krovimo įrenginys horizontalus, transporto priemonė pasukta“.

Naudingoji kaušo apkrova nustatoma taip:

- Transporto priemonė yra ant nelygaus ir minkšto pagrindo (perskaičiavimo koeficientas S=2).

Leistinosios apkrovos transporto priemonei su šakiniu padėklų griebtuvu nustatomos dviem vertėmis:

- Transporto priemonė yra ant lygaus ir tvirto pagrindo (perskaičiavimo koeficientas S=1,25).
- Transporto priemonė yra ant nelygaus ir minkšto pagrindo (perskaičiavimo koeficientas S=1,67).

Šakinio padėklų griebtuvo leistina apkrova taikoma su vienu apkrovos svorio centru (LSP), esančiu 500 mm nuo šakių pagrindo. Kuo toliau LSP nutolęs nuo šakių pagrindo, tuo mažesnė leistina apkrova.

Sunkaus atskiro krovinio šakinio padėklų griebtuvo leistina apkrova, kai krovinio svorio centras (LSP) yra 600 mm atstumu nuo šakių pagrindo.

Kiti naudingąją ir ribinę darbinę apkrovą įtakojantys veiksniai:

- Transportavimas nuokalnėse ir šlaituose
- Padangos ir oro slėgis
- Papildomi apkrovos svarmenys

13 Priedas

13.1 Įvadas

Gerbiamas kliente,

toliau nurodyti privalomos reguliarios patikros intervalai. Atkreipkite dėmesį į tai, kad be čia nurodytų patikros intervalų reikia atlikti papildomus techninės priežiūros darbus pagal eksploatavimo instrukciją. Laikykitės eksploatavimo instrukcijoje pateiktų saugos nurodymų!

Rekomenduojame reguliariai ir laiku imtis mūsų nurodytas kontrolės ir techninės priežiūros priemonių. Taip užtikrinsite geriausią mašinos našumą, patikimumą ir saugą.

Norint pasinaudoti garantija, garantiniu laikotarpiu visus techninės priežiūros ir remonto darbus turėtų atlikti specializuotos dirbtuvės.

Naudokite tik gamintojo patvirtintas atsargines dalis, priedus ir papildomą įrangą. Gamintojo nepatikrintos ir neaprobuotos konstrukcinės dalys gali neigiamai paveikti mašinos funkcionalumą, taigi, ir važiavimo bei darbo saugą!

Už žalą, patirtą naudojant ne gamintojo arba gamintojo neaprobuotas konstrukcines dalis arba papildomus įrenginius, gamintojas neatsako.

Atkreipkite dėmesį į tai, kad būtų tinkamai atlikta kiekviena patikra ir tai patvirtintų specializuotų dirbtuvių spaudas bei parašas šiame žurnale. Perparduodant mašiną be tarpų užpildytas žurnalas yra kokybės dokumentas ir vertinga pardavimo pagalba.

13.2 Garantija

Kompetentingiems techninės priežiūros partneriams mes teikiame garantiją.

Pretenzijos į garantiją ir atsakomybę už asmeninę bei materialinę žalą nepriimamos, jei ji atsirado dėl vienos arba kelių toliau nurodytų priežasčių:

- Žala patirta dėl netinkamo mašinos valdymo arba techninės priežiūros (nesilaikant gamintojo rekomendacijų).
- Žala patirta dėl mašinos pakeitimų (jei gamintojas tam nedavė leidimo raštu).
- Žala patirta dėl gamintojo nepatvirtintų tepimo priemonių arba atsarginių dalių naudojimo.
- Žala patirta dėl ne originalių „Wacker Neuson“ atsarginių dalių naudojimo.
- Žala patirta dėl pakabinamų darbo padargų arba priedų dalių naudojimo, jei gamintojas tam nedavė leidimo.
- Žala patirta dėl nusidėvėjimo ir (arba) dilimo.
- Buvo pašalintos plombos ir antspaudai. Gamintojo atsakomybę apibrėžia atitinkamai galiojančios pardavimo sąlygos.

Specialiosios sąlygos akumuliatorių baterijoms / akumuliatoriams. Pardavimo partneris neturi teisių į garantiją, ypač:

- daugkartinio visiško baterijos iškrovimo arba tolesnio visiškai iškrautos būsenos baterijos naudojimo ar sandėliavimo atveju.



Informacija

Būtina vadovautis sutarties sudarymo metu galiojančiais garantiniais reikalavimais!



Informacija

Garantinės nuostatos įsigalioja tik tada, kai užpildytą perdavimo patvirtinimą pasirašo gavėjas ir po to jis perduodamas techninės priežiūros partneriui, kad pridėtų prie mašinos bylos.

Apie transporto priemonės perdavimą klientui techninės priežiūros partneris per pardavėjo prieigą (pvz., ekstranetą / „E-Commerce“) nedelsdamas turi informuoti gamintoją.

13.3 Informacija apie transporto priemonę

Informacija apie transporto priemonę

Transporto priemonės tipas: _____

Transporto priemonės identifikacinis numeris: _____

Variklio tipas: _____

Variklio numeris: _____

Pristatymo data _____

Importuotojas

Pavadinimas: _____

Gatvė: _____

Pašto kodas / vietovė _____

Telefonas: _____

Faksas: _____

El. paštas: _____

Serviso dirbtuvės (pavadinimas, adresas)

Pavadinimas: _____

Gatvė: _____

Pašto kodas / vietovė _____

Telefonas: _____

Faksas: _____

El. paštas: _____

Klientas (pavadinimas, adresas)

Pavadinimas: _____

Gatvė: _____

Pašto kodas / vietovė _____

Telefonas: _____

Faksas: _____

El. paštas: _____

PDI (perdavimo patikra)

PDI atlikta: ☐

Perdavimo patvirtinimo „E-Partner“ vykdymas: ☐

_____

(spaudas, data, parašas)

13.4 Patikros nurodymai

Patikrinimų intervalai paskirstomi taip:

A Vieną kartą po 100 darbo valandų.

B Kas 500 darbo valandų.

C Kas 1500 darbo valandų arba kartą per metus.

1. Patikra

po 100 darbo valandų

WL1150 | A06-01

Mašinos pavadinimas

Važiuoklės numeris

Darbo valandos

Šioje eksploatavimo instrukcijoje nurodyti kontrolės ir techninės priežiūros darbai buvo atlikti tinkamai.

Spaudas ir Parašas Techninės priežiūros partneris

Data

3. Patikra

po 1000 darbo valandų

WL1150 | A06-01

Mašinos pavadinimas

Važiuoklės numeris

Darbo valandos

Šioje eksploatavimo instrukcijoje nurodyti kontrolės ir techninės priežiūros darbai buvo atlikti tinkamai.

Spaudas ir Parašas Techninės priežiūros partneris

Data

2. Patikra

po 500 darbo valandų

WL1150 | A06-01

Mašinos pavadinimas

Važiuoklės numeris

Darbo valandos

Šioje eksploatavimo instrukcijoje nurodyti kontrolės ir techninės priežiūros darbai buvo atlikti tinkamai.

Spaudas ir Parašas Techninės priežiūros partneris

Data

4. Patikra

po 1500 darbo valandų

WL1150 | A06-01

Mašinos pavadinimas

Važiuoklės numeris

Darbo valandos

Šioje eksploatavimo instrukcijoje nurodyti kontrolės ir techninės priežiūros darbai buvo atlikti tinkamai.

Spaudas ir Parašas Techninės priežiūros partneris

Data

5. Patikra

po 2000 darbo valandų

WL1150 | A06-01

Mašinos pavadinimas

Važiuoklės numeris

Darbo valandos

Šioje eksploatavimo instrukcijoje nurodyti kontrolės ir techninės priežiūros darbai buvo atlikti tinkamai.

Spaudas ir Parašas
Techninės priežiūros partneris

Data

7. Patikra

po 3000 darbo valandų

WL1150 | A06-01

Mašinos pavadinimas

Važiuoklės numeris

Darbo valandos

Šioje eksploatavimo instrukcijoje nurodyti kontrolės ir techninės priežiūros darbai buvo atlikti tinkamai.

Spaudas ir Parašas
Techninės priežiūros partneris

Data

6. Patikra

po 2500 darbo valandų

WL1150 | A06-01

Mašinos pavadinimas

Važiuoklės numeris

Darbo valandos

Šioje eksploatavimo instrukcijoje nurodyti kontrolės ir techninės priežiūros darbai buvo atlikti tinkamai.

Spaudas ir Parašas
Techninės priežiūros partneris

Data

8. Patikra

po 3500 darbo valandų

WL1150 | A06-01

Mašinos pavadinimas

Važiuoklės numeris

Darbo valandos

Šioje eksploatavimo instrukcijoje nurodyti kontrolės ir techninės priežiūros darbai buvo atlikti tinkamai.

Spaudas ir Parašas
Techninės priežiūros partneris

Data

9. Patikra

po 4000 darbo valandų

WL1150 | A06-01
Mašinos pavadinimas

Važiuoklės numeris

Darbo valandos

Šioje eksploatavimo instrukcijoje nurodyti kontrolės ir techninės priežiūros darbai buvo atlikti tinkamai.

Spaudas ir Parašas
Techninės priežiūros partneris

Data

11. Patikra

po 5000 darbo valandų

WL1150 | A06-01
Mašinos pavadinimas

Važiuoklės numeris

Darbo valandos

Šioje eksploatavimo instrukcijoje nurodyti kontrolės ir techninės priežiūros darbai buvo atlikti tinkamai.

Spaudas ir Parašas
Techninės priežiūros partneris

Data

10. Patikra

po 4500 darbo valandų

WL1150 | A06-01
Mašinos pavadinimas

Važiuoklės numeris

Darbo valandos

Šioje eksploatavimo instrukcijoje nurodyti kontrolės ir techninės priežiūros darbai buvo atlikti tinkamai.

Spaudas ir Parašas
Techninės priežiūros partneris

Data

12. Patikra

po 5500 darbo valandų

WL1150 | A06-01
Mašinos pavadinimas

Važiuoklės numeris

Darbo valandos

Šioje eksploatavimo instrukcijoje nurodyti kontrolės ir techninės priežiūros darbai buvo atlikti tinkamai.

Spaudas ir Parašas
Techninės priežiūros partneris

Data

13. Patikra

po 6000 darbo valandų

WL1150 | A06-01

Mašinos pavadinimas

Važiuoklės numeris

Darbo valandos

Šioje eksploatavimo instrukcijoje nurodyti kontrolės ir techninės priežiūros darbai buvo atlikti tinkamai.

Spaudas ir Parašas
Techninės priežiūros partneris

Data

15. Patikra

po 7000 darbo valandų

WL1150 | A06-01

Mašinos pavadinimas

Važiuoklės numeris

Darbo valandos

Šioje eksploatavimo instrukcijoje nurodyti kontrolės ir techninės priežiūros darbai buvo atlikti tinkamai.

Spaudas ir Parašas
Techninės priežiūros partneris

Data

14. Patikra

po 6500 darbo valandų

WL1150 | A06-01

Mašinos pavadinimas

Važiuoklės numeris

Darbo valandos

Šioje eksploatavimo instrukcijoje nurodyti kontrolės ir techninės priežiūros darbai buvo atlikti tinkamai.

Spaudas ir Parašas
Techninės priežiūros partneris

Data

16. Patikra

po 7500 darbo valandų

WL1150 | A06-01

Mašinos pavadinimas

Važiuoklės numeris

Darbo valandos

Šioje eksploatavimo instrukcijoje nurodyti kontrolės ir techninės priežiūros darbai buvo atlikti tinkamai.

Spaudas ir Parašas
Techninės priežiūros partneris

Data

17. Patikra

po 8000 darbo valandų

WL1150 | A06-01
Mašinos pavadinimas

Važiuoklės numeris

Darbo valandos

Šioje eksploatavimo instrukcijoje nurodyti kontrolės ir techninės priežiūros darbai buvo atlikti tinkamai.

Spaudas ir Parašas
Techninės priežiūros partneris

Data

19. Patikra

po 9000 darbo valandų

WL1150 | A06-01
Mašinos pavadinimas

Važiuoklės numeris

Darbo valandos

Šioje eksploatavimo instrukcijoje nurodyti kontrolės ir techninės priežiūros darbai buvo atlikti tinkamai.

Spaudas ir Parašas
Techninės priežiūros partneris

Data

18. Patikra

po 8500 darbo valandų

WL1150 | A06-01
Mašinos pavadinimas

Važiuoklės numeris

Darbo valandos

Šioje eksploatavimo instrukcijoje nurodyti kontrolės ir techninės priežiūros darbai buvo atlikti tinkamai.

Spaudas ir Parašas
Techninės priežiūros partneris

Data

20. Patikra

po 9500 darbo valandų

WL1150 | A06-01
Mašinos pavadinimas

Važiuoklės numeris

Darbo valandos

Šioje eksploatavimo instrukcijoje nurodyti kontrolės ir techninės priežiūros darbai buvo atlikti tinkamai.

Spaudas ir Parašas
Techninės priežiūros partneris

Data

21. Patikra

po 10000 darbo valandų

WL1150 | A06-01

Mašinos pavadinimas

Važiuoklės numeris

Darbo valandos

Šioje eksploatavimo instrukcijoje nurodyti kontrolės ir techninės priežiūros darbai buvo atlikti tinkamai.

Spaudas ir Parašas
Techninės priežiūros partneris

Data

23. Patikra

po 11000 darbo valandų

WL1150 | A06-01

Mašinos pavadinimas

Važiuoklės numeris

Darbo valandos

Šioje eksploatavimo instrukcijoje nurodyti kontrolės ir techninės priežiūros darbai buvo atlikti tinkamai.

Spaudas ir Parašas
Techninės priežiūros partneris

Data

22. Patikra

po 10500 darbo valandų

WL1150 | A06-01

Mašinos pavadinimas

Važiuoklės numeris

Darbo valandos

Šioje eksploatavimo instrukcijoje nurodyti kontrolės ir techninės priežiūros darbai buvo atlikti tinkamai.

Spaudas ir Parašas
Techninės priežiūros partneris

Data

24. Patikra

po 11500 darbo valandų

WL1150 | A06-01

Mašinos pavadinimas

Važiuoklės numeris

Darbo valandos

Šioje eksploatavimo instrukcijoje nurodyti kontrolės ir techninės priežiūros darbai buvo atlikti tinkamai.

Spaudas ir Parašas
Techninės priežiūros partneris

Data

25. Patikra

po 12000 darbo valandų

WL1150 | A06-01

Mašinos pavadinimas

Važiuoklės numeris

Darbo valandos

Šioje eksploatavimo instrukcijoje nurodyti kontrolės ir techninės priežiūros darbai buvo atlikti tinkamai.

Spaudas ir Parašas
Techninės priežiūros partneris

Data

26. Patikra

po 12500 darbo valandų

WL1150 | A06-01

Mašinos pavadinimas

Važiuoklės numeris

Darbo valandos

Šioje eksploatavimo instrukcijoje nurodyti kontrolės ir techninės priežiūros darbai buvo atlikti tinkamai.

Spaudas ir Parašas
Techninės priežiūros partneris

Data

27. Patikra

po 13000 darbo valandų

WL1150 | A06-01

Mašinos pavadinimas

Važiuoklės numeris

Darbo valandos

Šioje eksploatavimo instrukcijoje nurodyti kontrolės ir techninės priežiūros darbai buvo atlikti tinkamai.

Spaudas ir Parašas
Techninės priežiūros partneris

Data

28. Patikra

po 13500 darbo valandų

WL1150 | A06-01

Mašinos pavadinimas

Važiuoklės numeris

Darbo valandos

Šioje eksploatavimo instrukcijoje nurodyti kontrolės ir techninės priežiūros darbai buvo atlikti tinkamai.

Spaudas ir Parašas
Techninės priežiūros partneris

Data

29. Patikra

po 14000 darbo valandų

WL1150 | A06-01

Mašinos pavadinimas

Važiuoklės numeris

Darbo valandos

Šioje eksploatavimo instrukcijoje nurodyti kontrolės ir techninės priežiūros darbai buvo atlikti tinkamai.

Spaudas ir Parašas
Techninės priežiūros partneris

Data

30. Patikra

po 14500 darbo valandų

WL1150 | A06-01

Mašinos pavadinimas

Važiuoklės numeris

Darbo valandos

Šioje eksploatavimo instrukcijoje nurodyti kontrolės ir techninės priežiūros darbai buvo atlikti tinkamai.

Spaudas ir Parašas
Techninės priežiūros partneris

Data

Rodyklė

Simboliai

Pakabinami darbo padargai 149
Ženklai
Kitos specifikacijų lentelės..... 48
Ženklų paaiškinimas..... 9

A

Akumuliatorių baterija
Atjungiklis 92
Išmontavimas 217
Paleidimo įrenginio stiprintuvas ir paleidimas naudojant išorinį šaltinį..... 99
Techninė priežiūra..... 217
Akumuliatorių baterijos skyriklis 92
Aušinimo sistema
Aušinimo skysčių proporcijų lentelė 188
išvalykite aušintuvą 202
Triktys..... 238
Automatinis traukos ir sukabinimo įtaisas
Valdymas..... 120
Avarinio nuleidimo įtaisas..... 133

D

Darbinė hidraulinė sistema
Blokuotė 130
Darbo režimas 147
Degalų sistema
Triktys..... 237
Degalų tiekimo sistema
Pripildymo kiekiai / specifikacijos 181
Diržų patikrinimas..... 220

E

Ekranas
Išmetamųjų dujų papildomo apdorojimo rodmuo 88, 222
Patikros rodmuo 81, 175
Eksploatacijos pradžia
Sąlygos..... 90
Eksploatacinės ir tepimo medžiagos 181
Eksploatavimo instrukcija
Simbolio paaiškinimas..... 9
Elektrinių krovimo įrenginio kištukinio lizdo funkcijų valdymas 145
Elektros įranga
Akumuliatorių baterija..... 216
Techninė priežiūra..... 215

G

Galinio lango valytuvas..... 125
Greičio ribotuvas..... 111
Valdymas..... 111

H

Hidraulinė sistema
Hidraulinė alyva..... 190
Išankstinis pašildymas..... 93
Pripildymo kiekiai / specifikacijos..... 181
Techniniai duomenys..... 253
Triktys..... 238
Hidraulinės alyvos lygio patikra 189
Hidraulinių jungčių galinėje dalyje valdymas 144

Y

Imobilizatorius..... 95
Įpilkite hidraulinės alyvos..... 190
Išmetamųjų dujų papildomas apdorojimas 220
Aktyvioji regeneracija..... 226
Dyzelino dalelių filtras..... 220
Dyzelino dalelių filtro apkrovos pelenais ir suodžiais būsenos užklausa..... 88, 222
Kontrolinės lemputės regeneracijos metu 223
Pasyvioji regeneracija..... 226
Regeneracija neveikos metu 229
Regeneracijos nutraukimas..... 227
Sumažėjusi variklio galia 228
Išmetamųjų dujų papildomo apdorojimo sistemos valdymas 117, 223

K

Kabina
Durys ... 61
Šoninis langas ... 63
Vėdinimo filtras ... 200
Kasimo darbai ... 150
Kaušas lengvoms medžiagoms / žemės kaušas
Darbas su krovinio kabliu ... 151
Kasimo darbai ... 150
Krovimo darbai ... 150
Klaidos perdavimas
Duomenys ... 235
Kontrolės darbai ... 179
Krovimo darbai ... 150
Krovimo įrenginio 13 kontaktų elektros kištukinio lizdo valdymas ... 145

M

Matmenys ... 251

N

Nustatymas
Šakinis padėklų griebtuvas ... 155
Vairas ... 71

O

Oro slėgio lentelė patvirtintoms padangoms ... 233

P

Padangų pripūtimas ... 232
Padargai
aprobuoti pakabinami darbo padargai ... 245
Hidraulinių jungčių valdymas ilgalaikės apkrovos režimu ... 141
Krovimo įrenginio apkrovos nustatymas ... 245
Lygio rodmuo ... 148
Šakinis padėklų griebtuvas ... 154
Pakabinamas darbo padargas
Prikabinimas su hidrauline greitojo keitimo sistema ... 136
Pakabinami darbo padargai
Kaušo lengvoms medžiagoms ... 149
Slankioji padėtis ... 132
Šakė-krokodilas ... 153
Techninė priežiūra ... 196
Pakabinamų darbo padargų lygio rodmuo ... 148
Pakrovimas kranu ... 167
Paleidimo įrenginio stiprintuvas ir paleidimas naudojant išorinį šaltinį ... 99
Patikros rodmuo ... 81, 175
PDI ... 259

R

Ratų pakeitimas ... 234
Ratų priveržimo momentai ... 234
Išmetamųjų dujų papildomas apdorojimas ... 225

S

Saugiklių išdėstymas ... 208
Saugos nurodymai
Simboliai ... 17
Simboliai
Saugos nurodymai ... 17
Simbolio paaiškinimas ... 9
Slankioji padėtis ... 132
Stabdžių skysčio patikrinimas ... 191
Stiklo apliejiklio pripildymas ... 192
Stovėjimo stabdžio avarinis atleidimo įrenginys ... 160
Šoninis langas ... 63
Švytuoklinio lanksto blokavimas ... 166

T

Techninė priežiūra
- Akumuliatorių baterijos techninė priežiūra 217
- Bendroji apžiūrimoji kontrolė 179
- Eksploatacinės ir tepimo medžiagos 181
- Hidraulinė alyva 190
- Išmetamųjų dujų papildomas apdorojimas 220
- Oro išleidimas iš hidraulinės sistemos 190
- Oro slėgio lentelė patvirtintoms padangoms .. 233
- Padangos 231
- Pakabinami darbo padargai 196
- Patikros rodmuo 81, 175
- Stabdžių sistema 206
- Stabdžių skysčio patikrinimas 191
- tepimas 193

Techniniai duomenys
- Hidraulinė sistema 253
- Matmenys 251

Tepimo planas 193

Transporto priemonė
- Matmenys 251
- Pakrovimas 165
- Pakrovimas kranu 168
- tepimas 193
- Transportavimas 168
- Valymas 197
- Vilkimas 161

Transporto priemonės elektronika
- Triktis 238

Transporto priemonės išorės valymas 198

Traukos ir sukabinimo įtaisas
- Automatinis 120

Triktys 235
- Aušinimo sistema 237
- Hidraulinė sistema 237
- Klaidų kodai 241
- Transporto priemonės elektronika 238
- Variklis 237
- Važiavimo pavara 237

U

Uždegimo rakto programavimas iš naujo 95

V

Vairalazdė
- Blokavimo funkcija 130

Valdymas
- Avarinio nuleidimo įtaisas 133
- Darbo žibintai 123
- Krovimo įrenginio 13 kontaktų elektros kištukinis lizdas 145
- Krovimo įrenginio kištukinio lizdo elektrinės funkcijos 145
- Rankinis akceleratorius 111
- Standartinės hidraulinės jungtys ilgalaikės apkrovos režimu 141
- Stovėjimo stabdys 104

Variklio užvedimas 94

Variklis
- Išankstinis pašildymas 93
- išjungimas 98
- Išmetamųjų dujų papildomas apdorojimas 220
- Oro filtras 203
- Paleidimas 94
- Pripildymo kiekiai / specifikacijos 181
- Triktys 237

Važiavimas
- Greičio ribotuvas 111

Važiavimo kelio įspėjamasis įtaisas
- Garsinis važiavimo atbuline eiga įspėjamasis įtaisas 109

Važiavimo režimai
- „Pakabinamų darbo padargų“ režimas 113

Važiavimo režimas
- „M-Drive“ režimas 113
- AUTOMATINIS režimas 112
- ECO režimas 112

Veikimo triktys 235

Vilkimas 158

Vilkimo įtaisas 163

Pastabos

Wacker Neuson SE
Preußenstraße 41
D-80809 München

Tel.: +49 800 7831 8506
Email: info@wackerneuson.com
www.wackerneuson.com

Medžiagos numeris: 1000519129
Kalba: [lt]